FORD **RANGER** Manual del Propietario

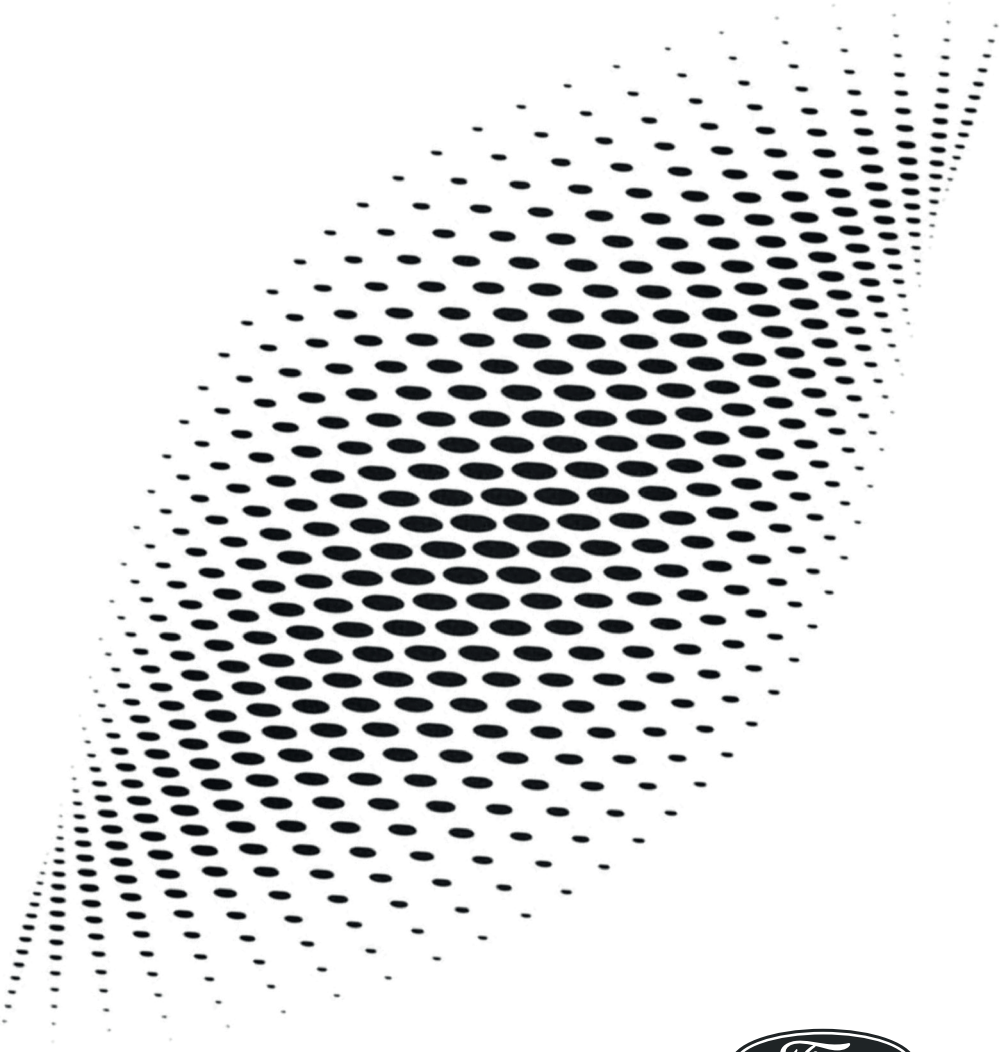

La información que incluye esta publicación era correcta al momento de su publicación. Como parte de la política de continua mejora, Ford se reserva el derecho de cambiar especificaciones, diseño o equipamiento en cualquier momento sin previo aviso y sin incurrir en ninguna obligación ni Ford ni sus Concesionarios. Queda prohibida la reproducción, la trasmisión, el almacenamiento o la traducción total o parcial de esta publicación, sea cual sea la forma o el medio empleado, sin la autorización previa escrita por parte de Ford.

© Ford Motor Company 2022

Todos los derechos reservados.

Nota: *Ford en Argentina es Ford Argentina SCA, en Chile es Ford Chile SpA, en Perú es Ford Perú SRL, en Colombia es Ford Motor Colombia SAS, en Venezuela es Ford Motor de Venezuela S.A, en Uruguay, Paraguay, Bolivia y Ecuador es Ford Motor Company.*

Contenido

Introducción
Acerca de esta publicación 17
Cómo usar esta publicación 17

Glosario de símbolos
Símbolos usados en el vehículo 18

Privacidad de datos
Privacidad de datos 21
Datos de servicio 22
Configuración de datos 22
Datos del dispositivo móvil 22
Datos del sistema de llamada de emergencia 23

Búsqueda visual
Volante de dirección 24
Cuadro de instrumentos 25
Interior del vehículo 26
Exterior frontal 27
Exterior trasero 28

Seguridad para niños
Precauciones de seguridad para niños 29
Puntos de anclaje del sistema de seguridad para niños 30
Sistemas de seguridad para niños 30
Instalación de los sistemas de seguridad para niños 34
Asientos elevadores 37
Seguros para niños 39

Cinturones de seguridad
Precauciones del cinturón de seguridad 40
Enganche y desenganche de los cinturones de seguridad 40
Ajuste de los cinturones de seguridad durante el embarazo 41
Recordatorio de cinturones de seguridad 42
Verificación de los cinturones de seguridad 42

Airbags
Cómo funcionan los airbags delanteros 44
Cómo funcionan los airbags laterales 44
Cómo funcionan los airbags de rodilla 45
Cómo funcionan los airbags de cortina laterales 45
Precauciones de los airbags 46
Activación y desactivación del airbag del acompañante 47

Llaves y mandos a distancia
Limitaciones del comando a distancia 48
Uso del comando a distancia 48
Apertura y cierre de la llave retráctil 48
Remoción de la hoja de la llave 49
Activación de la alarma de emergencia 49
Ubicación del vehículo 49
Cambio de la batería del comando a distancia - Vehículos con: Botón de arranque sin llave 50
Cambio de la batería del comando a distancia - Vehículos con: Llave retráctil 51
Reemplazo de una llave extraviada o un mando a distancia 52
Programación del comando a distancia - Vehículos con: Botón de arranque sin llave 53
Programación del comando a distancia - Vehículos con: Llave retráctil 54
Llaves y comandos a distancia – Solución de problemas 55

Contenido

Puertas y cerraduras

Funcionamiento de las puertas desde el exterior del vehículo 56
Funcionamiento de las puertas desde el interior del vehículo 56
Desbloqueo automático 57
Bloqueo automático 57
Bloqueo incorrecto 57
Rebloqueo automático 58
Indicadores de la cerradura de la puerta 58
Advertencias sonoras de las puertas y los seguros 58
Puertas y seguros – Solución de problemas 58

Apertura sin llave

Qué es acceso remoto 61
Limitaciones de acceso remoto 61
Ajustes de acceso remoto 61
Uso del acceso remoto 61

Compuerta trasera

Precauciones de la compuerta 63
Apertura de la compuerta 63
Trabado y destrabado de la compuerta 63
Superficie de trabajo de la compuerta 63

Seguridad

Sistema antirrobo pasivo 65
Sistema de alarma antirrobo 65
Configuración del sistema de alarma antirrobo 66
Seguridad – Solución de problemas 67

Volante de dirección

Ajuste del volante de dirección 69
Bloqueo del volante de dirección - Vehículos sin: Botón de arranque sin llave 69
Bloqueo del volante de dirección - Vehículos con: Botón de arranque sin llave 69
Bocina 70

Limpiaparabrisas y lavaparabrisas

Limpiaparabrisas 71
Limpiaparabrisas automático 71
Comprobación de las escobillas del limpiaparabrisas 72
Reemplazo de las escobillas delanteras del limpiaparabrisas 72
Lavaparabrisas 73
Lavaparabrisas y limpiaparabrisas – Solución de problemas 74

Iluminación exterior

Control de iluminación exterior 75
Luces delanteras 75
Luces delanteras – Solución de problemas 76
Encendido automático de faros 77
Luces exteriores 77
Control automático de las luces altas 79
Control automático de las luces altas – Solución de problemas 81
Iluminación antideslumbrante 82
Iluminación antideslumbrante – Solución de problemas 84
Sistema de iluminación delantera adaptativa 85

Iluminación interior

Encendido y apagado de todas las luces interiores 87
Encendido y apagado de las luces interiores delanteras 87

Contenido

Encendido y apagado de las luces interiores traseras 87
Función de la luz interior 87
Ajuste del brillo de la iluminación del cuadro de instrumentos 88
Luz ambiente 88
Iluminación interior – Solución de problemas 88

Ventanillas

Apertura y cierre de las ventanillas 89
Apertura y cierre globales 89
Rebote de la ventanilla 90
Traba de los controles del vidrio trasero 91

Espejo retrovisor interior

Precauciones del espejo interior 92
Atenuación manual del espejo interior 92
Espejo interior de atenuación automática 92

Espejos retrovisores exteriores

Ajuste de los espejos exteriores 93
Abatimiento de los espejos exteriores - Vehículos con: Espejos plegables manuales 93
Abatimiento de los espejos exteriores - Vehículos con: Espejos plegables eléctricos 94
Espejo exterior de atenuación automática 94

Cuadro de instrumentos

Descripción general del cuadro de instrumentos - Vehículos con: Pantalla de 8 pulg. 95
Descripción general del cuadro de instrumentos - Vehículos con: Pantalla de 12 pulgadas 96
Cuentarrevoluciones 96
Velocímetro 96
Medidor de combustible 97
Medidor de temperatura de refrigerante del motor 97
Medidor de la presión del aceite del motor - Vehículos con: Pantalla de 8 pulg. 97
Medidor de la presión del aceite del motor - Vehículos con: Pantalla de 12 pulgadas 98
Medidor de temperatura del fluido de la transmisión - Vehículos con: Pantalla de 8 pulg. 98
Medidor de temperatura del fluido de la transmisión - Vehículos con: Pantalla de 12 pulgadas 98
Medidor AdBlue® (Líquido de Escape Diésel) - Vehículos con: Pantalla de 8 pulg. 98
Medidor AdBlue® (Líquido de Escape Diésel) - Vehículos con: Pantalla de 12 pulgadas 98
Qué son las luces de advertencia del cuadro de instrumentos 98
Luces de advertencia del cuadro de instrumentos 98
Qué son los indicadores del cuadro de instrumentos 101
Indicadores del cuadro de instrumentos 101

Pantalla del cuadro de instrumentos

Uso de los controles de la pantalla del cuadro de instrumentos 104
Menú principal de la pantalla del cuadro de instrumentos - Vehículos con: Pantalla de 8 pulg. 104
Menú principal de la pantalla del cuadro de instrumentos - Vehículos con: Pantalla de 12 pulgadas 107
Personalización de la pantalla del cuadro de instrumentos - Vehículos con: Pantalla de 8 pulg. 109
Personalización de la pantalla del cuadro de instrumentos - Vehículos con: Pantalla de 12 pulgadas 109

Configuración personalizada

Cambio de idioma 110
Cambio de la unidad de medida 110
Cambio de la unidad de temperatura 110
Cambio de la unidad de presión de los neumáticos 110

Computadora de abordo

Acceso a la computadora de a bordo 111
Restablecimiento de la computadora de a bordo 111

Arranque remoto

Qué es el arranque remoto 112
Precauciones del arranque remoto 112
Limitaciones del arranque remoto 112
Habilitación del arranque remoto 112
Arranque y parada remotos del vehículo 112
Ampliación de la duración del arranque remoto 113
Ajustes del arranque remoto 113

Climatización - Vehículos con: Control automático de temperatura

Identificar la unidad del climatizador 114
Activación y desactivación del climatizador 114
Activación y desactivación de la recirculación del aire 114
Activación y desactivación del aire acondicionado 114
Activación y desactivación del desempañamiento máximo 114
Activación y desactivación del enfriamiento máximo 115
Activación y desactivación del vidrio trasero térmico 115
Configuración de la velocidad del motor del ventilador 115
Configuración de la temperatura 115
Dirigir el flujo de aire 115
Modo automático 116
Sugerencias del climatizador 117

Climatización - Vehículos con: Control manual de temperatura

Identificar la unidad del climatizador 119
Activación y desactivación del climatizador 119
Activación y desactivación de la recirculación del aire 119
Activación y desactivación del aire acondicionado 119
Activación y desactivación del desempañamiento máximo 119
Activación y desactivación del enfriamiento máximo 120
Activación y desactivación del vidrio trasero térmico 120
Configuración de la velocidad del motor del ventilador 120
Configuración de la temperatura 120
Dirigir el flujo de aire 120
Sugerencias del climatizador 121

Calidad del aire interior

Qué es el Filtro de polen 123
Reemplazo del filtro de polen 123

Asientos delanteros

Precauciones de los asientos delanteros 124
Modo correcto de sentarse 124
Asientos de ajuste manual 125
Asientos de ajuste eléctrico 127

Contenido

Asientos traseros - Cabina doble

Asientos de ajuste manual 130

Sistema de alerta de ocupantes traseros

Qué es el sistema de alerta de ocupantes traseros 133
Cómo funciona el sistema de alerta de ocupantes traseros 133
Precauciones del sistema de alerta de ocupantes traseros 133
Limitaciones del sistema de alerta de ocupantes traseros 133
Activación y desactivación del sistema de alerta de ocupantes traseros 134
Indicadores del sistema de alerta de ocupantes traseros 134
Advertencias sonoras del sistema de alerta de ocupantes traseros 134

Puertos USB

Ubicación de los puertos USB 135
Reproducción de medios mediante el puerto USB 135
Recarga de un dispositivo 136

Tomacorriente

Qué es el tomacorriente 137
Precauciones del tomacorriente 137
Ubicación de los tomacorrientes 137

Cargador de accesorio inalámbrico

Qué es el cargador de accesorio inalámbrico 138
Precauciones del cargador de accesorio inalámbrico 138
Ubicación del cargador de accesorio inalámbrico 138
Recarga de dispositivo inalámbrico 138
Cargador de accesorio inalámbrico – Solución de problemas 139

Almacenamiento

Portavasos 140
Guantera 140
Consola central 140
Compartimento de almacenamiento debajo del asiento 141
Portalentes 141

Arranque y parada del motor

Arranque y parada del motor – Precauciones 142
Interruptor de encendido 142
Botón de arranque sin llave 143
Arranque del motor 143
Parada del motor 145
Apagado automático del motor 146
Acceso a la posición de resguardo de la llave pasiva - Vehículos con: Botón de arranque sin llave 147
Arranque y parada del motor – Solución de problemas 147

Start-Stop automático

Qué es Auto-Start-Stop 151
Precauciones de Auto-Start-Stop 151
Activación y desactivación de Start-Stop automático 151
Parada del motor 151
Rearranque del motor 151
Indicadores de Auto-Start-Stop 151
Start-Stop automático – Solución de problemas 152

Combustible y Recarga de combustible

Precauciones de llenado y reposición de combustible 154
Calidad del combustible 154

Bajo nivel de combustible 155
Recarga de combustible 156
Capacidad del tanque de combustible 159
Llenado y reposición de combustible – Solución de problemas 159

Filtro de partículas Diesel

Qué es el filtro de partículas diésel 160
Cómo funciona el filtro de partículas diésel 160
Precauciones del filtro de partículas diésel 160
Requisitos del filtro de partículas diésel 161
Regeneración manual del filtro de partículas diésel 161
Filtro de partículas diésel – Solución de problemas 163

Catalizador

Qué es el convertidor catalítico 165
Precauciones del convertidor catalítico 165
Convertidor catalítico – Solución de problemas 165

Caja de cambios manual

Precauciones de la transmisión manual 167
Cambio a marcha atrás 167
Indicadores de cambios de la transmisión manual 167
Verificación del nivel de fluido de la transmisión manual 168
Verificación del nivel de fluido del embrague 168
Capacidad y especificación del fluido de la transmisión manual 168
Capacidad y especificación del fluido del embrague 168

Caja de cambios automática

Precauciones de la transmisión automática 169
Posiciones de la transmisión automática 169
Cambiar a velocidad el vehículo - Vehículos con: Cambio electrónico 170
Cambiar a velocidad el vehículo - Vehículos con: Cambio mecánico 171
Indicadores de posición de la transmisión automática 171
Cambio de marchas manual 171
Modo Punto muerto temporal - Vehículos con: Cambio electrónico 172
Uso de la selección progresiva de rango 173
Retorno automático a Estacionamiento (P) - Vehículos con: Cambio electrónico 174
Interbloqueo de freno-marcha - Vehículos con: Cambio mecánico 174
Liberación manual de estacionamiento - Vehículos con: Cambio electrónico 175
Advertencias sonoras de la transmisión automática - Vehículos con: Cambio electrónico 178
Advertencias sonoras de la transmisión automática - Vehículos con: Cambio mecánico 178

Tracción en las cuatro ruedas

Cómo funciona la tracción en las cuatro ruedas - 4x4 con acoplamiento a medio tiempo 179
Cómo funciona la tracción en las cuatro ruedas - 4x4 avanzado con modo 4A 179
Limitaciones de la tracción en las cuatro ruedas 180

Contenido

Activación y desactivación de la tracción en las cuatro ruedas 182
Selección de un modo de manejo de tracción en las cuatro ruedas - 4x4 con acoplamiento a medio tiempo 182
Selección de un modo de manejo de tracción en las cuatro ruedas - 4x4 avanzado con modo 4A 184
Modos de tracción en las cuatro ruedas 185
Indicadores de la tracción en las cuatro ruedas 186
Capacidad y especificación del fluido de la caja de transferencia 186
Tracción en las cuatro ruedas – Solución de problemas 186

Bloqueo del diferencial electrónico

Qué es el diferencial de bloqueo electrónico 189
Activación y desactivación del diferencial de bloqueo electrónico 189
Indicadores del diferencial de bloqueo electrónico 190
Diferencial de bloqueo electrónico – Solución de problemas 192

Frenos

Precauciones del freno 194
Sistema antibloqueo de frenos 194
Freno sobre acelerador 194
Ubicación del depósito del fluido de frenos 194
Verificación del nivel de fluido de frenos 194
Especificación del fluido de frenos 195
Frenos – Solución de problemas 195

Freno de estacionamiento

Activación del freno de mano 198
Liberación del freno de mano 198
Advertencia sonora del freno de mano 198
Freno de mano – Solución de problemas 198

Freno de estacionamiento eléctrico

Qué es el freno de estacionamiento eléctrico 200
Activación del freno de mano eléctrico 200
Activación del freno de mano eléctrico en caso de emergencia 200
Liberación del freno de mano eléctrico en forma manual 200
Liberación automática del freno de mano eléctrico 201
Advertencia sonora del freno de mano electrónico 201
Liberación del freno de estacionamiento eléctrico si la batería del vehículo se quedó sin carga 201
Freno de mano eléctrico – Solución de problemas 201

Asistencia de frenado en marcha atrás

Qué es la asistencia de frenado en marcha atrás 204
Cómo funciona la asistencia de frenado en marcha atrás 204
Precauciones de asistencia de frenado en marcha atrás 204
Activación y desactivación de la asistencia de frenado en marcha atrás 205
Anulación de la asistencia de frenado en marcha atrás 205
Indicadores de asistencia de frenado en marcha atrás 206
Asistencia de frenado en marcha atrás – Solución de problemas 206

Contenido

Asistencia de arranque en pendientes

Qué es la asistencia de arranque en pendientes 208
Cómo funciona la asistencia de arranque en pendientes 208
Precauciones de asistencia de arranque en pendientes 208
Activación y desactivación de asistencia de arranque en pendientes 208
Asistencia de arranque en pendientes – Solución de problemas 208

Espera automática

Cómo funciona la espera automática 209
Activación y desactivación de espera automática 209
Uso de espera automática 209
Indicadores de espera automática 210

Control de tracción

Qué es el control de tracción 211
Cómo funciona el control de tracción 211
Activación y desactivación del control de tracción 211
Indicador del control de tracción 211
Control de tracción – Solución de problemas 212

Control de estabilidad

Cómo funciona el control de estabilidad 213
Activación y desactivación del control de estabilidad 214
Indicador de control de estabilidad 215
Control de estabilidad – Solución de problemas 216

Control de descenso en pendientes - 4x4

Qué es el control de descenso en pendientes 217
Cómo funciona el control de descenso en pendientes 217
Precauciones para el control de descenso en pendientes 217
Activación y desactivación del control de descenso en pendientes 218
Configuración de la velocidad de descenso en pendiente 218
Indicador del control de descenso en pendientes 218
Control de descenso en pendientes – Solución de problemas 219

Dirección

Dirección hidráulica eléctrica 220
Dirección – Solución de problemas 220

Ayuda de estacionamiento

Precauciones de la ayuda de estacionamiento 223
Activación y desactivación de la ayuda de estacionamiento 224
Asistencia de estacionamiento trasera 224
Asistencia de estacionamiento delantero 225
Indicadores de la ayuda de estacionamiento 226
Ayuda de estacionamiento – Solución de problemas 227

Cámara retrovisora

Qué es la Cámara retrovisora 228
Precauciones de la cámara de estacionamiento trasera 228
Ubicación de la cámara de estacionamiento trasera 228
Guía de la cámara de estacionamiento trasera 229

Configuración de la cámara de estacionamiento trasera 229

Cámara de 360 grados

Qué es la cámara de 360 grados 231
Cómo funciona la cámara de 360 grados 231
Precauciones de la cámara de 360 grados 231
Ubicación de las cámaras de 360 grados 232
Guía de la cámara de 360 grados 232
Configuración de la cámara de 360 grados 233

Control de velocidad crucero

Qué es el control de velocidad crucero 235
Activación y desactivación del control de velocidad crucero 235
Configuración de la velocidad del control de velocidad crucero 235
Cancelación de la velocidad programada 236
Reanudación de la velocidad programada 236
Indicadores del control de velocidad crucero 236

Control de velocidad crucero adaptativo

Cómo funciona el control de velocidad crucero adaptativo 237
Cómo funciona el control de velocidad crucero adaptativo con parada y arranque 237
Precauciones del control de velocidad crucero adaptativo 237
Limitaciones del control de velocidad crucero adaptativo 238
Activación y desactivación del control de velocidad crucero adaptativo 240
Cancelación automática del control de velocidad crucero adaptativo 241
Configuración de la velocidad del control de velocidad crucero adaptativo 241
Configuración de la distancia con el control de velocidad crucero adaptativo 242
Cancelación de la velocidad programada 244
Reanudación de la velocidad programada 244
Anulación de la velocidad programada 245
Indicadores del control de velocidad crucero adaptativo 245
Cambio de control de velocidad crucero adaptativo a control de velocidad crucero 245
Centralización de carril 246
Control de velocidad crucero adaptativo – Solución de problemas 249

Control del modo de manejo

Qué es el control del modo de manejo 252
Cómo funciona el control del modo de manejo 252
Selección de un modo de manejo 253
Selección de un modo de manejo 253
Modo de conducción 253

Limitador de la velocidad

Cómo funciona el limitador de velocidad 256
Precauciones del limitador de velocidad 256
Activación y desactivación del limitador de velocidad 256
Configuración del límite de la velocidad 256
Cambio del límite de la velocidad programada 256

Cancelación del límite de la velocidad programada 256
Reanudación del límite de la velocidad programada 256
Exceso intencional del límite de la velocidad programada 257
Indicadores del limitador de velocidad 257
Advertencias sonoras del limitador de velocidad 257

Sistema de mantenimiento de carril

Qué es el sistema de mantenimiento de carril 258
Cómo funciona el sistema de mantenimiento de carril 258
Precauciones del sistema de mantenimiento de carril 258
Limitaciones del sistema de mantenimiento de carril 259
Activación y desactivación del sistema de mantenimiento de carril 259
Activación del modo del sistema de mantenimiento de carril 260
Configuración del sistema de mantenimiento de carril 260
Modo alerta 260
Modo asistencia 261
Modo alerta y asistencia 261
Indicadores del sistema de mantenimiento de carril 261
Asistencia de punto ciego 262
Asistencia de punto ciego con cobertura de remolque 263
Sistema de mantenimiento de carril – Solución de problemas 266

Sistema de información del punto ciego

Qué es el sistema de información del punto ciego 269
Cómo funciona el sistema de información del punto ciego 269
Precauciones del sistema de información del punto ciego 269
Limitaciones del sistema de información del punto ciego 269
Requisitos del sistema de información del punto ciego 270
Activación y desactivación del sistema de información del punto ciego 270
Ubicación de los sensores del sistema de información del punto ciego 270
Indicadores del sistema de información del punto ciego 271
Sistema de información del punto ciego – Solución de problemas 271

Alerta tráfico cruzado

Qué es el alerta de tráfico cruzado 273
Cómo funciona el alerta de tráfico cruzado 273
Precauciones de alerta de tráfico cruzado 273
Limitaciones de alerta de tráfico cruzado 273
Activación y desactivación del alerta de tráfico cruzado 274
Ubicación de los sensores del alerta de tráfico cruzado 274
Indicadores de alerta de tráfico cruzado 275
Alerta de tráfico cruzado – Solución de problemas 275

Asistente precolisión

Qué es el asistente de precolisión 276
Cómo funciona el asistente de precolisión 276
Precauciones del asistente de precolisión 276
Limitaciones del asistente de precolisión 277
Activación y desactivación del asistente de precolisión 278
Ubicación de los sensores del asistente de precolisión 278

Contenido

Indicación de distancia 279
Alerta de distancia 280
Frenado de emergencia automático 281
Asistente de dirección evasiva 281
Asistente de precolisión – Solución de problemas 282

Alerta del conductor

Qué es la alerta del conductor 284
Cómo funciona la alerta del conductor 284
Precauciones de alerta del conductor 284
Limitaciones de alerta del conductor 285
Activación y desactivación de la alerta del conductor 285
Indicadores de alerta del conductor 285
Alerta del conductor – Solución de problemas 285

Transporte de carga

Precauciones de traslado de carga 286
Accesorios de retención de carga y capacidades 287
Portaequipajes 287

Caja de carga

Precauciones de la caja de carga.....289
Puntos de anclaje de la caja de carga 289
Ranuras de la caja de carga 291
Tapas de acceso de la caja de carga 291

Conexión de un remolque

Precauciones de conexión de un remolque 293
Brazo de remolque 293
Conexión de un remolque 295
Control de la iluminación del remolque 296
Conexión de un remolque – Solución de problemas 297

Conducción con un trailer

Precauciones de arrastre del remolque 298
Precauciones del freno del remolque 298
Limitaciones de arrastre del remolque 299
Colocación o retiro de un bote o embarcación personal 299
Pesos y dimensiones de arrastre 299
Arrastre del remolque – Solución de problemas 300

Control de balanceo del trailer

Cómo funciona el control de oscilación del remolque 301
Precauciones de control de oscilación del remolque 301
Activación y desactivación del control de oscilación del remolque 301

Conducción en condiciones especiales con tracción a las cuatro ruedas

Pantalla del todoterreno 302

Recomendaciones para la conducción

Conducción en condiciones especiales con tracción a las cuatro ruedas 305
Precauciones con bajas temperaturas 308
Manejo económico 308
Cubrealfombras del piso 309

Contenido

Información de choques y averías

Activación y desactivación de las luces intermitentes de emergencia 310
Arranque con cables de emergencia 310
Sistema de alerta postcolisión 312
Frenado posterior a colisiones 312
Apagado automático ante choques 313
Remolque de recuperación 313
Transporte del vehículo 315

Remolque del vehículo

Remolque de emergencia 316

Equipo de emergencia

Almacenamiento del botiquín de primeros auxilios 317
Almacenamiento del extintor de incendios 317
Almacenamiento del triángulo reflectante de emergencia 317

Fusibles y relés

Precauciones del fusible 318
Caja de fusibles debajo del capó 318
Caja de fusibles de la batería 328
Caja de fusibles del módulo de control de la carrocería 329
Identificación de los tipos de fusibles 333
Fusibles – Solución de problemas 333

Guía de inspección del vehículo

Inspección del sistema de frenos 334

Mantenimiento

Precauciones de mantenimiento 335
Apertura y cierre del capó 335
Bajo el capó - Vista de conjunto - 2.0L Diesel 337
Bajo el capó - Vista de conjunto - 3.0L Diesel 338
Aceite del motor 339
Verificación del refrigerante 341
Filtro de aire del motor 346
Separador de agua del filtro de combustible - Vaciado 347
Cambio del filtro de combustible 347
Descripción general del direccionamiento del cinturón de seguridad - 2.0L Diesel 348
Descripción general del direccionamiento del cinturón de seguridad - 3.0L Diesel 348
Cambio de la batería de 12 V 348
Alineación de los faros 351
Bombillos exteriores 352
Bombillos interiores 360

Cuidados del vehículo

Limpieza del exterior del vehículo 361
Limpieza del interior 363
Pequeñas reparaciones de la pintura 365
Solidificación del vehículo 365

Guardado del vehículo

Preparación del vehículo para su almacenamiento 366
Remoción del vehículo del almacenamiento 367

Información de llantas y neumáticos

Ubicación de la etiqueta del neumático 369
Uso de cadenas para nieve 369

Cuidado de los neumáticos

Verificación de la presión de los neumáticos 371
Inflado de los neumáticos 371
Inspección de daño en los neumáticos 372
Inspección de los vástagos de las válvulas de los neumáticos.....373
Rotación de neumáticos 374

Sistema de control de la presión de los neumáticos

Qué es el sistema de control de presión de los neumáticos 375
Precauciones del sistema de control de presión de los neumáticos 375
Limitaciones del sistema de control de presión de los neumáticos 375
Visualización de la presión de los neumáticos 375
Restablecimiento del sistema de control de presión de los neumáticos 376
Sistema de control de presión de los neumáticos – Solución de problemas 376

Cambio de una rueda

Cambio de rueda pinchada 379
Tuercas de rueda 387

Capacidades y especificaciones

Datos técnicos motor - 2.0L Diesel 389
Datos técnicos motor - 3.0L Diesel 390
Especificaciones de la suspensión 391
Pesos del vehículo 392
Dimensiones del vehículo - Cabina doble 404
Dimensiones del vehículo - Cabina simple 405
Capacidad y especificación del aceite del motor - 2.0L Diesel 407
Capacidad y especificación del aceite del motor - 3.0L Diesel 407
Capacidad y especificación del sistema de refrigeración - 2.0L Diesel 408
Capacidad y especificación del sistema de refrigeración - 3.0L Diesel 409
Capacidad del tanque de combustible 410
Capacidad y especificación del sistema del aire acondicionado - 2.0L Diesel 411
Capacidad y especificación del sistema del aire acondicionado - 3.0L Diesel 411
Especificación del líquido del lavaparabrisas 412
Capacidad y especificación del fluido de la transmisión manual 412
Capacidad y especificación del fluido del embrague 413
Capacidad y especificación del fluido de la transmisión automática 413
Especificación del fluido de frenos 414
Capacidad y especificación del fluido de la caja de transferencia 415
Capacidad y especificación del fluido del eje delantero 416
Capacidad y especificación del fluido del eje trasero 416

Identificación del vehículo

Número de identificación del vehículo 418
Número del motor 419

Vehículo conectado

Qué es un vehículo conectado 421
Requisitos del vehículo conectado 421
Limitaciones del vehículo conectado 421
Conexión de un vehículo a una red móvil 421
Conexión de un vehículo a una red wifi 422

Vehículo conectado – Solución de problemas 422

Sistema de audio

Precauciones del sistema de audio 424
Activación y desactivación de la unidad de audio 424
Selección de la fuente de audio 424
Reproducción o pausa de la fuente de audio 424
Ajuste del volumen 424
Activación y desactivación del modo aleatorio 425
Activación y desactivación del modo de repetición 425
Configuración de una memoria preconfigurada 425
Ajuste de la configuración de sonido 425
Configuración de una hora y fecha 425
Radio AM/FM 426

Pantalla del sistema de información y entretenimiento

Descripción general de la pantalla de entretenimiento e información 427
Reiniciación de la pantalla central 429

Interacción de voz

Asistente de Ford 430

Teléfono

Precauciones del teléfono 432
Conexión del celular 432
Menú del teléfono 432
Realización y recepción de una llamada telefónica 433
Envío y recepción de un mensaje de texto 434

Bluetooth®

Conexión de dispositivo Bluetooth® 435
Reproducción de medios mediante Bluetooth® 435

Aplicaciones

Precauciones de la aplicación 437
Requisitos de la aplicación 437
Habilitación de aplicaciones en un dispositivo iOS 437
Habilitación de aplicaciones en un dispositivo Android 437
Activación y desactivación de Apple CarPlay 438
Activación y desactivación automática de Android 438

Actualizaciones de software en el vehículo

Actualizaciones de software en el vehículo 439
Ajustes de la actualización del software 439
Indicadores de actualización del software 441

Reinicio del sistema del vehículo

Realización de restablecimiento del sistema 442

Accesorios

Ubicación del cableado auxiliar 443

Información para el cliente

Advertencia antivuelco 444
Reconocimiento de derechos de autor de software de terceros 444
Declaración de conformidad 444
Etiquetas de certificación de radiofrecuencia 446

Recomendación de las piezas de repuesto 483
Equipos de comunicación móvil 483
Contrato de licencia de usuario final 484

Apéndices

Compatibilidad electromagnética 513

ACERCA DE ESTA PUBLICACIÓN

PELIGRO: Manejar mientras está distraído puede ocasionar la pérdida de control del vehículo, un choque y lesiones. Le recomendamos enfáticamente que tenga extrema precaución cuando utilice cualquier dispositivo que pudiera distraerlo mientras maneja. Su responsabilidad principal es la operación segura del vehículo. Recomendamos que no se utilice ningún dispositivo portátil al manejar y se sugiere el uso de sistemas activados por voz cuando sea posible. Asegúrese de conocer todas las leyes locales correspondientes que puedan afectar el uso de dispositivos electrónicos mientras maneja.

Gracias por elegir Ford. Le recomendamos que dedique un poco de su tiempo para leer esta publicación y a conocer su vehículo. Mientras más sepa acerca de su vehículo, mayor seguridad y placer sentirá al conducirlo.

Nota: *use y opere el vehículo de acuerdo con las leyes y regulaciones vigentes.*

Nota: *cuando venda el vehículo, entregue toda la información impresa del propietario.*

Características y opciones

Nota: *en esta publicación, se describen las funciones y opciones del producto disponibles en toda la gama de modelos disponibles, a veces incluso antes de que se ponga a disposición del público general. Es posible que describa opciones que no estén disponibles en el vehículo que compró.*

Ilustraciones

Nota: *Es posible que algunas de las ilustraciones de esta publicación muestren funciones de otros modelos, por lo que algunas podrían parecerle diferentes de las de su vehículo.*

Ubicación de los componentes

Esta publicación podría calificar la ubicación de un componente como del lado izquierdo o del lado derecho. El lado se determina al estar hacia delante en el asiento.

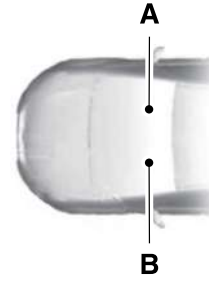

A Lado derecho

B Lado izquierdo

CÓMO USAR ESTA PUBLICACIÓN

Para encontrar información sobre su vehículo rápidamente, use la búsqueda por palabras en la aplicación Manual del propietario.

SÍMBOLOS USADOS EN EL VEHÍCULO

A continuación, le mostramos algunos de los símbolos que pueden aparecer en su vehículo.

Airbag

Sistema de aire acondicionado

Tipo de lubricante del sistema de aire acondicionado

Sistema de frenos antibloqueo

Evitar fumar, producir llamas o chispas

Batería

Ácido de la batería

Motor del soplador

Fluido de frenos, no derivado del petróleo

Sistema de frenos

Sistema de frenos

Filtro de polen

Verificar la tapa de combustible

Cierre de seguridad para niños de puertas traseras

Anclaje inferior de asientos para niños

Anclaje para correas de sujeción de asientos para niños

Control de velocidad crucero

No abra si está caliente.

Freno de estacionamiento eléctrico

Filtro de aire del motor

Líquido refrigerante del motor

Temperatura del refrigerante del motor

Aceite del motor

Gas explosivo

Advertencia del ventilador

Abrochar cinturón de seguridad

Inflamable

Luces antiniebla delanteros

Glosario de símbolos

Restablecimiento del surtidor de combustible

Compartimiento de fusibles

Luces intermitentes de emergencia

Luces altas

Luces delanteras encendidas

Vidrio trasero térmico

Control de descenso en pendiente

Control de la bocina

Mecanismo interior de liberación del maletero

Gato

Mantener fuera del alcance de los niños

Control de luces

Nivel bajo de combustible

Advertencia de neumático con presión baja

Mantener el nivel correcto de fluido

Luz indicadora de mal funcionamiento (MIL)

Consultar las instrucciones de operación

Alarma de emergencia

Ayuda de estacionamiento

Luces de estacionamiento

Airbag del pasajero activado

Airbag del pasajero desactivado

Fluido de dirección hidráulica

Elevavidrios eléctricos delanteros y traseros

Bloqueo de los elevavidrios eléctricos

Requiere técnico registrado

Alerta de seguridad

Consulte el manual del propietario.

Consulte el Manual de servicio

Airbag lateral

Glosario de símbolos

Protección para los ojos

Control de estabilidad

Control de estabilidad apagado

Control de camino

Señal de giro

Desempañador del parabrisas

Sistema de limpieza del parabrisas

Limpia y lavaparabrisas

PELIGRO: No conecte dispositivos de conexión inalámbrica al conector de enlace de datos. Terceros no autorizados podrían obtener acceso a los datos del vehículo, lo que podría perjudicar el rendimiento de los sistemas relacionados con la seguridad. Solo permita que las instalaciones de reparaciones que siguen nuestras instrucciones de servicio y reparación conecten sus equipos al conector de enlace de datos.

Respetamos su privacidad y nos comprometemos a protegerla. La información que contiene esta publicación era correcta al momento de la emisión, pero, debido a que la tecnología evoluciona rápidamente, le recomendamos que visite el sitio web local de Ford para obtener la información más reciente.

Su vehículo cuenta con unidades electrónicas de control con capacidad de grabación de datos y almacenamiento permanente o temporal de datos. Estos datos podrían incluir información sobre la condición y el estado de su vehículo, los requisitos de mantenimiento del vehículo, eventos y fallas. En esta sección, se describen los tipos de datos que se pueden grabar. Algunos de los datos grabados se almacenan en registros de eventos o registros de errores.

Nota: *Los registros de errores se restablecen después de que se realice un mantenimiento o una reparación.*

Nota: *Podemos proporcionar información en respuesta a solicitudes oficiales de la fuerza policial, de otras autoridades gubernamentales o de terceros que actúen con la debida autoridad legal o mediante un procedimiento judicial. Esta información está disponible para su uso en procesos legales.*

Los datos que se graban incluyen, por ejemplo, los siguientes:

- Estados de funcionamiento de los componentes del sistema, como nivel de combustible, presión de neumático y nivel de carga de batería.
- Estados de componentes y del vehículo, como velocidad de la rueda, aceleración lateral y estados del cinturón de seguridad.
- Eventos o errores en sistemas principales, como luces delanteras y frenos.
- Respuestas del sistema a situaciones de conducción, como implementación de la bolsa de aire y control de estabilidad.
- Condiciones ambientales, como la temperatura.

Algunos de estos datos, cuando se usan junto con otra información (un informe de accidente, daños al vehículo o declaraciones de testigos oculares, por ejemplo), se pueden asociar con una persona en particular.

Servicios que proveemos

Si usa nuestros servicios, recopilamos y usamos datos (como información de la cuenta, ubicación del vehículo y características de manejo, por ejemplo) que podrían identificarlo. Transmitimos estos datos por medio de una conexión dedicada protegida. Solo recopilamos y usamos datos para permitirle usar los servicios a los que se suscribió, con su consentimiento y en cuanto esté permitido por ley. Para obtener más información, consulte los términos y condiciones de los servicios a los que se suscribió.

Para obtener información adicional sobre nuestra política de privacidad, visite el sitio web local de Ford.

Servicios de terceros

Le recomendamos que revise los términos y las condiciones, y la información de privacidad de datos de todos los servicios con los que cuente su vehículo o a los que se haya suscrito. No nos hacemos responsables de los servicios que proveen terceros.

DATOS DE SERVICIO

Nuestros concesionarios recopilan datos de servicio por medio del conector de enlace de datos en su vehículo. Usan los datos de servicios (registros de errores, por ejemplo) para facilitar su trabajo cuando lleve a reparar su vehículo. Comparten estos datos con nuestro equipo técnico, si es necesario, para que contribuyan con el diagnóstico. Además de usar esta información para realizar diagnósticos y reparaciones, compartimos datos de servicio con nuestros proveedores de servicio, como proveedores de partes, cuando sea necesario y cuando la ley lo permita, para realizar mejoras continuas o la usamos junto con otra información que tengamos sobre usted, como información de contacto, para ofrecerle productos y servicios que puedan ser de su interés según sus preferencias y donde lo permita la ley. Nuestros proveedores de servicio tienen las mismas obligaciones legales para proteger sus datos y conservarlos en conformidad con las políticas de retención de datos.

Nota: *Los centros de reparación de terceros también pueden recopilar datos de servicio por medio del conector de enlace de datos en su vehículo.*

CONFIGURACIÓN DE DATOS

Su vehículo cuenta con unidades electrónicas de control con capacidad de almacenamiento de datos según sus ajustes personalizados. Estos datos se almacenan de forma local en el vehículo o en dispositivos que conecte a su vehículo, por ejemplo, una unidad USB o un reproductor digital de música. Puede borrar algunos de estos datos o también puede elegir compartirla por medio de los servicios a los que se suscriba.

Datos de comodidad y conveniencia

Los datos que se graban incluyen, por ejemplo, los siguientes:

- Posición de los asientos y el volante,
- Ajustes del sistema de climatización,
- Presintonías radiales,

Datos de entretenimiento

Los datos que se graban incluyen, por ejemplo, los siguientes:

- Música, videos o arte de tapa,
- Contactos y entradas de agenda correspondientes,
- Destinos de navegación.

DATOS DEL DISPOSITIVO MÓVIL

Si conecta un dispositivo móvil a su vehículo, puede mostrar datos desde su dispositivo en la pantalla táctil, como, música y arte de tapa. Puede compartir los datos del vehículo con aplicaciones móviles de su dispositivo por medio del sistema. Véase **Requisitos de la aplicación** (página 427).

La aplicación móvil funciona a través del dispositivo conectado que nos envía los datos a Estados Unidos. Esta información está cifrada e incluye, por ejemplo, el número de identificación vehicular del vehículo, el número de serie del módulo SYNC, el odómetro, las aplicaciones activas, las estadísticas de uso y la información de depuración. Conservamos estos datos cuanto sea necesario para brindar este servicio, resolver problemas, realizar mejoras continuas y ofrecerle productos y servicios que puedan ser de su interés, según sus preferencias y en cuanto esté permitido por ley.

Si conecta un teléfono celular al sistema, el sistema genera un perfil que se asocia a dicho teléfono celular. El perfil del teléfono celular habilita más funciones móviles y una operación más eficaz. El perfil contiene, por ejemplo, datos de su libreta telefónica, mensajes de texto leídos y no leídos e historial de llamadas, incluido el historial de llamadas que recibió cuando el teléfono celular no estaba conectado al sistema.

Si conecta un dispositivo multimedia, el sistema genera y conserva un índice del dispositivo multimedia del contenido multimedia compatible. El sistema también mantiene un breve registro de diagnóstico de aproximadamente 10 minutos de toda la actividad reciente.

El perfil del celular, el índice de dispositivos multimedia y el registro de diagnóstico permanecen en su vehículo hasta que los borre y, por lo general, podrá acceder a estos contenidos únicamente en su vehículo cuando conecte el celular o el dispositivo multimedia. Si ya no va a utilizar el sistema o el vehículo, le recomendamos que use la función de restablecimiento general para borrar la información almacenada. Véase **Realización de restablecimiento del sistema** (página 432).

No podrá acceder a los datos del sistema si no tiene un equipo especial y acceso al módulo del vehículo.

Para obtener información adicional sobre nuestra política de privacidad, visite el sitio web local de Ford.

Nota: *para saber si el vehículo tiene una tecnología de conectividad, visite www.FordConnected.com.*

DATOS DEL SISTEMA DE LLAMADA DE EMERGENCIA (SI ESTÁ EQUIPADO)

Cuando el sistema de llamada de emergencia está activo, puede avisar a los servicios de emergencia que su vehículo colisionó y que se desplegó el airbag o se apagó el surtidor. Además, algunas versiones o actualizaciones del sistema de llamada de emergencia pueden transmitirles a los operadores de los servicios de emergencia, de manera electrónica o verbal, la ubicación del vehículo u otra información detallada sobre el vehículo o la colisión, a fin de que los operadores del servicio de emergencia puedan proporcionar los servicios de emergencia adecuados. Si no desea brindar esta información, no active el sistema de llamada de emergencia.

Nota: *No puede desactivar sistemas de llamadas de emergencia exigidos por ley.*

VOLANTE DE DIRECCIÓN

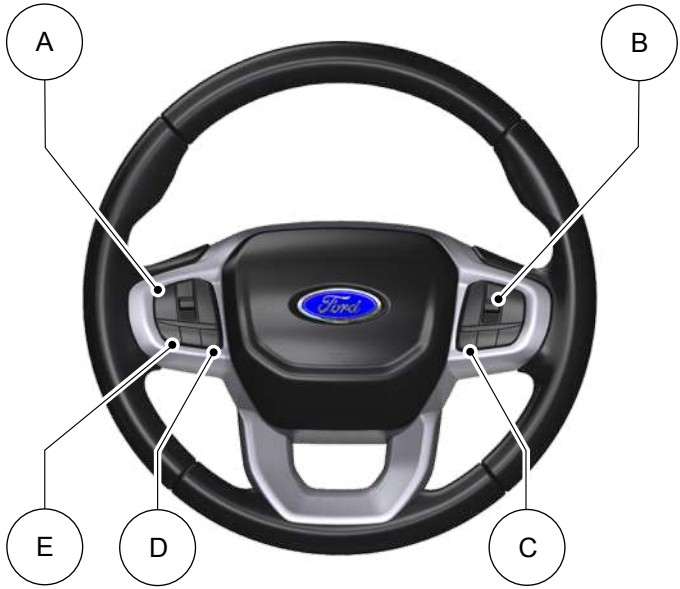

A Véase **Activación y desactivación del control de velocidad crucero** (página 235). Véase **Activación y desactivación del control de velocidad crucero adaptativo** (página 240).

B Véase **Uso de los controles de la pantalla del cuadro de instrumentos** (página 104).

C Véase **Realización y recepción de una llamada telefónica** (página 423).

D Véase **Uso del asistente de Ford** (página 420).

E Véase **Ajuste del volumen** (página 414).

CUADRO DE INSTRUMENTOS

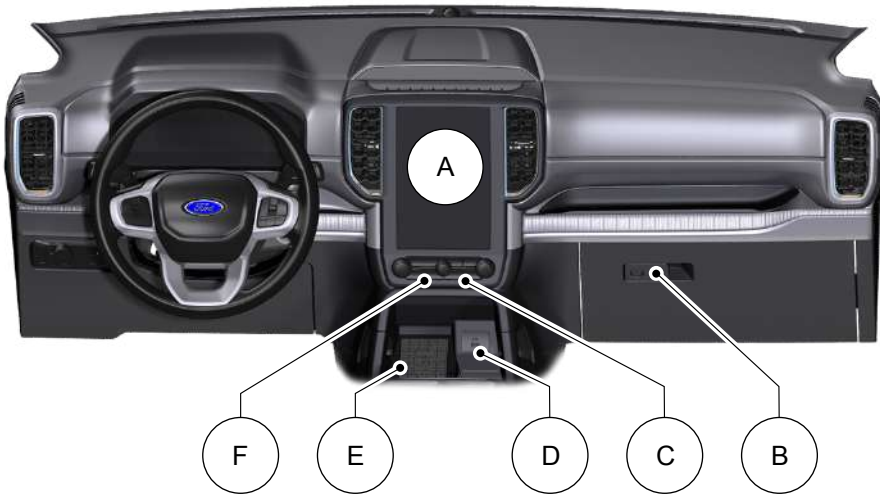

A Véase **Descripción general de la pantalla de entretenimiento e información** (página 417).

B Véase **Apertura de la guantera** (página 140).

C Véase **Identificar la unidad del climatizador** (página 114). Véase **Identificar la unidad del climatizador** (página 119).

D Véase **Recarga de un dispositivo** (página 136).

E Véase **Recarga de dispositivo inalámbrico** (página 138).

F Véase **Activación y desactivación de las luces intermitentes de emergencia** (página 310).

INTERIOR DEL VEHÍCULO

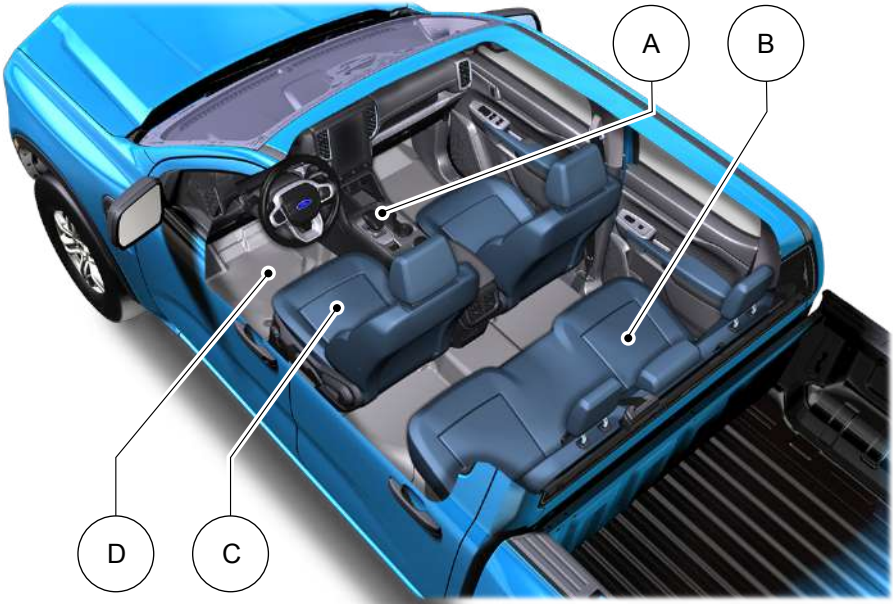

A Véase **Indicadores de posición de la transmisión automática** (página 171).
Véase **Indicadores de cambios de la transmisión manual** (página 167).

B Véase **Despliegue del respaldo del asiento** (página 131).

C Véase **Modo correcto de sentarse** (página 124).

D Véase **Cubrealfombras del piso** (página 309).

EXTERIOR FRONTAL

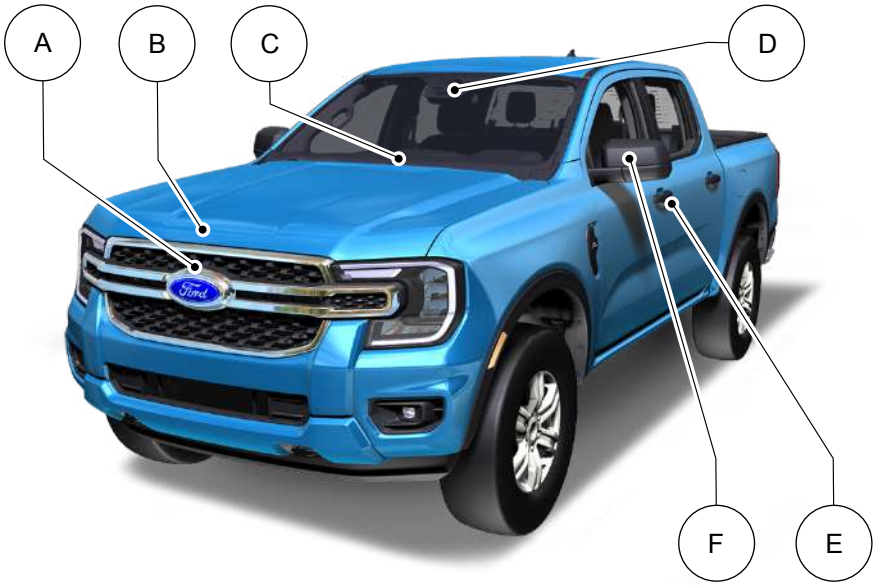

A Véase **Ubicación de las cámaras de 360 grados** (página 232).

B Véase **Apertura y cierre del capó** (página 335).

C Véase **Reemplazo de las escobillas delanteras del limpiaparabrisas** (página 72).

D Véase **Qué es el sistema de mantenimiento de carril** (página 258).

E Véase **Bloqueo y desbloqueo de las puertas con la hoja de la llave** (página 56). Véase **Bloqueo y desbloqueo de las puertas con el comando a distancia** (página 56).

F Véase **Ajuste de los espejos exteriores** (página 93).

EXTERIOR TRASERO

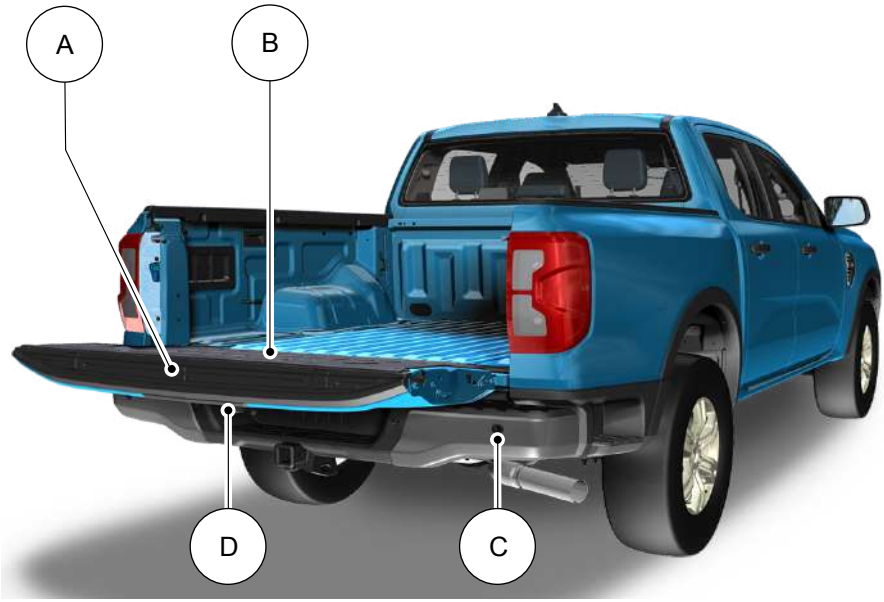

A Véase **Apertura de la compuerta desde el exterior del vehículo** (página 63).

B Véase **Superficie de trabajo de la compuerta** (página 63).

C Véase **Ubicación de los sensores de la ayuda de estacionamiento trasero** (página 224).

D Véase **Ubicación de las cámaras de 360 grados** (página 232).

PRECAUCIONES DE SEGURIDAD PARA NIÑOS

PELIGRO: Para proteger a los niños que miden menos de 150 cm de altura utilice un asiento de seguridad para niños aprobado en el asiento trasero.

PELIGRO: NUNCA use un sistema de seguridad para niños orientado hacia atrás en un asiento protegido por un AIRBAG ACTIVO delantero. Puede causar LESIONES GRAVES o causar la MUERTE del NIÑO.

PELIGRO: Lea y siga las instrucciones del fabricante cuando instale el asiento para niños.

PELIGRO: No modifique los asientos para niños de ninguna manera.

PELIGRO: No lleve a un niño en su falda cuando el vehículo esté en movimiento.

PELIGRO: No deje solos a los niños ni a las mascotas dentro del vehículo. Si no sigue estas instrucciones, se podrían producir lesiones personales o causar la muerte.

PELIGRO: Si el vehículo ha estado involucrado en un choque, solicite que revisen los asientos para niños.

PELIGRO: Todos los niños menores de 10 años deberán viajar siempre en el asiento trasero y utilizar correctamente, y en todo momento, asientos para niños. Si no sigue estas indicaciones podría aumentarse en gran medida el riesgo de lesiones o causar la muerte.

Nota: *Solo están aprobados los asientos para niños homologados por IRAM-AITA 3680 o Autopartes de certificado de seguridad (CHAS) de acuerdo con la normativa nacional o equivalente.*

Nota: *La legislación relacionada con el uso obligatorio de asientos para niños varía de país a país.*

Para colocar un asiento para niños en un asiento con cinturón de seguridad de tres puntos, siga las recomendaciones a continuación:

- Coloque el asiento del vehículo en posición recta antes de instalar el asiento para niños.
- Use la hebilla del cinturón de seguridad correspondiente para ese asiento.

- Inserte la lengüeta del cinturón en la hebilla correspondiente hasta sentir que se engancha. Asegúrese de que la lengüeta esté sujeta firmemente a la hebilla.
- Mantenga el botón de liberación de la hebilla apuntando hacia arriba y lejos del asiento para niños, con la lengüeta entre el asiento para niños y el botón de liberación, para evitar que se libere por accidente.

PUNTOS DE ANCLAJE DEL SISTEMA DE SEGURIDAD PARA NIÑOS

QUÉ SON LOS PUNTOS DE ANCLAJE DEL SISTEMA DE SEGURIDAD PARA NIÑOS

Los puntos de anclaje le permiten instalar un sistema de seguridad para niños de forma rápida y segura.

UBICACIÓN DE LOS PUNTOS DE ANCLAJE DEL SISTEMA DE SEGURIDAD PARA NIÑOS

UBICACIÓN DE LOS PUNTOS DE ANCLAJE DE LA CORREA DE SUJECIÓN SUPERIOR DEL SISTEMA DE SEGURIDAD PARA NIÑOS

SISTEMAS DE SEGURIDAD PARA NIÑOS

INFORMACIÓN DE LA POSICIÓN DEL SISTEMA DE SEGURIDAD PARA NIÑOS

PELIGRO: Los niños deben viajar siempre en un asiento trasero y usar correctamente, en todo momento, los sistemas de seguridad adecuados.

PELIGRO: Verifique que los niños estén asegurados correctamente con un dispositivo que sea adecuado para su altura, edad y peso. Los sistemas de seguridad para niños deben comprarse por separado. Ignorar estas instrucciones y pautas puede aumentar el riesgo de que los niños sufran heridas graves o, incluso, causar la muerte.

PELIGRO: NUNCA use un sistema de seguridad para niños orientado hacia atrás en un asiento protegido por un AIRBAG ACTIVO delantero. El NIÑO puede sufrir LESIONES GRAVES o causar la MUERTE.

PELIGRO: Si usa un asiento para niños con una pata de soporte, asegúrese de que esta esté apoyada sobre el piso de manera segura.

PELIGRO: Si usa un asiento y un cinturón de seguridad para niños, asegúrese de que el cinturón de seguridad no esté flojo ni torcido.

PELIGRO: Cuando utilice un asiento para niños en el asiento trasero, el asiento para niños debe estar firmemente ajustado a la posición de asiento del vehículo. No debe tocar el apoyacabeza. De ser necesario, quite el apoyacabeza.

PELIGRO: Reinstale el apoyacabeza luego de quitar el asiento para niños.

Nota: *Consulte a un concesionario Ford para conocer los detalles más recientes sobre nuestros asientos recomendados para niños.*

Posiciones del asiento	**Categorías de grupo de peso**				
	0	**0+**	**1**	**2**	**3**
	0–10 kg	**0–13 kg**	**9–18 kg**	**15–25 kg**	**22–36 kg**
Asiento del acompañante con airbag **ACTIVADO**	X	X	X	X	X
Asiento del acompañante con airbag **DESACTIVADO**	X	X	X	X	X
Asientos traseros	U	U	U	U	U

X No es adecuado para los niños de este grupo de edad y peso.

U Adecuado para asientos para niños de categoría universal aprobados para su uso en este grupo de edad y peso.

Nota: *Mueva el asiento delantero o ajuste el respaldo hasta llegar a una posición vertical a fin de garantizar que no haya interferencia entre el asiento para niños, ubicado en el asiento trasero, y el respaldo del asiento delantero.*

Nota: *Solo puede instalar asientos para niños que permitan la sujeción mediante un cinturón de seguridad de tres puntos.*

Nota: *Cuando use un asiento para niños en el asiento trasero, ajuste el asiento delantero en una posición que evite el contacto con el pasajero de la parte trasera o con los pies o las piernas del niño.*

Asientos para niños ISOFIX

Posiciones del asiento		Categorías de grupo de peso			
		0	**0+**	**1**	**1**
		Orientación trasera	**Orientación trasera**	**Orientación delantera**	**Orientación trasera**
		0–10 kg	**0–13 kg**	**9–18 kg**	**9–18 kg**
Asiento del acompañante.	Clase de tamaño.	Sin sistema ISOFIX			
	Tipo de asiento.				
Asiento ISOFIX trasero externo.	Clase de tamaño.	E	C, D, E	A, B, B1	C, D
	Accesorio	R1	R1, R2X, R2, R3	F2, F2X, F3	R2X, R2, R3
	Tipo de asiento.	IL	IL	IL, IUF	IL
Asiento trasero central.	Clase de tamaño.	Sin sistema ISOFIX			
	Tipo de asiento.				

La clase de tamaño y el accesorio son sistemas universales y semiuniversales de asientos para niños. Puede ver los identificadores en los asientos para niños ISOFIX.

IL Adecuado para utilizar con sistemas particulares de asientos para niños ISOFIX de la categoría semiuniversal. Para obtener más información, consulte la lista de recomendaciones del vehículo del fabricante del sistema de seguridad para niños.

IUF Adecuado para utilizar con sistemas de seguridad para niños ISOFIX orientados hacia adelante de la categoría universal.

Asientos para niños de tamaño I

	Asiento del acompañante	Asientos traseros externos	Asiento trasero central
Sistemas de asientos para niños orientados hacia atrás en el asiento delantero del acompañante con airbag **ACTIVADO**.	X	-	-
Sistemas de asientos para niños de tamaño I.	X	X	X
Accesorio auxiliar adecuado.	X	X	X

I-U Adecuado para su uso con sistemas de asientos para niños de tamaño I orientados hacia delante y hacia atrás.

X No adecuado para su uso con sistemas de asientos para niños de tamaño I.

RECOMENDACIÓN SOBRE EL SISTEMA DE SEGURIDAD PARA NIÑOS

Use el asiento para niños correspondiente según se describe a continuación.

Asientos de seguridad para bebés con orientación trasera

Asegure a los niños que pesen menos de 13 kg en un asiento de seguridad para bebés orientado hacia atrás (grupo 0+) en el asiento trasero.

Asiento de seguridad para niños

Asegure a los niños que pesen entre 13 kg y 18 kg en un asiento de seguridad para niños (grupo 1) en el asiento trasero.

INSTALACIÓN DE LOS SISTEMAS DE SEGURIDAD PARA NIÑOS

USO DE LOS CINTURONES DE SEGURIDAD

PELIGRO: ¡PELIGRO EXTREMO! Nunca use un sistema de seguridad para niños orientado hacia atrás en un asiento protegido por una bolsa de aire que esté adelante.

PELIGRO: Los asientos para niños mal instalados pueden balancearse, volcarse o desprenderse causando la muerte o lesiones.

PELIGRO: No utilice un asiento para niños si la correa de sujeción cae en una hendidura del respaldo del asiento del vehículo o se sale de su borde.

Nota: *Siempre corra el asiento del acompañante completamente hacia atrás. Si resulta difícil lograr la colocación del cinturón de seguridad de acuerdo con las instrucciones del asiento para niños, ajuste el respaldo del asiento y desplace el asiento hacia delante solo lo necesario.*

Después de instalar un asiento para niños, empuje y jale del sistema hacia delante y hacia atrás y de lado a lado para comprobar que está bien sujeto.

Lea y siga las instrucciones proporcionadas por el fabricante cuando instale el asiento para niños. Si tiene alguna duda, póngase en contacto con el fabricante del asiento para niños.

Nota: *Las bolsas de aire laterales tipo cortina no interferirán con un asiento para niños o un asiento elevador correctamente instalados, ya que están diseñadas para inflarse hacia abajo desde el revestimiento del techo por encima de las puertas a lo largo de las aberturas de las ventanas laterales.*

Cuando no se utilice un asiento para niños, retírelo y guárdelo en un lugar seguro o asegúrese de que está bien sujeto. Un asiento para niños sin asegurar puede salir despedido del vehículo en un choque o una parada repentina y herir a alguien.

Puntos de anclaje ISOFIX

PELIGRO: Los anclajes inferiores ISOFIX deben utilizarse junto con los anclajes superiores (correas superiores).

PELIGRO: Al utilizar el sistema ISOFIX use un dispositivo antirrotación. Si no sigue esta instrucción, puede reducir su eficacia y aumentar el riesgo de sufrir lesiones o causar la muerte en un choque.

Nota: *Cuando compre un asiento para niños ISOFIX, asegúrese de saber el grupo de masa corporal correcto y la clase de tamaño ISOFIX para la ubicación de asientos que se necesita.*

E213581

Su vehículo posee puntos de anclaje ISOFIX para colocar los asientos para niños ISOFIX universalmente aprobados.

El sistema ISOFIX se compone de dos brazos de sujeción rígidos en el asiento para niños que se acoplan a los puntos de anclaje de los asientos traseros externos, donde el almohadón se une con el respaldo. Los puntos de anclaje de las correas están detrás de los asientos traseros externos para los asientos para niños con correa superior.

Puntos de anclaje superior

E212688

En los asientos traseros, hay dos puntos de anclaje para niños, uno para cada uno de los asientos traseros externos.

Al instalar el clip de sujeción del reposacabezas en el accesorio de anclaje, si es necesario, eleve el reposacabezas y pase la correa de sujeción entre los soportes del reposacabezas. Esto evita que la correa de sujeción se caiga del borde exterior de los asientos.

E166723

Colocación de un asiento para niños con correa superior

PELIGRO: Coloque la correa superior solo en el punto de anclaje para correa correspondiente.

PELIGRO: Asegúrese de que la correa de sujeción superior no esté floja ni torcida y esté ubicada correctamente en el punto de anclaje.

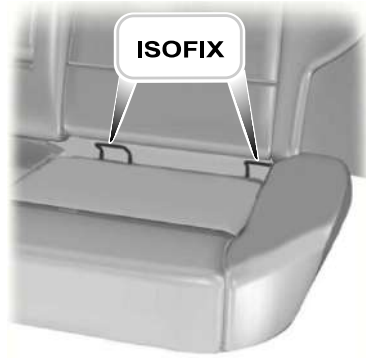

1. Empuje firmemente el asiento para niños hacia atrás para fijar los puntos de anclaje inferiores de ISOFIX.
2. Ajuste la correa de sujeción del asiento para niños, según se describe en las instrucciones del fabricante.

USO DE CORREAS DE SUJECIÓN

PELIGRO: Los anclajes de los sistemas de retención infantil están diseñados para soportar únicamente las cargas impuestas por los sistemas de retención infantil correctamente instalados. En ningún caso deben utilizarse para los cinturones de seguridad de los adultos, los arneses o para fijar otros elementos o equipos al vehículo.

PELIGRO: Asegúrese siempre de que el mecanismo de bloqueo del respaldo del asiento trasero está completamente encajado cuando está en posición vertical, intentando jalar de él de nuevo hacia abajo.

PELIGRO: Asegúrese de que el mecanismo de tensado de la correa de sujeción queda accesible cuando el respaldo está completamente encajado en el cierre.

En el panel trasero de la cabina doble hay dos anclajes de sujeción para niños, uno detrás de cada plaza de asiento más exterior en los lugares indicados. No coloque un sistema de retención infantil en el asiento trasero central.

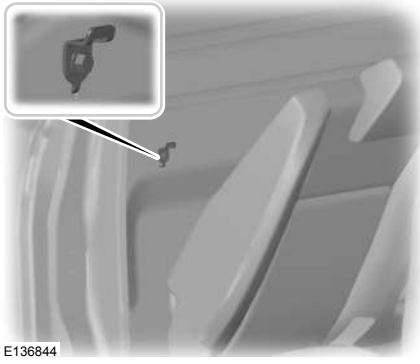
E136844

Para acceder a los anclajes del sistema de retención infantil, jale de la correa de liberación hacia arriba y desplace el respaldo del asiento hacia delante. Cuando vuelva a colocar el respaldo del asiento en posición vertical, asegúrese de que está bien encajado moviéndolo hacia delante y hacia atrás.

El siguiente diagrama muestra la correcta instalación y orientación del clip de fijación y del accesorio de anclaje.

E212688

ASIENTOS ELEVADORES

PELIGRO: No instale un asiento auxiliar ni un almohadón auxiliar solo con la correa de la cintura del cinturón de seguridad.

PELIGRO: No instale un asiento auxiliar ni un almohadón auxiliar con un cinturón de seguridad flojo o torcido.

PELIGRO: No ubique la parte del hombro del cinturón de seguridad debajo del brazo o detrás de la espalda ni deje que el niño lo haga. Si no sigue esta instrucción puede reducir su eficacia y aumentar el riesgo de sufrir lesiones o causar la muerte en un choque.

PELIGRO: No use almohadas, libros o toallas para modificar la altura del niño. Si no sigue estas instrucciones, se podrían producir lesiones personales o causar la muerte.

PELIGRO: Asegúrese de que los niños se sienten derechos.

PELIGRO: Cuando utilice un asiento para niños en el asiento trasero, el asiento para niños debe estar firmemente ajustado a la posición de asiento del vehículo. No debe tocar el apoyacabeza. De ser necesario, quite el apoyacabeza.

PELIGRO: Reinstale el apoyacabeza luego de quitar el asiento para niños.

Nota: *Cuando use un asiento para niños en el asiento trasero, ajuste el asiento delantero en una posición que evite el contacto con los pies, las piernas o el asiento del niño.*

Asiento auxiliar (grupo 2)

Asegure a los niños que pesan más de 15 kg pero que miden menos de 150 cm en un asiento auxiliar o un almohadón auxiliar.

Recomendamos que use un asiento auxiliar que combine un almohadón con un respaldo en lugar de solo un almohadón auxiliar. La posición de asiento elevado le permitirá colocar la correa de hombro del cinturón de seguridad para adultos sobre el centro del hombro del niño y la correa de la cintura apretada contra las caderas.

Almohadón auxiliar (grupo 3)

PELIGRO: Cuando use un almohadón auxiliar, asegúrese de ajustar el apoyacabeza del vehículo con el asiento en esa posición.

Coloque a los niños que pesan más de 22 kg pero que miden menos de 150 cm en un almohadón auxiliar para que permanezcan seguros.

SEGUROS PARA NIÑOS (SI ESTÁ EQUIPADO)

PELIGRO: Si tiene habilitados los seguros para niños, no se pueden abrir las puertas traseras desde el interior del vehículo.

Hay un seguro para niños en el extremo posterior de cada puerta trasera. Debe activar los seguros para niños por separado en cada puerta.

Lado izquierdo

Gire la llave hacia la derecha para activar el seguro para niños y hacia la izquierda para desactivarlo.

Lado derecho

Gire la llave hacia la izquierda para activar el seguro para niños y hacia la derecha para desactivarlo.

Nota: *Para garantizar que el seguro para niños está activado, accione dos veces la manija interior de la puerta para comprobar que la puerta no se abre.*

Nota: *Si desea abrir las puertas traseras desde el interior del vehículo cuando el seguro para niños está activado, baje la ventanilla trasera y use la manija exterior de la puerta. También le puede pedir a alguien que abra la puerta desde afuera.*

PRECAUCIONES DEL CINTURÓN DE SEGURIDAD

PELIGRO: Asegúrese de que los cinturones de seguridad estén debidamente guardados cuando no estén en uso y que no queden fuera del vehículo al cerrar las puertas.

ENGANCHE Y DESENGANCHE DE LOS CINTURONES DE SEGURIDAD

Cómo abrochar los cinturones de seguridad

Todos los cinturones de seguridad del vehículo son de tres puntos del tipo combinado de cadera y hombro.

A Lengüeta del cinturón de seguridad.

B Hebilla del cinturón de seguridad.

1. Jale el cinturón de seguridad de manera continua.

Nota: *Si jala bruscamente o si el vehículo se encuentra en una pendiente, el cinturón de seguridad puede quedar trabado.*

2. Inserte la lengüeta en la hebilla.
3. Jale del cinturón de seguridad firmemente para que no quede flojo.

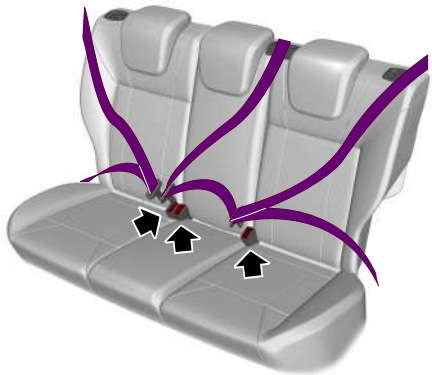

El cinturón de seguridad central de la segunda fila puede bloquearse si se devuelve con fuerza el respaldo del asiento desde una posición abatida a la posición vertical. En caso de que el cinturón de seguridad se traba, recline el asiento con el ajuste de reclinación.

Desenganche de los cinturones de seguridad

1. Oprima el botón rojo de la hebilla para liberar el cinturón de seguridad.
2. Sostenga la lengüeta del cinturón de seguridad y deje que se retraiga suavemente por completo hasta la posición de plegado.

AJUSTE DE LOS CINTURONES DE SEGURIDAD DURANTE EL EMBARAZO

PELIGRO: Colóquese el cinturón de seguridad correctamente para su seguridad y la de su bebé. No use solamente el cinturón de seguridad de hombro o el cinturón de seguridad de las caderas.

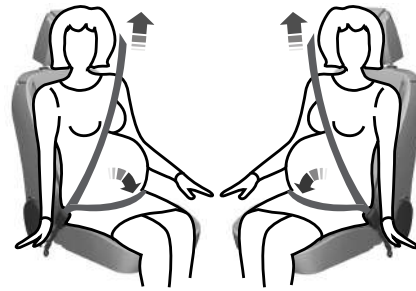

Las mujeres embarazadas siempre deben usar cinturón de seguridad. La parte correspondiente a la cadera de un cinturón de seguridad de tres puntos se debe colocar por delante de las caderas, por debajo del vientre, y se debe ajustar tanto como sea posible sin perder la comodidad. La parte correspondiente al hombro de un cinturón de seguridad de tres puntos y el cinturón de seguridad del hombro se debe colocar de tal modo que pase sobre la parte media del hombro y por el centro del pecho.

RECORDATORIO DE CINTURONES DE SEGURIDAD

INDICADORES DE RECORDATORIO DE CINTURÓN DE SEGURIDAD

Se enciende una luz de advertencia si el encendido está activado, el asiento delantero está ocupado y no está abrochado el cinturón de seguridad.

La luz de advertencia permanecerá encendida hasta que se abroche el cinturón de seguridad.

ADVERTENCIAS SONORAS DE RECORDATORIO DE CINTURÓN DE SEGURIDAD

Suena un tono de advertencia y la luz de advertencia se enciende si no usa un cinturón de seguridad cuando el vehículo supera una velocidad relativamente baja.

El tono de advertencia suena por poco tiempo o hasta que se abrocha el cinturón de seguridad.

ACTIVACIÓN Y DESACTIVACIÓN DEL RECORDATORIO DE CINTURÓN DE SEGURIDAD

Consulte a un concesionario Ford.

VERIFICACIÓN DEL ESTADO DEL CINTURÓN DE SEGURIDAD

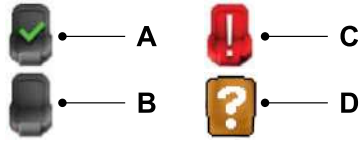

A	Cinturón de seguridad abrochado
B	Cinturón de seguridad desabrochado
C	Cinturón de seguridad trasero desabrochado recientemente
D	Falla

Verificación del estado del cinturón de seguridad

1. Presione el botón del menú en el volante de dirección para ingresar al menú principal de la pantalla de información.
2. Seleccione ***Seleccionar pantallas***.
3. Seleccione ***Cinturones de seguridad***.

VERIFICACIÓN DE LOS CINTURONES DE SEGURIDAD

Verifique los cinturones de seguridad y los sistemas de seguridad de asientos para niños de manera periódica para asegurarse de que funcionen correctamente y no estén dañados. Asegúrese de que no haya muescas, roturas ni cortes. Reemplácelos si es necesario.

Verifique los montajes de cinturón de seguridad luego de un choque.

- Retractores.
- Hebillas.
- Guía de cinturones de seguridad cruzados en los respaldos traseros.
- Anclajes de retención infantil.
- Partes anexadas.

Para obtener información específica sobre la inspección y mantenimiento del asiento de seguridad para niños, lea las instrucciones del fabricante sobre el asiento de seguridad para niños.

Recomendamos reemplazar todos los montajes de cinturón de seguridad en uso de los vehículos involucrados en un choque. Sin embargo, si el choque fue menor y un Concesionario Ford descubre que los cinturones no están dañados y funcionan correctamente, no necesitan ser reemplazados. Los montajes de cinturones de seguridad que no estaban en uso al momento del choque también deben verificarse y reemplazarse si se descubre un daño o funcionamiento inadecuado.

Cinturones de seguridad – Mensajes de información

Mensaje	Descripción
Falla en sistem. de control de cinturones traseros Requiere servicio	El sistema detectó un error que requiere atención. Haga revisar el vehículo tan pronto como sea posible.

CÓMO FUNCIONAN LOS AIRBAGS DELANTEROS

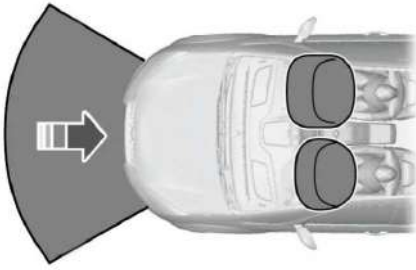

Los airbags delanteros están diseñados para abrirse en caso de que se produzca un impacto importante frontal o casi frontal. Los airbags se inflan en milésimas de segundos amortiguando el movimiento del cuerpo hacia delante y se desinflan al contacto con los ocupantes. Los airbags delanteros no están diseñados para desplegarse durante una colisión frontal leve, una colisión trasera, una colisión lateral o si el vehículo vuelca.

CÓMO FUNCIONAN LOS AIRBAGS LATERALES (SI ESTÁ EQUIPADO)

PELIGRO: No coloque objetos ni instale equipos sobre el techo interior o cerca de este en la manija lateral que puedan entrar en contacto con un airbag de cortina cuando se despliegue. Ignorar estas instrucciones puede aumentar el riesgo de lesión personal en caso de colisión.

PELIGRO: No apoye la cabeza en la puerta. El airbag lateral puede lesionarlo cuando se despliegue desde el lateral del respaldo.

PELIGRO: Las fundas de asiento accesorias no lanzadas por Ford Motor Company podrían impedir que los airbags laterales se desplieguen y aumentar el riesgo de lesiones en un choque.

PELIGRO: No intente reparar, modificar o realizar el mantenimiento del sistema de seguridad suplementario o las piezas relacionadas. Si no sigue estas instrucciones, se podrían producir lesiones personales o causar la muerte.

PELIGRO: Si una pieza del sistema de seguridad suplementario se desplegó, no volverá a funcionar. Haga revisar el sistema y las piezas relacionadas tan pronto como sea posible. Si no sigue estas instrucciones, se podrían producir lesiones personales o causar la muerte.

Los airbags laterales están ubicados en el lado externo de los respaldos de los asientos delanteros. Hay una etiqueta en el lateral de cada respaldo que indica esto.

Los airbags laterales se diseñaron para inflarse entre el panel de la puerta y el ocupante para mejorar la protección en determinadas colisiones.

Los airbags laterales están diseñados para desplegarse en caso de que se produzca una colisión lateral importante. También se pueden desplegar durante una colisión frontal importante. Los airbags laterales no están diseñados para desplegarse durante una colisión lateral o frontal leve, una colisión trasera o si el vehículo vuelca.

CÓMO FUNCIONAN LOS AIRBAGS DE RODILLA (SI ESTÁ EQUIPADO)

PELIGRO: No intente abrir la cubierta del airbag.

El airbag inferior del conductor se despliega en choques frontales y casi frontales importantes que estén hasta 30º desde la izquierda o la derecha. El airbag se infla en milésimas de segundo y se desinfla al contacto con el ocupante; esto funcionará como amortiguador del golpe entre las rodillas del conductor y la columna de la dirección. En vuelcos, choques traseros y choques laterales, el airbag inferior no se desplegará.

Nota: *El airbag tiene un umbral de despliegue inferior al de los airbags delanteros. En un choque leve, es probable que solo se despliegue el airbag inferior.*

CÓMO FUNCIONAN LOS AIRBAGS DE CORTINA LATERALES

PELIGRO: No coloque objetos ni instale equipos sobre el techo interior o cerca de este en la manija lateral que puedan entrar en contacto con un airbag de cortina cuando se despliegue. Ignorar estas instrucciones puede aumentar el riesgo de lesión personal en caso de colisión.

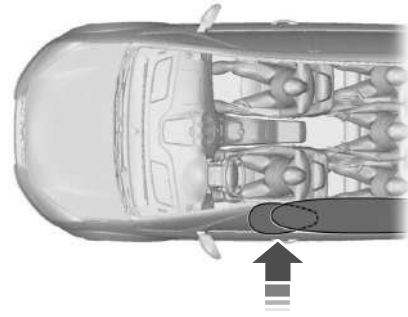

Los airbags están sobre las ventanillas laterales delanteras y traseras.

Los airbags están diseñados para desplegarse en caso de que se produzca una importante colisión lateral o frontal en ángulo. Los airbags no están diseñados para desplegarse durante choques laterales, frontales y traseros leves o si el vehículo vuelca.

PRECAUCIONES DE LOS AIRBAGS

PELIGRO: ¡Peligro extremo! Nunca use un asiento para niños orientado hacia atrás en un asiento protegido por un airbag activo que esté delante. Pueden causarse lesiones graves o causar la muerte del niño.

PELIGRO: No modifique de ninguna forma la parte delantera de su vehículo. Esto podría afectar negativamente el despliegue de los airbags. Si no sigue esta advertencia, se podrían producir lesiones personales graves o causar la muerte.

PELIGRO: Use el cinturón de seguridad y mantenga una distancia suficiente con respecto al volante de dirección. Sólo cuando use correctamente el cinturón de seguridad, el cinturón lo sostendrá en una posición que permita que la bolsa de aire logre su máximo efecto. Si no sigue esta advertencia, se podrían producir lesiones personales graves o causar la muerte.

PELIGRO: Las reparaciones del volante de dirección, la columna de la dirección, los asientos, las bolsas de aire y los cinturones de seguridad sólo las debe realizar un concesionario Ford. Si no sigue esta advertencia, se podrían producir lesiones personales graves o causar la muerte.

PELIGRO: Mantenga sin obstrucciones las áreas que están frente a los airbags. No pegue nada en las cubiertas de los airbags. Los objetos pueden convertirse en proyectiles durante el despliegue de los airbags. Si no sigue estas instrucciones, se podrían producir lesiones personales o causar la muerte.

PELIGRO: No inserte objetos filosos en las áreas donde se encuentran instalados los airbags. Esto podría dañar y afectar negativamente el despliegue de los airbags. Si no sigue estas instrucciones, se podrían producir lesiones personales o causar la muerte.

PELIGRO: Las fundas de asiento accesorias no lanzadas por Ford Motor Company podrían impedir que los airbags laterales se desplieguen y aumentar el riesgo de lesiones en un choque.

PELIGRO: No intente reparar, modificar o realizar el mantenimiento del sistema de seguridad suplementario o las piezas relacionadas. Si no sigue estas instrucciones, se podrían producir lesiones personales o causar la muerte.

PELIGRO: Si una pieza del sistema de seguridad suplementario se desplegó, no volverá a funcionar. Haga revisar el sistema y las piezas relacionadas tan pronto como sea posible. Si no sigue estas instrucciones, se podrían producir lesiones personales o causar la muerte.

Nota: *Si se despliega un airbag, se escuchará un fuerte sonido y habrá una nube de residuos de polvo inofensivo. Esto es normal.*

ACTIVACIÓN Y DESACTIVACIÓN DEL AIRBAG DEL ACOMPAÑANTE

Desactivación del airbag del acompañante

PELIGRO: Debe desactivar el airbag del acompañante cuando coloque un asiento para niños orientado hacia atrás en el asiento del acompañante delantero.

1. Presione el botón del menú en la pantalla táctil.
2. Seleccione ***Configuración***.
3. Seleccione ***Vehículo***.
4. Seleccione ***Bolsa de aire de pasajero***.
5. Seleccione ***Bolsa de aire de pasajero apagada***.
6. Mantenga presionado el botón ***OK*** durante unos segundos.

Activación del airbag del acompañante

PELIGRO: Active el airbag del acompañante luego de quitar el asiento para niños.

1. Presione el botón del menú en la pantalla táctil.
2. Seleccione ***Configuración***.
3. Seleccione ***Vehículo***.
4. Seleccione ***Bolsa de aire de pasajero***.
5. Seleccione ***Bolsa de aire de pasajero encendida***.
6. Mantenga presionado el botón ***OK*** durante unos segundos.

LIMITACIONES DEL COMANDO A DISTANCIA

El rango de funcionamiento típico del mando a distancia es de aproximadamente 10 m.

Las disminuciones del alcance podrían deberse a uno de los siguientes factores:

- Condiciones climáticas,
- Torres de antenas de radio cercanas,
- Estructuras alrededor del vehículo,
- Otros vehículos estacionados cerca del suyo.

Otras frecuencias de radio utilizadas por su mando a distancia también pueden ser utilizadas por otras transmisiones de radio de corta distancia, por ejemplo, las radios de aficionados, los equipos médicos, los auriculares inalámbricos, los comandos a distancia y los sistemas de alarma. Si las frecuencias se bloquean, no podrá usar su control remoto. Puede bloquear y desbloquear las puertas con la llave.

Nota: *Asegúrese de bloquear el vehículo antes de dejarlo sin vigilancia.*

Nota: *Si se encuentra dentro del alcance de su vehículo, el control remoto se accionará si pulsa involuntariamente cualquier botón.*

Nota: *El comando a distancia contiene componentes eléctricos que son sensibles. La exposición a la humedad o los golpes pueden causar daños permanentes.*

USO DEL COMANDO A DISTANCIA

Use el comando a distancia para acceder a varios sistemas del vehículo.

Nota: *Los botones del comando a distancia pueden variar según la región o las opciones del vehículo.*

Destrabar

Presione el botón para destrabar todas las puertas. Véase **Bloqueo y desbloqueo de las puertas con el comando a distancia** (página 56).

Trabar

Presione el botón para trabar todas las puertas. Véase **Bloqueo y desbloqueo de las puertas con el comando a distancia** (página 56).

Arranque remoto (Si está equipado)

Presione el botón de arranque remoto. Véase **Arranque y parada remotos del vehículo** (página 112).

Alarma de emergencia (Si está equipado)

Presione el botón para activar la alarma de emergencia. Véase **Activación de la alarma de emergencia** (página 49).

APERTURA Y CIERRE DE LA LLAVE RETRÁCTIL

Apertura de la llave retráctil

Presione el botón redondo en el comando a distancia para extender la llave retráctil.

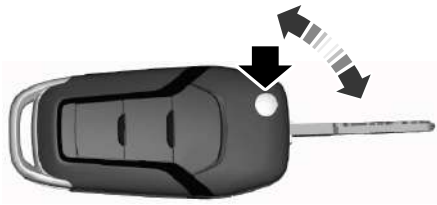

Nota: *Inspeccione la hoja de la llave para ver si presenta suciedad. Límpiela periódicamente con un cepillo.*

Cierre de la llave retráctil

Mantenga presionado el botón redondo del comando a distancia para abatir la hoja de la llave cuando no la utilice.

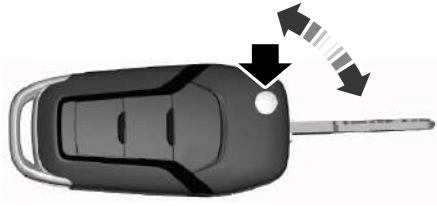

REMOCIÓN DE LA HOJA DE LA LLAVE

Presione el botón de liberación en la llave pasiva y retire la hoja de la llave.

ACTIVACIÓN DE LA ALARMA DE EMERGENCIA (SI ESTÁ EQUIPADO)

Presione el botón para activar la alarma de emergencia. Vuelva a presionar el botón o active el encendido para apagar la alarma.

Nota: *La alarma de emergencia solo funciona cuando el vehículo está apagado.*

UBICACIÓN DEL VEHÍCULO

Presione el botón de bloqueo dos veces en un lapso de tres segundos. Las luces direccionales destellarán.

Nota: *Le recomendamos que use este método para ubicar el vehículo.*

CAMBIO DE LA BATERÍA DEL COMANDO A DISTANCIA - VEHÍCULOS CON: BOTÓN DE ARRANQUE SIN LLAVE

PELIGRO: Mantenga las baterías alejadas de los niños a fin de evitar su ingesta. Si no sigue estas instrucciones, se podrían producir lesiones personales o causar la muerte. En caso de ingesta, solicite asistencia médica de inmediato.

PELIGRO: Si el compartimiento de la batería no se cierra de forma segura, deje de utilizar el control remoto y reemplácelo tan pronto como sea posible. Mientras tanto, mantenga el control remoto alejado de los niños. Si no sigue estas instrucciones, se podrían producir lesiones personales o causar la muerte.

El comando a distancia usa una pila de litio tipo botón de 3 voltios CR2450, o su equivalente.

1. Presione el botón de liberación y retire la hoja de la llave.

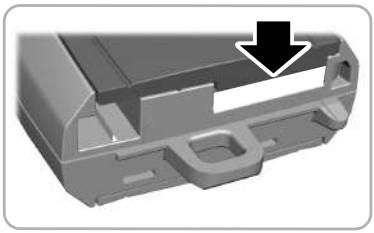

2. Gire una moneda delgada debajo de la ficha oculta detrás de la hoja de la llave para retirar la carcasa de la pila.

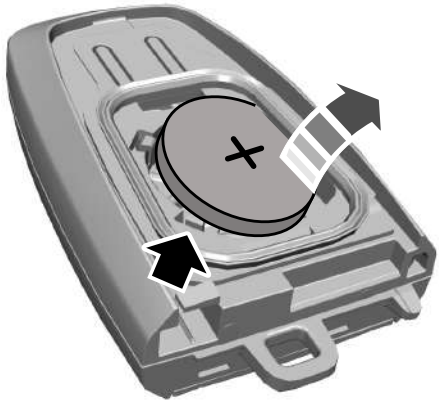

3. Inserte un destornillador y desmonte cuidadosamente la batería.
4. Coloque una pila nueva con el signo + hacia arriba.
5. Vuelva a instalar la cubierta del compartimiento de la batería en el transmisor e instale la hoja de la llave.

Deseche las baterías viejas de manera respetuosa con el medio ambiente. Consulte con la autoridad local correspondiente sobre el reciclaje de las baterías usadas.

Nota: *No limpie la grasa de los terminales de la pila o de la superficie trasera del tablero de circuitos.*

Nota: *El cambio de la pila no desvincula la llave programada del vehículo. El comando a distancia debería funcionar normalmente.*

CAMBIO DE LA BATERÍA DEL COMANDO A DISTANCIA - VEHÍCULOS CON: LLAVE RETRÁCTIL

PELIGRO: Mantenga las baterías alejadas de los niños a fin de evitar su ingesta. Si no sigue esta instrucción, se podrían producir lesiones personales o causar la muerte. En caso de ingesta, solicite asistencia médica de inmediato.

PELIGRO: Si el compartimiento de la batería no se cierra de forma segura, deje de utilizar el control remoto y reemplácelo tan pronto como sea posible. Mientras tanto, mantenga el control remoto alejado de los niños. Si no sigue esta instrucción, se podrían producir lesiones personales o causar la muerte.

Procedimiento de reemplazo de la batería

El comando a distancia usa una pila de litio tipo botón de 3 voltios CR2032, o su equivalente.

Presione el botón para quitar la hoja de la llave antes de comenzar el procedimiento.

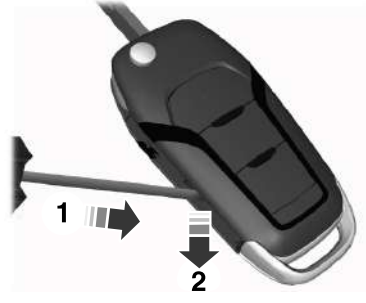

1. Inserte un destornillador en el lugar que se muestra en la imagen y presione suavemente el clip.
2. Presione el clip hacia abajo y retire la cubierta de la pila.

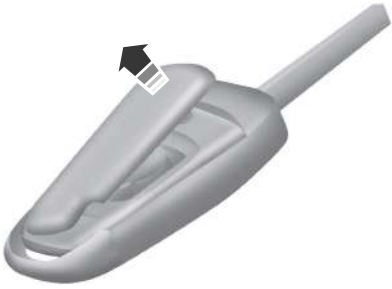

3. Quite cuidadosamente la cubierta.

4. Inserte un destornillador, como se muestra en la imagen, para extraer la pila.

Nota: *No toque los contactos de la pila ni la tarjeta de circuito impreso con el destornillador.*

5. Extraiga la batería.
6. Coloque una pila nueva con el signo **+** hacia arriba.
7. Vuelva a colocar la cubierta de la pila.

Deseche las baterías viejas de manera respetuosa con el medio ambiente. Consulte con la autoridad local correspondiente sobre el reciclaje de las baterías usadas.

Nota: *No limpie la grasa de los terminales de la pila o de la superficie trasera del tablero de circuitos.*

Nota: *El cambio de la pila no desvincula la llave programada del vehículo. El comando a distancia debería funcionar normalmente.*

REEMPLAZO DE UNA LLAVE EXTRAVIADA O UN MANDO A DISTANCIA

Puede comprar llaves de reemplazo o controles remotos en un concesionario Ford. Los concesionarios Ford pueden programar los controles remotos de su vehículo.

Nota: *Las llaves de su vehículo vienen con una etiqueta de seguridad que brinda información importante para la reproducción de la llave. Guarde la etiqueta en un lugar seguro para referencia futura.*

PROGRAMACIÓN DEL COMANDO A DISTANCIA - VEHÍCULOS CON: BOTÓN DE ARRANQUE SIN LLAVE (SI ESTÁ EQUIPADO)

Debe tener dos comandos a distancia programados con anterioridad dentro del vehículo y los comandos a distancia nuevos no programados deben estar a mano. Si no tiene dos comandos a distancia programados con anterioridad, comuníquese con un concesionario autorizado para que le programen el comando de repuesto. Asegúrese de que el vehículo esté apagado antes de realizar este procedimiento.

Asegúrese de cerrar todas las puertas antes de comenzar y de que se mantengan cerradas durante el procedimiento. Lleve a cabo los pasos dentro de los 30 segundos desde que comienza con la secuencia. Pare y espere por lo menos un minuto antes de comenzar otra vez si realiza algún paso fuera de la secuencia.

Nota: *Puede programar como máximo cuatro comandos a distancia para el vehículo.*

Nota: *Si se pierden o le roban los comandos a distancia programados y no cuenta con un comando codificado adicional, deberá hacer remolcar el vehículo hasta un concesionario autorizado. Guarde un comando programado adicional en un lugar seguro que no sea el vehículo para evitar cualquier inconveniente. Para adquirir comandos adicionales de reemplazo o de repuesto, comuníquese con un concesionario autorizado.*

Asegúrese de leer y comprender el procedimiento completo antes de comenzar.

Programación de posición de resguardo

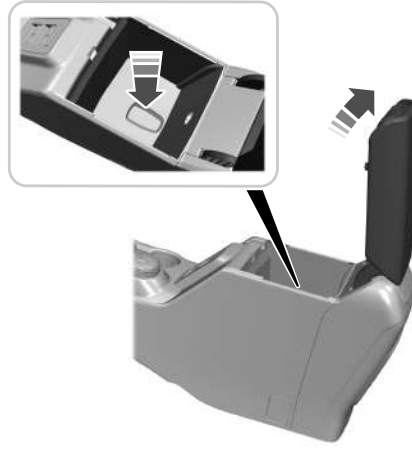

1. Inserte el primer comando a distancia programado en la ranura de respaldo dentro de la consola central. Con el pie fuera del pedal del freno, presione y suelte el botón de arranque sin llave.
2. Espere cinco segundos y luego presione y suelte el botón de arranque sin llave nuevamente.
3. Retire el comando a distancia.

4. Dentro de los 10 segundos, coloque un segundo comando a distancia programado en la ranura de resguardo. Presione y suelte el botón de arranque sin llave.
5. Espere cinco segundos y luego presione y suelte el botón de arranque sin llave nuevamente. Mantenga el encendido activado durante al menos 3 segundos, pero no más de 10 segundos.
6. Retire el comando a distancia.
7. Coloque el comando a distancia no programado en la ranura de resguardo y presione y suelte el botón de arranque sin llave.

La programación se ha completado. Con el pie en el pedal del freno, presione el botón de arranque sin llave para verificar que el nuevo comando a distancia funcione correctamente y sirva para encender el vehículo.

Si la programación falló, espere 10 segundos y repita los pasos 1 al 7. Si sigue sin poder programar el comando, lleve el vehículo a un concesionario Ford.

PROGRAMACIÓN DEL COMANDO A DISTANCIA - VEHÍCULOS CON: LLAVE RETRÁCTIL

Información general

Puede programar su propio comando a distancia para su vehículo. Este procedimiento programa tanto el código de acceso del inmovilizador del motor como la porción de acceso a distancia del comando a distancia de su vehículo.

Use los comandos a distancia solo con una llave mecánica integrada.

Debe tener los dos comandos a distancia codificados programados con anterioridad y los comandos a distancia nuevos no programados deben estar a mano. Si no tiene los dos comandos a distancia codificados programados con anterioridad, comuníquese con un concesionario Ford para que le programen el comando a distancia de repuesto.

Asegúrese de leer y comprender el procedimiento completo antes de comenzar.

Pasos para programar su comando a distancia de repuesto

1. Introduzca en el encendido la primera llave codificada programada previamente.
2. Active el encendido. Mantenga el encendido activado durante al menos tres segundos, pero no más de 10 segundos.
3. Apague el encendido y saque la primera llave codificada del encendido.
4. Después de tres segundos, pero dentro de los 10 segundos después de desactivar el encendido, introduzca la segunda llave codificada con anterioridad en el encendido.
5. Active el encendido. Mantenga el encendido activado durante al menos tres segundos, pero no más de 10 segundos.
6. Apague el encendido y saque la segunda llave codificada programada con anterioridad del encendido.
7. Después de tres segundos, pero dentro de los 10 segundos después de desactivar el encendido y sacar la llave codificada programada con anterioridad, introduzca la nueva llave no programada en el encendido.

8. Active el encendido. Mantenga el encendido activado durante al menos seis segundos, hasta escuchar el ciclo de seguros de la puerta.
9. Retire la llave codificada programada recientemente del encendido.

La llave hace arrancar el motor si la programación se llevó a cabo correctamente. Puede usar el sistema de acceso a distancia sin llave con el comando a distancia nuevo con la llave integrada.

Si la programación falló, espere 20 segundos y repita los pasos 1 al 8. Si sigue sin poder programar el comando, lleve el vehículo a un concesionario Ford.

Nota: *Puede programar como máximo seis comandos a distancia para el vehículo.*

LLAVES Y COMANDOS A DISTANCIA – SOLUCIÓN DE PROBLEMAS

LLAVES Y COMANDOS A DISTANCIA – MENSAJES DE INFORMACIÓN

Mensaje	Acción
Batería de llave baja. Reemplazar pronto	Reemplace la batería del comando a distancia.

FUNCIONAMIENTO DE LAS PUERTAS DESDE EL EXTERIOR DEL VEHÍCULO

BLOQUEO Y DESBLOQUEO DE LAS PUERTAS CON EL COMANDO A DISTANCIA

Solo puede usar el comando a distancia cuando el vehículo está detenido.

Desbloqueo de las puertas

Presione el botón para destrabar todas las puertas.

Traba de puertas

Presione el botón para trabar todas las puertas. Un parpadeo breve de las luces direccionales confirma que se ha trabado el vehículo.

También puede utilizar el mando a distancia para bloquear o desbloquear la compuerta trasera si su vehículo dispone de un bloqueo eléctrico. Véase **Trabado y destrabado de la compuerta** (página 63).

Nota: *Para más información sobre la operación de las puertas desde fuera del vehículo* *Véase **Apertura sin llave** (página 61).*

BLOQUEO Y DESBLOQUEO DE LAS PUERTAS CON LA HOJA DE LA LLAVE

Si hay una falla del seguro eléctrico de la puerta, puede usar la hoja de la llave para trabar o destrabar las puertas.

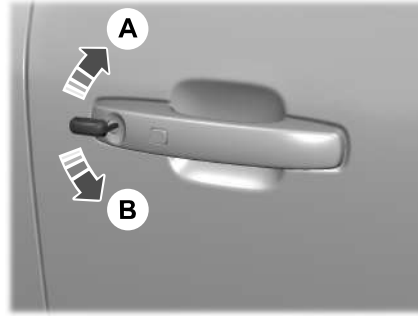

A Trabar.

B Destrabar.

FUNCIONAMIENTO DE LAS PUERTAS DESDE EL INTERIOR DEL VEHÍCULO

BLOQUEO Y DESBLOQUEO DE LAS PUERTAS CON EL CIERRE CENTRALIZADO

El control eléctrico de bloqueo de puerta se encuentra en las puerta delanteras.

Presione el botón para destrabar todas las puertas.

Presione el botón para trabar todas las puertas.

Nota: *El bloqueo central solo funciona si las puertas delanteras están completamente cerradas.*

APERTURA DE LAS PUERTAS DESDE EL INTERIOR DEL VEHÍCULO

Jale la manija interior de la puerta para destrabar y abrir la puerta.

DESBLOQUEO AUTOMÁTICO

QUÉ ES EL DESBLOQUEO AUTOMÁTICO

El desbloqueo automático es una función que desbloquea de forma centralizada las puertas del vehículo cuando este se detiene y usted abre la puerta del conductor.

REQUISITOS DEL DESBLOQUEO AUTOMÁTICO

La función de desbloqueo automático destraba todas las puertas después de que:

1. La velocidad del vehículo es superior a 20 km/h.
2. El vehículo se detiene.
3. Usted abre la puerta del conductor.

Nota: *El desbloqueo automático funciona solo durante 10 minutos después de desactivar el encendido.*

ACTIVACIÓN Y DESACTIVACIÓN DEL DESBLOQUEO AUTOMÁTICO

1. Abra la configuración de seguros. Véase **Descripción general de la pantalla de entretenimiento e información** (página 417).
2. Active o desactive ***Desbloqueo automático***.

BLOQUEO AUTOMÁTICO

QUÉ ES EL BLOQUEO AUTOMÁTICO

El bloqueo automático es una función que bloquea las puertas de forma central cuando comienza a manejar.

REQUISITOS DEL BLOQUEO AUTOMÁTICO

La función de bloqueo automático traba todas las puertas luego de los siguientes casos:

1. Todas las puertas están cerradas y el encendido está activado.
2. cuando la velocidad del vehículo supera los 20 km/h;

El bloqueo automático se repite si:

1. El vehículo está detenido.
2. Cualquier puerta se abre y se cierra de nuevo.
3. cuando la velocidad del vehículo supera los 20 km/h;

ACTIVACIÓN Y DESACTIVACIÓN DEL BLOQUEO AUTOMÁTICO

1. Abra la configuración de seguros. Véase **Descripción general de la pantalla de entretenimiento e información** (página 417).
2. Active o desactive ***Cierre automático***.

BLOQUEO INCORRECTO

QUÉ ES EL BLOQUEO INCORRECTO

El bloqueo incorrecto es una función de bloqueo que le advierte si el vehículo no está bloqueado.

LIMITACIONES DEL BLOQUEO INCORRECTO

Las luces direccionales no destellarán si presiona el botón una vez, y el capó o alguna puerta está abierta.

Si desactiva el bloqueo incorrecto, la bocina no suena si presiona el botón de seguro de puertas en el comando a distancia cuando la puerta está abierta.

ACTIVACIÓN Y DESACTIVACIÓN DEL BLOQUEO INCORRECTO

1. Presione el botón en la pantalla táctil.
2. Presione ***Vehículo***.
3. Presione ***Seguros***.
4. Active o desactive ***Alerta cierre incorrecto***.

REBLOQUEO AUTOMÁTICO

CÓMO FUNCIONA EL REBLOQUEO AUTOMÁTICO

El seguro se volverá a activar automáticamente si no abre ninguna puerta 45 segundos después de haberlos quitado usando el comando a distancia. Los seguros de las puertas y la alarma regresan a su estado anterior.

INDICADORES DE LA CERRADURA DE LA PUERTA

Cuando traba el vehículo, se enciende una luz LED en el control eléctrico cuando todas las puertas están trabadas. Permanece activo hasta cinco minutos después de desactivar el encendido.

ADVERTENCIAS SONORAS DE LAS PUERTAS Y LOS SEGUROS

Advertencia sonora de puerta entreabierta

Emite un sonido cuando una puerta delantera no está completamente cerrada y su vehículo está en movimiento.

PUERTAS Y SEGUROS – SOLUCIÓN DE PROBLEMAS

PUERTAS Y SEGUROS – LUCES DE ADVERTENCIA

Luz de advertencia de puerta abierta

Se encenderá cuando lo ponga en encendido y permanecerá así si cualquiera de las puertas o el capó están abiertos.

PUERTAS Y SEGUROS – MENSAJES DE INFORMACIÓN

Mensaje	Acción
Puerta del conductor abierta	Aparece si hay una puerta abierta. Cierre la puerta completamente.
Puerta del pasajero abierta	
Puerta trasera izquierda abierta	
Puerta trasera derecha abierta	
Cofre abierto	Aparece si el capó está abierto. Cierre el capó completamente.

PUERTAS Y SEGUROS – PREGUNTAS FRECUENTES

¿Se puede utilizar accesorios, como por ejemplo escalones o manijas, con el conjunto de la cerradura de la puerta?

- No use el conjunto de la cerradura de la puerta para conectar accesorios, como manijas o escalones, ya que esto puede dañar el vehículo.

QUÉ ES ACCESO REMOTO

El sistema le permite bloquear y desbloquear su vehículo sin sacar la llave pasiva de su bolsillo o cartera.

LIMITACIONES DE ACCESO REMOTO

Asegúrese de que el comando a distancia esté dentro de los 1 m de las manijas de las puertas delanteras.

El posible que el sistema no funcione si sucede lo siguiente:

- El comando a distancia no se mueve durante aproximadamente un minuto.
- La batería del vehículo está descargada.
- La batería del comando a distancia está descargada.
- Hay interferencia que causa problemas con las frecuencias del comando a distancia.
- El comando a distancia se encuentra demasiado cerca de objetos de metal o dispositivos electrónicos, como llaves o teléfonos celulares.

AJUSTES DE ACCESO REMOTO

Activación y desactivación del acceso remoto

1. Active el encendido con una llave original que no haya sido generada como una MyKey.
2. Presione ***Ajustes*** en la pantalla táctil.
3. Presione ***Ajustes del vehículo***.
4. Presione ***Seguros***.
5. Encienda o apague ***Acceso inteligente***.

Reprogramación de la función de desbloqueo

Puede activar la función de desbloqueo en dos pasos, la cual le permite destrabar solo la puerta del conductor cuando toca el sensor de desbloqueo.

Mantenga presionados los botones de trabar y destrabar en el comando a distancia durante cuatro segundos para deshabilitar o habilitar el desbloqueo de dos etapas.

Esta configuración también se puede modificar en el menú Configuración del vehículo en la pantalla táctil, en Bloqueos.

Si programa la función de desbloqueo para que solo se abra la puerta del conductor, puede desbloquear todas las demás puertas presionando el botón de desbloqueo en el control remoto o desde el interior del vehículo con el control electrónico de traba de puertas. Puede destrabar las puertas individualmente si jala de las manijas interiores de esas puertas.

USO DEL ACCESO REMOTO

Desbloqueo de las puertas

Con su tecla pasiva dentro de 1 m de su vehículo, toque el sensor de desbloqueo en la parte trasera de la manija de la puerta durante un breve período y luego jale de la manija de la puerta para desbloquear, con cuidado de no tocar el sensor de bloqueo al mismo tiempo o jalar de la manija de la puerta demasiado rápido. El sistema de acceso inteligente requiere una breve demora para autenticar su tecla pasiva.

Traba de puertas

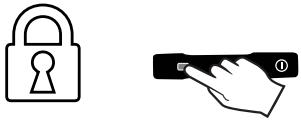

E333148

Con su tecla pasiva dentro de 1 m de su vehículo, toque el sensor de bloqueo de la manija de la puerta externa durante aproximadamente un segundo para bloquear, con cuidado de no tocar el sensor de desbloqueo en la parte trasera de la manija de la puerta al mismo tiempo. Luego de trabar, puede jalar inmediatamente la manija de la puerta para revisar que se trabó correctamente y que no destrabó de forma inadvertida.

PRECAUCIONES DE LA COMPUERTA

PELIGRO: Es extremadamente peligroso viajar en el área de carga, ya sea dentro o fuera del vehículo. En un choque, las personas que viajan en estas áreas tienen más probabilidades de lastimarse gravemente o de perder la vida. No permita que ninguna persona viaje en ningún área del vehículo que no cuente con asientos y cinturones de seguridad. Asegúrese de que todos los pasajeros del vehículo viajen en un asiento y que todos ellos usen el cinturón de seguridad. Si no sigue esta advertencia, podría resultar en lesiones personales graves o causar la muerte.

APERTURA DE LA COMPUERTA

APERTURA DE LA COMPUERTA DESDE EL EXTERIOR DEL VEHÍCULO

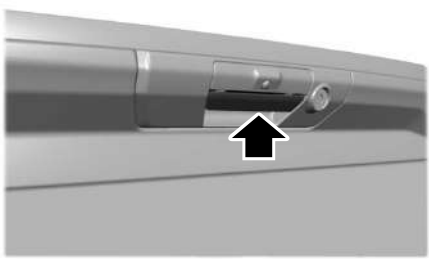

Jale la manija hacia arriba para liberar la compuerta.

Nota: *Puede que primero tenga que destrabar la compuerta.*

TRABADO Y DESTRABADO DE LA COMPUERTA

Relación

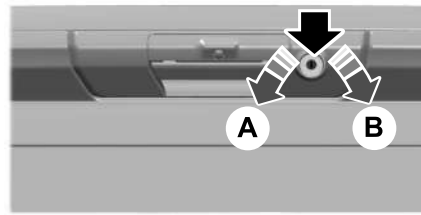

A Trabar.

B Destrabar.

1. Coloque la llave de encendido en el seguro de la compuerta.
2. Gírela hacia la izquierda para trabar la compuerta.
3. Gírela hacia la derecha para destrabar la compuerta.

Encendido

Puede trabar y destrabar la compuerta con el comando a distancia o con el control eléctrico para destrabar las puertas.

SUPERFICIE DE TRABAJO DE LA COMPUERTA (SI ESTÁ EQUIPADO)

La superficie de trabajo de la compuerta es una superficie duradera y práctica que se encuentra en la parte interna de la compuerta. Puede utilizarla para realizar diversas tareas.

Para usar la superficie de trabajo de la compuerta, pliéguela.

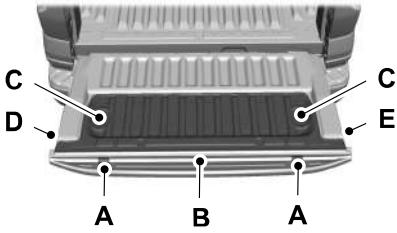

A Cavidad para abrazadera.
B Regla
C Portavasos.
D Destapador
E Portabolso

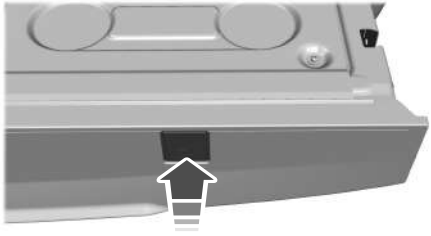

La superficie de trabajo de la compuerta contiene cavidades para abrazaderas, lo que le permite asegurar el material de trabajo.

Nota: *Se pueden producir daños en la compuerta si se sobrecarga el brazo de sujeción vertical en cualquier dirección.*

Nota: *Cuando termine de usar la superficie de trabajo de la compuerta, asegúrese de retirar todas sus pertenencias. Luego, cierre la compuerta.*

Nota: *La regla se encuentra sujeta a las variaciones térmicas con errores de medición de ±5 mm.*

SISTEMA ANTIRROBO PASIVO

(SI ESTÁ EQUIPADO)

QUÉ ES EL SISTEMA ANTIRROBO PASIVO

El sistema antirrobo pasivo evita que alguien arranque el vehículo con una llave mal codificada.

Nota: *No deje una llave codificada duplicada dentro del vehículo. Cuando salga de su vehículo, lleve siempre las llaves y ponga el seguro a todas las puertas.*

CÓMO FUNCIONA EL SISTEMA ANTIRROBO PASIVO

El sistema antirrobo pasivo se activa cuando apaga el vehículo.

Se desactiva cuando enciende el vehículo con una llave codificada correctamente.

Nota: *El sistema no es compatible con los sistemas de arranque remoto de repuesto que no son Ford.*

Nota: *No deje una llave codificada duplicada dentro del vehículo. Cuando salga de su vehículo, lleve siempre las llaves y ponga el seguro a todas las puertas.*

SISTEMA DE ALARMA ANTIRROBO (SI ESTÁ EQUIPADO)

QUÉ ES EL SISTEMA DE ALARMA ANTIRROBO

El sistema de alarma antirrobo le advierte si alguien sin autorización ingresa al vehículo.

CÓMO FUNCIONA EL SISTEMA DE ALARMA ANTIRROBO

Cuando está activada, la alarma antirrobo se dispara en cualquiera de los siguientes casos:

- Si alguien abre una puerta o el capó sin usar una llave o un comando a distancia correctamente codificados.
- Si enciende el suministro de potencia sin una llave correctamente codificada.
- Si los sensores interiores detectan movimiento dentro del vehículo.
- Si los sensores de inclinación detectan un intento de levantar el vehículo.
- Si alguien desconecta la batería del vehículo o la alarma de respaldo de la batería.

La alarma se activará de nuevo si se producen otros intentos de realizar alguna de las acciones anteriores.

Si se dispara la alarma antirrobo, la bocina de la alarma sonará durante 30 segundos y las luces direccionales parpadearán durante cinco minutos.

QUÉ ES LA ALARMA DEL PERÍMETRO

La alarma perimetral está diseñada para detectar el acceso no autorizado a su vehículo.

CUÁLES SON LOS SENSORES INTERIORES

Los sensores interiores están diseñados para detectar cualquier movimiento dentro del vehículo.

Los sensores internos se encuentran en la consola del techo.

Nota: *No cubra los sensores internos.*

CUÁLES SON LOS SENSORES DE INCLINACIÓN (Si está equipado)

El sensor de inclinación está diseñado para detectar cualquier intento de levantar el vehículo, por ejemplo, para quitar un neumático o para remolcarlo.

ACTIVACIÓN DEL SISTEMA DE ALARMA ANTIRROBO (Si está equipado)

La alarma está lista para activarse cuando apague su vehículo.

Trabe el vehículo con el comando a distancia para activar la alarma.

DESACTIVACIÓN DEL SISTEMA DE ALARMA ANTIRROBO (Si está equipado)

Desactive la alarma realizando alguna de las siguientes acciones:

- Desbloquee las puertas o el maletero con el comando a distancia.
- Encienda o arranque el vehículo.

CONFIGURACIÓN DEL SISTEMA DE ALARMA ANTIRROBO (SI ESTÁ EQUIPADO)

QUÉ SON LOS NIVELES DE SEGURIDAD DE LA ALARMA

Puede seleccionar dos niveles de seguridad de alarma: Todos los sensores y Sensores perimetrales.

Todos los sensores

La configuración estándar para esta función es Todos los sensores.

En el modo Todos los sensores, cuando se activa la alarma se encienden todos los sensores instalados.

Nota: *No active la alarma para protección total si hay pasajeros, animales u otros objetos en movimiento dentro del vehículo, o si está transportando el vehículo, ya que pueden disparar la alarma.*

Sensores perimetrales

En el modo Sensores perimetrales, se apagan los sensores interiores cuando conecta la alarma.

Todos los demás sensores se activan cuando la alarma se conecta en este modo.

Desactivar timbre

Puede configurar el Modo silencioso usando la pantalla táctil. Con el modo silencioso, se desactiva la retroalimentación visual y sonora de traba y destraba, y también la iluminación de cortesía. Si su vehículo cuenta con una luz de bienvenida, también se desactiva dicha función.

CONFIGURACIÓN DEL NIVEL DE SEGURIDAD DE LA ALARMA

1. Presione el botón en la pantalla táctil.
2. Presione ***Vehículo***.
3. Presione ***Sistema de alarma***.
4. Presione ***Sensores d/movimi.***.
5. Presione una configuración.

QUÉ ES PREGUNTAR AL SALIR

Puede elegir el nivel de seguridad que necesita después de apagar el encendido.

Nota: *Si no elige una configuración, el sistema selecciona de forma predeterminada todos los sensores.*

ENCENDIDO Y APAGADO DE PREGUNTAR AL SALIR

1. Presione el botón en la pantalla táctil.
2. Presione ***Vehículo***.
3. Presione ***Sistema de alarma***.
4. Presione ***Ajustar al apagar el vehículo***.
5. Presione una configuración.

SEGURIDAD – SOLUCIÓN DE PROBLEMAS

SEGURIDAD – MENSAJES DE INFORMACIÓN

Mensaje	Detalles
Llave no detectada	El sistema no ha detectado una llave correctamente codificada.
Falla en sistema de arranque	Se ha producido una falla en el sistema. Haga revisar su vehículo tan pronto como sea posible.
Alarma del vehículo Para desactivar alarma encender el vehículo	Aparece cuando se enciende la alarma debido a un ingreso no autorizado.
Anuncio de alarmas	

SEGURIDAD – PREGUNTAS FRECUENTES

¿Qué debería hacer si hay un posible problema con la alarma en mi vehículo?

- Si existe un posible problema de alarma en su vehículo lleve todos los comandos a distancia a un concesionario Ford.

¿Qué debo hacer si mi vehículo no arranca con una llave correctamente codificada?

- Haga revisar su vehículo tan pronto como sea posible.

AJUSTE DEL VOLANTE DE DIRECCIÓN

PELIGRO: no ajuste el volante con el vehículo en movimiento.

Nota: *asegúrese de estar sentado en la posición correcta. Véase* ***Modo correcto de sentarse*** *(página 124).*

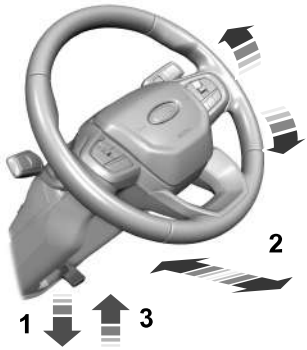

1. Desbloquee la columna de la dirección.
2. Ajuste el volante a la posición deseada.
3. Asegure la columna de la dirección.

BLOQUEO DEL VOLANTE DE DIRECCIÓN - VEHÍCULOS SIN: BOTÓN DE ARRANQUE SIN LLAVE

1. Retire la llave del encendido.
2. Gire ligeramente el volante de dirección para activar la traba.

Desbloqueo del volante de dirección

PELIGRO: Siempre revise que la dirección se encuentre libre antes de intentar mover el vehículo.

1. Coloque la llave en el encendido.
2. Gire la llave a la posición ***I***.

Nota: *Es posible que tenga que hacer girar ligeramente el volante para ayudar al proceso de desbloqueo.*

BLOQUEO DEL VOLANTE DE DIRECCIÓN - VEHÍCULOS CON: BOTÓN DE ARRANQUE SIN LLAVE (SI ESTÁ EQUIPADO)

El bloqueo del volante de dirección se activa poco después de que haya estacionado el vehículo y siempre que la llave pasiva no se encuentre en el vehículo, o cuando el vehículo tenga activado los seguros.

Nota: *El bloqueo del volante no se activa cuando el encendido esté activado o cuando el vehículo esté en movimiento.*

Desbloqueo del volante de dirección

El bloqueo del volante de dirección se desactiva cuando detecta que hay una llave pasiva válida dentro del vehículo. Si el bloqueo del volante se vuelve a activar, active el encendido para desbloquearlo.

Nota: *Es posible que tenga que hacer girar ligeramente el volante para ayudar al proceso de desbloqueo.*

BOCINA

Presione en el centro del volante cerca del icono de la bocina para activarla.

LIMPIAPARABRISAS

PRECAUCIONES DEL LIMPIAPARABRISAS

No haga funcionar el limpiaparabrisas con el parabrisas seco. Esto puede rayar el vidrio o dañar las plumillas. Use los lavaparabrisas antes de limpiar el parabrisas seco.

Desempañar completamente el parabrisas antes de activar el limpiaparabrisas.

Apague el limpiaparabrisas antes de entrar a un lavadero de autos.

ACTIVACIÓN Y DESACTIVACIÓN DEL LIMPIAPARABRISAS

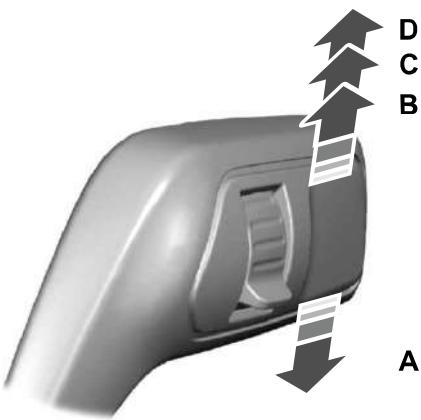

A Un solo barrido.

B Barrido intermitente/barrido automático.

C Barrido normal.

D Barrido de alta velocidad.

Levante o baje la palanca para activar el limpiaparabrisas.

LIMPIAPARABRISAS AUTOMÁTICO (SI ESTÁ EQUIPADO)

QUÉ ES EL LIMPIAPARABRISAS AUTOMÁTICO

El limpiaparabrisas automático se activa y controla la velocidad y la frecuencia de los limpiaparabrisas.

AJUSTES DEL LIMPIAPARABRISAS AUTOMÁTICO

1. Presione el botón en la pantalla táctil.
2. Presione ***Vehículo***.
3. Presione ***Limpiaparabrisas***.
4. Active o desactive ***Sensor lluvia***.

Nota: *Cuando desactiva la función, los limpiaparabrisas no funcionan basándose en el sensor de lluvia. Cuando activa los limpiaparabrisas a la posición de barrido intermitente con la función desactivada, los limpiaparabrisas usan la velocidad de barrido establecida por el control giratorio.*

AJUSTE DE LA SENSIBILIDAD DEL SENSOR DE LLUVIA

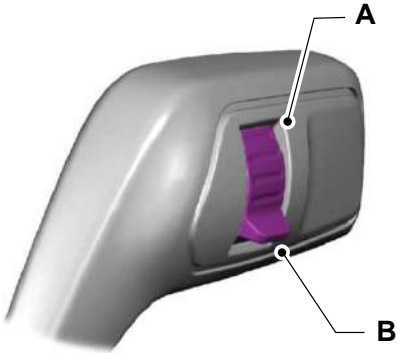

A Sensibilidad alta.

B Sensibilidad baja.

Use el control giratorio para configurar la sensibilidad del sensor de lluvia.

Cuando selecciona la sensibilidad alta, los limpiaparabrisas funcionan cuando el sensor de lluvia detecta una pequeña cantidad de agua en el parabrisas.

Cuando selecciona la sensibilidad baja, los limpiaparabrisas funcionan cuando el sensor de lluvia detecta una gran cantidad de agua en el parabrisas.

COMPROBACIÓN DE LAS ESCOBILLAS DEL LIMPIAPARABRISAS

Pase la punta de los dedos por el borde de la plumilla para comprobar la aspereza.

REEMPLAZO DE LAS ESCOBILLAS DELANTERAS DEL LIMPIAPARABRISAS

Asegúrese de que el vehículo esté apagado antes de comenzar este procedimiento.

Nota: *No mueva manualmente los brazos del limpiaparabrisas. Para colocar los brazos del limpiaparabrisas en una posición de servicio, encienda su vehículo en modo accesorio, active los limpiaparabrisas y apague su vehículo cuando los limpiaparabrisas queden en la posición más alta.*

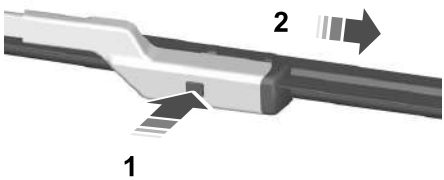

1. Levante el brazo del limpiaparabrisas y luego presione el botón de bloqueo de las plumillas del limpiaparabrisas.

Nota: *No sostenga las plumillas para levantar el brazo del limpiaparabrisas.*

2. Quite las plumillas del limpiaparabrisas.

Nota: *Asegúrese de que el brazo del limpiaparabrisas no rebote contra el vidrio cuando las plumillas no estén colocadas.*

3. Para instalar, siga el procedimiento de remoción en el orden inverso.

Nota: *Asegúrese de que las plumillas del limpiaparabrisas queden trabadas en su lugar.*

LAVAPARABRISAS

PRECAUCIONES DEL LIMPIAPARABRISAS

PELIGRO: si hace funcionar su vehículo a temperaturas menores a 5ºC, utilice líquido limpiaparabrisas con protección contra congelamiento. No usar este líquido en climas fríos puede resultar en problemas de visión a través del parabrisas y aumentar el riesgo de lesiones o accidentes.

No haga funcionar el lavaparabrisas si está vacío el depósito del lavaparabrisas. Esto podría causar que se sobrecaliente la bomba del lavaparabrisas.

Mantenga la parte exterior del parabrisas limpia. El sensor de lluvia es muy sensible y el limpiaparabrisas puede funcionar si ingresa suciedad, humedad o insectos en este.

USO DEL LIMPIAPARABRISAS

Jale la palanca hacia usted para activar el limpiaparabrisas.

Nota: *Cuando se activa, un breve período después de que el limpiaparabrisas deja de funcionar, se produce un barrido de cortesía para quitar todos los líquidos restantes del limpiaparabrisas. Véase* ***Encendido y apagado del lavado de cortesía*** *(página 73).*

ENCENDIDO Y APAGADO DEL LAVADO DE CORTESÍA

1. Presione el botón en la pantalla táctil.
2. Presione ***Vehículo***.
3. Presione ***Limpiaparabrisas***.
4. Active o desactive ***Limpieza de cortesía***.

REPOSICIÓN DEL LÍQUIDO DEL LAVAPARABRISAS

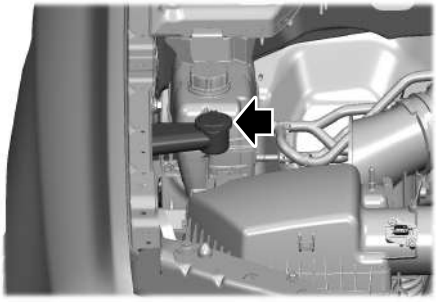

ESPECIFICACIÓN DEL LÍQUIDO DEL LAVAPARABRISAS

Véase **Especificación del líquido del lavaparabrisas** (página 402).

LAVAPARABRISAS Y LIMPIAPARABRISAS – SOLUCIÓN DE PROBLEMAS

LAVAPARABRISAS Y LIMPIAPARABRISAS – LUCES DE ADVERTENCIA

Se enciende cuando queda poco líquido del limpiaparabrisas.

LAVAPARABRISAS Y LIMPIAPARABRISAS – PREGUNTAS FRECUENTES

¿Por qué hay rayas y manchas en el parabrisas?

- Es posible que las plumillas estén sucias, gastadas o dañadas. Revise las plumillas. Véase **Comprobación de las escobillas del limpiaparabrisas** (página 72). Si las plumillas están sucias, límpielas con líquido lavaparabrisas o agua y con una esponja o un paño suave. Si las plumillas están gastadas o dañadas, instale unas nuevas. Véase **Reemplazo de las escobillas delanteras del limpiaparabrisas** (página 72).

CONTROL DE ILUMINACIÓN EXTERIOR

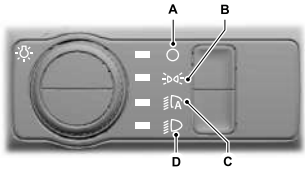

A Luces apagadas.

B Luces de estacionamiento encendidas.

C Luces automáticas encendidas.

D Luces delanteras encendidas.

Gire el control para seleccionar.

Nota: *El control de iluminación activa de forma predeterminada el encendido automático de luces todas las veces que enciende el vehículo.*

LUCES DELANTERAS

USO DE LAS LUCES DELANTERAS DE LUZ ALTA

Empuje la palanca alejándola de usted para encender las luces altas.

Empuje otra vez la palanca hacia adelante o jálela hacia usted para apagar las luces altas.

Jale la palanca levemente hacia usted y suéltela para encender las luces delanteras.

Nota: *Activación continua sólo con faros encendidos.*

ENCENDIDO Y APAGADO DE ESPERA DE SALIDA DE LAS LUCES

Para activar la espera de los faros al salir, jale hacia usted la palanca de las luces direccionales después de apagar el vehículo.

Para desactivar la espera de los faros al salir, jale nuevamente hacia usted la palanca de las luces direccionales o encienda el vehículo.

Nota: *Los faros delanteros se apagan después de tres minutos si hay alguna puerta abierta, o 30 segundos después de cerrar la última puerta.*

AJUSTE DEL NIVEL DE LAS LUCES DELANTERAS (Si está equipado)

Para ajustar el nivel de los haces de los faros principales:

1. Gire el control según la carga del vehículo para evitar distraer a otros conductores cuando las luces delanteras están encendidas.

Nota: *ajuste el control a cero cuando el vehículo no esté cargado.*

Nota: *Ajuste los haces de los faros principales para que brinden una iluminación de entre 35–100 m de la superficie del camino cuando el vehículo esté cargado parcial o totalmente.*

INDICADOR DE LAS LUCES DELANTERAS

Luces encendidas

Se enciende cuando activa las luces delanteras bajas o las de posición.

Luces altas

Se enciende cuando activa las luces altas de los faros.

LUCES DELANTERAS – SOLUCIÓN DE PROBLEMAS

LUCES DELANTERAS – PREGUNTAS FRECUENTES

¿Por qué hay condensación en las luces delanteras?

- Las luces delanteras tienen respiraderos para compensar los cambios normales de la presión del aire. Se puede producir condensación debido a ese diseño. A bajas temperaturas, cuando penetra aire húmedo en las luces a través de los respiraderos existe la posibilidad de que se produzca condensación.

  Cuando hay condensación normal, se puede formar una fina película de vaho en el interior del lente. A la larga, el vaho se despeja y sale a través de los respiraderos durante el funcionamiento normal.

¿Cuánta condensación es aceptable?

- La presencia de un vaho fino, por ejemplo sin rayas, marcas de goteo ni gotas grandes. El vaho cubre menos del 50 % del lente.

¿Cuánto puede tardar para que se limpie la condensación aceptable?

- El tiempo de limpieza puede demorar hasta 48 horas en condiciones de clima seco.

¿Cuánta condensación es inaceptable?

- Acumulación de agua dentro de la luz. Rayas, marcas de goteo o gotas de agua grandes presentes en el interior del lente.

¿Qué debo hacer si hay condensación inaceptable?

- Haga revisar su vehículo tan pronto como sea posible.

¿Por qué se apagan mis faros delanteros si cuando apago mi vehículo están activados?

- El economizador de batería apaga los faros delanteros después de un corto período de que el vehículo se apaga.

ENCENDIDO AUTOMÁTICO DE FAROS

QUÉ ES EL ENCENDIDO AUTOMÁTICO DE FAROS

PELIGRO: El sistema no lo exime de su responsabilidad de manejar con el debido cuidado y atención. Es posible que deba anular el sistema si este no enciende las luces delanteras en condiciones de visibilidad baja, por ejemplo, con niebla diurna.

El encendido automático de faros enciende las luces delanteras automáticamente en situaciones con escasa iluminación o cuando funciona el limpiaparabrisas.

AJUSTES DEL ENCENDIDO AUTOMÁTICO DE LAS LUCES

Para establecer la cantidad de tiempo que las luces delanteras encendidas después de apagar el vehículo:

1. Presione el botón en la pantalla táctil.
2. Presione ***Vehículo***.
3. Presione ***Luces***.
4. Presione ***Temporizador de faros***.
5. Presione una configuración.

LUCES EXTERIORES

ENCENDIDO Y APAGADO DE LAS LUCES DIRECCIONALES

Levante o baje la palanca para encender las luces direccionales.

Coloque la palanca en la posición media para apagar las luces direccionales.

Nota: *Levante o baje la palanca para que las luces direccionales parpadeen tres veces.*

Indicador de luz direccional

Parpadea cuando enciende las luces direccionales.

Nota: *Una aceleración en la frecuencia de las luces intermitentes es una señal de que existe una falla en el bombillo de la luz direccional.*

ENCENDIDO Y APAGADO DE LAS LUCES DE CONDUCCIÓN DIURNA

PELIGRO: El sistema de luces de conducción diurna no activa las luces traseras y puede que no proporcione una iluminación adecuada durante situaciones de poca visibilidad. Asegúrese de encender las luces delanteras, según corresponda, durante situaciones de poca visibilidad. Si no lo hace, se puede producir un choque.

Las luces de conducción diurnas están siempre encendidas a menos que encienda las luces delanteras o su vehículo esté en estacionamiento (P).

ENCENDIDO Y APAGADO DE LAS LUCES ANTINIEBLA DELANTERAS

(Si está equipado)

Para encender o apagar las luces, haga lo siguiente:

1. Configure el control de iluminación en la posición de luces de estacionamiento, luces delanteras o luces automáticas.

Nota: *Cuando el control de luces está en la posición de luces automáticas, no puede encender los faros antiniebla a menos que las luces delanteras bajas estén encendidas.*

2. Presione el botón en el control de iluminación para encender o apagar las luces antiniebla frontales.

Nota: *Solo encienda las luces antiniebla delanteras cuando la visibilidad sea reducida.*

Nota: *El brillo de las luces de conducción diurna puede disminuir cuando se encienden los faros antiniebla delanteros.*

Indicador de los faros antiniebla delanteros

Se enciende cuando enciende las luces antiniebla delanteras.

ENCENDIDO DE LAS LUCES DE CARGA **(Si está equipado)**

Luces de la caja de carga

Las luces de la caja de carga se encienden cuando se abre cualquiera de las puertas.

ADVERTENCIA SONORA DE LUCES EXTERIORES ENCENDIDAS

Luces exteriores encendidas

Suena cuando abre la puerta del conductor, el control de iluminación se deja en la posición de luces de estacionamiento y el encendido está apagado.

CONTROL AUTOMÁTICO DE LAS LUCES ALTAS (SI ESTÁ EQUIPADO)

CÓMO FUNCIONA EL CONTROL AUTOMÁTICO DE LAS LUCES ALTAS

El control automático de las luces altas las enciende si está lo suficientemente oscuro y no hay tráfico presente. Si detecta las luces delanteras o traseras de un vehículo que se aproxima, o el alumbrado público adelante, el sistema apaga las luces altas.

Una cámara-sensor, instalada en el centro del parabrisas desde el lado interior, monitorea de manera continua las condiciones para encender o apagar las luces altas.

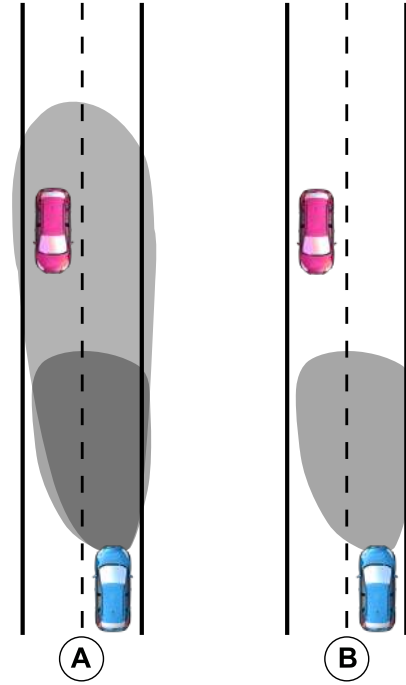

A Sin control automático de las luces altas.

B Con control automático de las luces altas.

PRECAUCIONES DEL CONTROL AUTOMÁTICO DE LAS LUCES ALTAS

PELIGRO: El sistema no lo exime de su responsabilidad de manejar con el debido cuidado y atención. Es posible que deba anular el sistema si este no enciende ni apaga las luces altas.

PELIGRO: El sistema puede no apagar las luces altas si las luces de los vehículos que se aproximan están ocultas por obstáculos, por ejemplo, barandas.

PELIGRO: No use el sistema en condiciones de poca visibilidad, por ejemplo, con niebla, lluvia intensa, rocío o nieve.

PELIGRO: Es posible que deba anular el sistema cuando se esté acercando a otros conductores.

PELIGRO: Es posible que deba anular el sistema durante condiciones climáticas adversas.

REQUISITOS DEL CONTROL AUTOMÁTICO DE LAS LUCES ALTAS

El sistema enciende las luces altas si sucede lo siguiente:

- Enciende el sistema.
- Colocó el control de iluminación en la posición de encendido automático de faros.
- El nivel de luz ambiente es lo suficientemente bajo como para encender las luces altas.
- No hay tráfico delante del vehículo.
- La velocidad del vehículo supera aproximadamente las 40 km/h.

LIMITACIONES DEL CONTROL AUTOMÁTICO DE LAS LUCES ALTAS

El sistema apaga las luces altas si ocurre lo siguiente:

- Apagó el sistema.
- Colocó el control de iluminación en cualquier posición salvo en la posición de luces automáticas.
- El nivel de luz ambiente es lo suficientemente alto como para que las luces altas no sean necesarias.
- El sistema detecta las luces delanteras de un vehículo que se aproxima o las luces traseras de un vehículo que va delante.
- El sistema detecta lluvia, nieve o niebla extrema.
- El sistema detecta el alumbrado público.
- La cámara tiene visibilidad reducida.
- La velocidad del vehículo disminuye aproximadamente a unos 30 km/h.

ACTIVACIÓN Y DESACTIVACIÓN DEL CONTROL AUTOMÁTICO DE LAS LUCES ALTAS

1. Presione el botón en la pantalla táctil.
2. Presione ***Vehículo***.
3. Presione ***Luces***.
4. Active o desactive ***Luces altas automáticas***.

INDICADORES DEL CONTROL AUTOMÁTICO DE LAS LUCES ALTAS

Se ilumina para confirmar cuándo el sistema está listo para brindar asistencia.

ANULACIÓN DEL CONTROL AUTOMÁTICO DE LAS LUCES ALTAS

Empuje la palanca alejándola de usted para encender las luces altas.

Vuelva a empujar la palanca alejándola de usted para apagar las luces altas.

Empuje la palanca alejándola de usted por tercera vez para volver a activar el control automático de las luces altas.

CONTROL AUTOMÁTICO DE LAS LUCES ALTAS – SOLUCIÓN DE PROBLEMAS

CONTROL AUTOMÁTICO DE LAS LUCES ALTAS – MENSAJES DE INFORMACIÓN

Mensaje	Descripción
Cámara delant. Baja visibilidad Limpie cubierta	La cámara tiene visibilidad reducida. Limpie el parabrisas. Si el mensaje se sigue mostrando, haga revisar el vehículo tan pronto como sea posible.
Cámara delantera no disponible temporalmente	Se ha producido una falla en la cámara. Espere un momento para que la cámara se enfríe. Si el mensaje se sigue mostrando, haga revisar el vehículo tan pronto como sea posible.
Cámara delant. averiada Requiere servicio	Se ha producido una falla en la cámara. Haga revisar su vehículo tan pronto como sea posible.

ILUMINACIÓN ANTIDESLUMBRANTE (SI ESTÁ EQUIPADO)

CÓMO FUNCIONA LA ILUMINACIÓN ANTIDESLUMBRANTE

La iluminación antideslumbrante mejora la visibilidad y minimiza la acción de encandilar a otros vehículos.

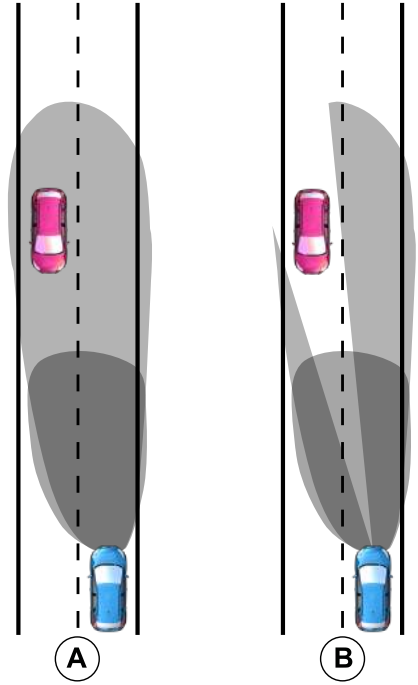

A Sin iluminación antideslumbrante.

B Con iluminación antideslumbrante.

PRECAUCIONES DE LA ILUMINACIÓN ANTIDESLUMBRANTE

PELIGRO: El sistema no lo exime de su responsabilidad de manejar con el debido cuidado y atención. Es posible que deba anular el sistema si este no se adapta a la luz.

PELIGRO: El sistema puede no adaptar las luces para evitar el resplandor si las luces de los vehículos que se aproximan están ocultas por obstáculos, como las barandas.

PELIGRO: Es posible que deba anular el sistema cuando se esté acercando a otros conductores.

PELIGRO: Es posible que deba anular el sistema durante condiciones climáticas adversas.

PELIGRO: No use el sistema en condiciones de poca visibilidad, por ejemplo, con niebla, lluvia intensa, rocío o nieve.

REQUISITOS DE LA ILUMINACIÓN ANTIDESLUMBRANTE

El sistema se enciende si ocurre lo siguiente:

- Enciende el sistema.
- Colocó el control de iluminación en la posición de encendido automático de luces.
- El nivel de luz ambiente es lo suficientemente bajo.
- La velocidad del vehículo supera los 40 km/h aproximadamente.

El sistema se adapta a la luz para evitar el resplandor si ocurre lo siguiente:

- Enciende el sistema.
- Colocó el control de iluminación en la posición de encendido automático de luces.
- El sistema detecta las luces delanteras o traseras de un vehículo que se aproxima.

LIMITACIONES DE LA ILUMINACIÓN ANTIDESLUMBRANTE

El sistema se apaga si ocurre alguna de estas acciones:

- Apagó el sistema.
- Colocó el control de iluminación en cualquier posición salvo en la posición de luces automáticas.
- El nivel de luz ambiente es lo suficientemente alto.
- El sistema detecta lluvia, nieve o niebla extrema.
- El sistema detecta el alumbrado público.
- La cámara tiene visibilidad reducida.
- La velocidad del vehículo disminuye aproximadamente a unos 30 km/h.

Nota: *La velocidad de desactivación es menor en las curvas.*

ACTIVACIÓN Y DESACTIVACIÓN DE LA ILUMINACIÓN ANTIDESLUMBRANTE

1. Presione el botón en la pantalla táctil.
2. Presione ***Vehículo***.
3. Presione ***Luces***.
4. Active o desactive ***Luz sin brillo***.

INDICADORES DE LA ILUMINACIÓN ANTIDESLUMBRANTE

Se ilumina para confirmar cuándo el sistema está listo para brindar asistencia.

ANULACIÓN DE LA ILUMINACIÓN ANTIDESLUMBRANTE

Empuje la palanca alejándola de usted para encender las luces altas.

Vuelva a empujar la palanca alejándola de usted para apagar las luces altas.

Empuje la palanca alejándola de usted por tercera vez para volver a activar la iluminación antideslumbrante.

ILUMINACIÓN ANTIDESLUMBRANTE – SOLUCIÓN DE PROBLEMAS (SI ESTÁ EQUIPADO)

ILUMINACIÓN ANTIDESLUMBRANTE – MENSAJES DE INFORMACIÓN

Mensaje	Descripción
Cámara delant. Baja visibilidad Limpie cubierta	La cámara tiene visibilidad reducida. Limpie el parabrisas. Si el mensaje se sigue mostrando, haga revisar el vehículo tan pronto como sea posible.
Cámara delantera no disponible temporalmente	Se ha producido una falla en la cámara. Espere un momento para que la cámara se enfríe. Si el mensaje se sigue mostrando, haga revisar el vehículo tan pronto como sea posible.
Cámara delant. averiada Requiere servicio	Se ha producido una falla en la cámara. Haga revisar su vehículo tan pronto como sea posible.

SISTEMA DE ILUMINACIÓN DELANTERA ADAPTATIVA (SI ESTÁ EQUIPADO)

CÓMO FUNCIONA EL SISTEMA DE ILUMINACIÓN DELANTERA ADAPTATIVA

Luces de curva dinámica (Si está equipado)

PELIGRO: Inspeccione y reemplace las escobillas de los limpiaparabrisas regularmente para asegurarse de que el sensor de la cámara tiene una visión clara. Las escobillas de los limpiaparabrisas deben tener la longitud correcta.

Se adapta cuando toma una curva, la cámara frontal detecta las marcas del carril que indican una curva o los datos del mapa indican una curva.

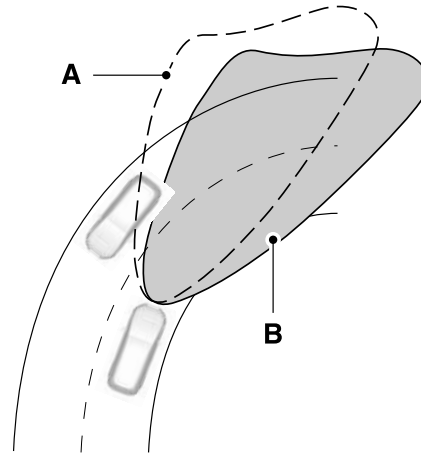

A Sin luces de curva dinámica.

B Con luces de curva dinámica.

Luces de curva estática (Si está equipado)

Se ilumina el interior de una curva cuando gira el volante de dirección.

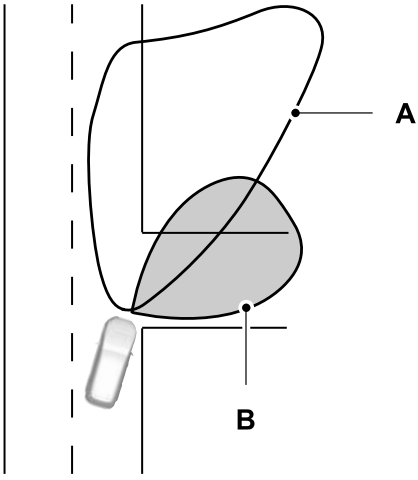

A Faro de la luz delantera B

Haz de luz de curva estática.

Nota: *Según el ángulo de volante de dirección, el brillo y la activación de la función pueden variar.*

Luces direccionales (Si está equipado)

Se ilumina el interior de una esquina al girar el volante o encender las luces direccionales. Se encienden cuando la velocidad del vehículo es inferior a 40 km/h.

Nota: *Solo se enciende la luz direccional en el lateral en el que gira el vehículo.*

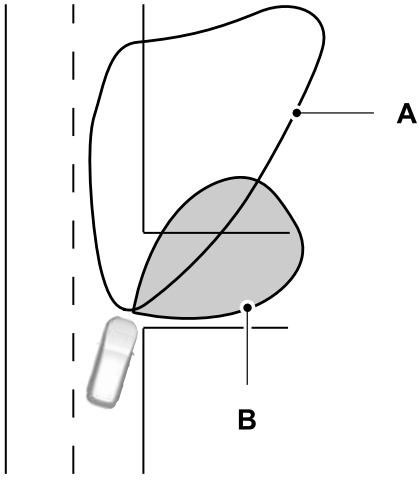

A Faro de la luz delantera B

Luz direccional

ENCENDIDO Y APAGADO DEL SISTEMA DE ILUMINACIÓN DELANTERA ADAPTATIVA

1. Presione el botón en la pantalla táctil.
2. Presione ***Vehículo***.
3. Presione ***Luces***.
4. Active o desactive ***Faros adaptativos***.

Coloque el control de iluminación en la posición de encendido automático o de luces bajas de faros para usar el sistema de iluminación delantera adaptativo.

ENCENDIDO Y APAGADO DE TODAS LAS LUCES INTERIORES

Encendido de todas las luces interiores

Presione el botón en la consola del techo hacia el ícono.

Apagado de todas las luces interiores

Presione el botón en la consola del techo hacia el ícono.

ENCENDIDO Y APAGADO DE LAS LUCES INTERIORES DELANTERAS

Presione el borde del lente de la luz.

ENCENDIDO Y APAGADO DE LAS LUCES INTERIORES TRASERAS

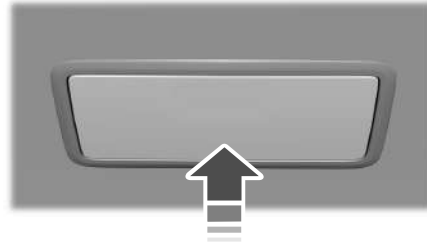

Presione el lente para encender o apagar las luces.

Nota: *Si enciende las luces traseras mediante la consola del techo, no podrá apagarlas con el interruptor de luz de la parte trasera.*

FUNCIÓN DE LA LUZ INTERIOR

QUÉ ES LA FUNCIÓN DE LA LUZ INTERIOR

La función de la luz interior enciende o apaga las luces de cortesía y de las puertas.

ENCENDIDO Y APAGADO DE LA FUNCIÓN DE LA LUZ INTERIOR

El interruptor está ubicado en la consola del techo.

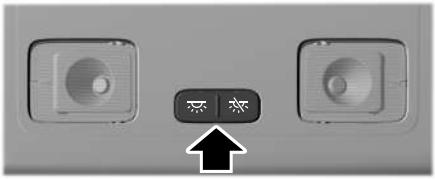

Lleve el interruptor a la posición media.

Cuando enciende la función de la luz interior, esta se encenderá si:

- Abre una puerta.
- Presiona el botón de apertura en el comando a distancia.
- Apaga el motor.

AJUSTE DEL BRILLO DE LA ILUMINACIÓN DEL CUADRO DE INSTRUMENTOS

Los botones atenuadores de luz del cuadro de instrumentos se encuentran en el control de iluminación.

Presione varias veces uno de esos botones para ajustar el brillo.

LUZ AMBIENTE (SI ESTÁ EQUIPADO)

ENCENDIDO Y APAGADO DE LA ILUMINACIÓN AMBIENTE

1. Presione el botón en la pantalla táctil.
2. Presione ***General***.
3. Presione ***Iluminación ambiental***.
4. Active o desactive ***Iluminación ambiental***.

AJUSTE DE LA ILUMINACIÓN AMBIENTE

Arrastre el control deslizante hacia la izquierda o la derecha.

ILUMINACIÓN INTERIOR – SOLUCIÓN DE PROBLEMAS

ILUMINACIÓN INTERIOR – PREGUNTAS FRECUENTES

¿Por qué se apagan mis luces de cortesía o las interiores si cuando apago mi vehículo están activados?

El economizador de batería apaga las luces de cortesía y las luces interiores después de un corto período de que el vehículo se apaga.

APERTURA Y CIERRE DE LAS VENTANILLAS

PELIGRO: No deje a los niños sin supervisión en el vehículo ni les permita jugar con las ventanillas eléctricas. Si no sigue esta instrucción, se podrían producir lesiones personales.

PELIGRO: Al cerrar las ventanillas eléctricas, verifique que no tengan obstrucciones y asegurarse de que los niños y las mascotas no estén cerca de las aberturas de las ventanillas.

Para abrir la ventanilla, presione el elevavidrios. Levante el elevavidrios para cerrar la ventanilla.

Nota: *los elevavidrios eléctricos funcionan con el encendido activado y durante varios minutos luego de desactivar el encendido o hasta que abra una puerta delantera.*

Para reducir el ruido del viento o de golpeteo cuando una ventanilla está abierta, abra un poco la ventanilla contraria.

Apertura de un solo toque (Si está equipado)

Presione completamente el elevavidrios y suéltelo. Oprímalo o levántelo nuevamente para detener la apertura de la ventanilla.

Cierre de un solo toque (Si está equipado)

Levante completamente el elevavidrios y suéltelo. Oprímalo o levántelo nuevamente para detener la apertura de la ventanilla.

Cómo restablecer el cierre de un solo toque

Realice los pasos en menos de 30 segundos desde que comienza la secuencia.

1. Cierre la ventanilla.
2. Mantenga presionado el elevavidrios hasta que la ventanilla esté totalmente abierta. Mantenga presionado el elevavidrios durante algunos segundos.
3. Mantenga presionado el elevavidrios hasta que la ventanilla esté totalmente cerrada. Sostenga el elevavidrios durante algunos segundos.
4. Mantenga presionado el elevavidrios hasta que la ventanilla esté totalmente abierta. Mantenga presionado el elevavidrios durante algunos segundos.
5. Mantenga presionado el elevavidrios hasta que la ventanilla esté totalmente cerrada. Sostenga el elevavidrios durante algunos segundos.

Nota: *repita el procedimiento si la ventanilla no se cierra cuando use la función de un solo toque.*

Demora de accesorios

Los interruptores de la ventanilla siguen funcionando durante varios minutos cuando desactiva el encendido o hasta que abra alguna de las puertas delanteras.

APERTURA Y CIERRE GLOBALES

QUÉ ES LA APERTURA Y CIERRE GLOBALES

Con el comando a distancia, puede accionar las ventanillas con el encendido desactivado.

USO DE LA APERTURA GLOBAL

1. Presione y suelte el botón de apertura en el comando a distancia.
2. En un lapso de un segundo, mantenga presionado el botón de apertura en el comando a distancia.
3. Suelte el botón cuando la ventanilla empiece a abrirse.

Pulse el botón de bloqueo o de desbloqueo en el control remoto para detener la apertura general.

Nota: *La apertura general solo responderá si mantiene presionado el botón de apertura durante un corto período de tiempo después de presionar el botón de apertura en el comando a distancia.*

ACTIVACIÓN Y DESACTIVACIÓN DE LA APERTURA GLOBAL

1. Presione el botón en la pantalla táctil.
2. Presione ***Vehículo***.
3. Presione ***Ventanas***.
4. Active o desactive ***Apertura remota***.

USO DEL CIERRE GLOBAL

PELIGRO: Al cerrar las ventanillas eléctricas, verifique que no tengan obstrucciones y asegurarse de que los niños y las mascotas no estén cerca de las aberturas de las ventanillas.

1. Presione y mantenga apretado el botón de bloqueo en el comando a distancia.
2. Suelte el botón cuando las ventanillas comienzan a cerrarse.

Pulse el botón de bloqueo o de desbloqueo en el control remoto para detener el cierre general.

Nota: *El rebote ahora está activado durante el cierre general. Véase* ***Qué es el rebote de la ventanilla*** *(página 90).*

ACTIVACIÓN Y DESACTIVACIÓN DEL CIERRE GLOBAL

1. Presione el botón en la pantalla táctil.
2. Presione ***Vehículo***.
3. Presione ***Ventanas***.
4. Active o desactive ***Cierre remoto***.

REBOTE DE LA VENTANILLA

QUÉ ES EL REBOTE DE LA VENTANILLA

La ventanilla se detendrá y retrocederá si detecta una obstrucción al cerrarse.

ANULACIÓN DEL REBOTE DE LA VENTANILLA

PELIGRO: Si se anula el rebote, la ventanilla no retrocede cuando detecta un obstáculo. Tenga cuidado al cerrar las ventanillas para evitar lesiones personales o daños al vehículo.

1. Cierre la ventanilla hasta que llegue al punto de resistencia y permita que baje.
2. Mantenga levantado el elevavidrios durante dos segundos para anular el rebote y cierre la ventanilla. El rebote ahora está desactivado y podrá cerrar la ventanilla de forma manual.

Nota: *La ventanilla pasará el punto de resistencia y la podrá cerrar completamente.*

Nota: *Si la ventanilla no cierra, haga revisar el vehículo tan pronto como sea posible.*

TRABA DE LOS CONTROLES DEL VIDRIO TRASERO

Presione el elevavidrios para trabar o destrabar los controles del vidrio trasero. Se ilumina cuando traba los elevavidrios del vidrio trasero.

PRECAUCIONES DEL ESPEJO INTERIOR

PELIGRO: No ajuste los espejos mientras el vehículo está en movimiento. Esto podría provocar la pérdida de control del vehículo, lesiones personales graves o causar la muerte.

Nota: *No limpie la carcasa ni el cristal de los espejos con productos abrasivos fuertes, combustible u otros productos de limpieza derivados del petróleo.*

ATENUACIÓN MANUAL DEL ESPEJO INTERIOR

Jale de la pestaña que hay debajo del espejo retrovisor hacia usted para reducir el deslumbramiento en la noche.

ESPEJO INTERIOR DE ATENUACIÓN AUTOMÁTICA

(SI ESTÁ EQUIPADO)

QUÉ ES EL ESPEJO INTERIOR DE ATENUACIÓN AUTOMÁTICA

El espejo se atenúa para reducir el efecto de la luz brillante que viene desde atrás. Volverá a funcionar normalmente cuando desaparezca la luz brillante que viene desde atrás o si cambia a marcha atrás (R) para asegurarse de que tenga una vista despejada de la parte trasera.

LIMITACIONES DEL ESPEJO INTERIOR DE ATENUACIÓN AUTOMÁTICA

No bloquee los sensores en la parte delantera y trasera del espejo.

Nota: *El pasajero trasero central o el apoyacabeza trasero central podrían evitar que la luz llegue al sensor.*

AJUSTE DE LOS ESPEJOS EXTERIORES

PELIGRO: No ajuste los espejos mientras el vehículo está en movimiento. Esto podría provocar la pérdida de control del vehículo, lesiones personales graves o causar la muerte.

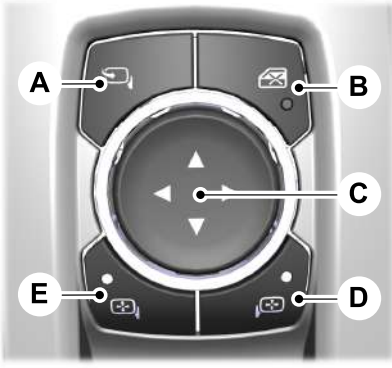

A	Abatamiento eléctrico.
B	Traba de ventanilla.
C	Control de ajuste.
D	Espejo del lado derecho.
E	Espejo del lado izquierdo.

Para ajustar los espejos, encienda el vehículo y coloque el encendido en accesorio o arranque.

1. Seleccione el espejo que desea ajustar. La luz de control se prende.
2. Use el control de ajuste para ajustar la posición del espejo.
3. Presione el control del espejo nuevamente. La luz de control se apaga.

ABATIMIENTO DE LOS ESPEJOS EXTERIORES - VEHÍCULOS CON: ESPEJOS PLEGABLES MANUALES

Mueva el espejo hacia el vidrio de la ventanilla. Asegúrese de enganchar completamente el espejo en su soporte cuando lo regresa a la posición original.

Espejos indicadores de dirección

Mientras el vehículo está encendido, la parte orientada hacia delante de la carcasa del espejo parpadea cuando enciende las luces direccionales.

Luces para charcos (Si está equipado)

Las luces para charcos se encienden cuando usted se acerca al vehículo con un comando a distancia o el teléfono. Si su vehículo tiene espejos que se abaten automáticamente, las luces para charcos se encienden solo si los espejos están desplegados y se apagan si los espejos están plegados.

Cámara de 360 grados (Si está equipado)

Véase **Ubicación de las cámaras de 360 grados** (página 232).

Sistema de información del punto ciego (Si está equipado)

Véase **Qué es el sistema de información del punto ciego** (página 269).

ABATIMIENTO DE LOS ESPEJOS EXTERIORES - VEHÍCULOS CON: ESPEJOS PLEGABLES ELÉCTRICOS

Espejos abatibles eléctricos (Si está equipado)

Para abatir ambos espejos, encienda el vehículo con el botón de arranque en modo accesorio o mientras su vehículo está en marcha.

Cuando el espacio de estacionamiento sea estrecho, presione el interruptor del control para abatir los espejos.

Presione nuevamente el interruptor del control para desplegar los espejos.

Nota: *No pare el movimiento de los espejos a medio camino. Espere hasta que los espejos dejen de moverse y presione el control nuevamente.*

Nota: *Los espejos izquierdo y derecho se mueven a diferente velocidades. Por ejemplo, un espejo puede detenerse cuando el otro continúa moviéndose. Esto es normal. Mover los espejos 10 o más veces en un minuto o abatir y desplegar los espejos repetitivamente cuando presiona el control durante el desplazamiento completo puede desactivar el sistema para impedir que los motores se sobrecalienten. Aguarde aproximadamente tres minutos con el vehículo en marcha y hasta 10 minutos con el vehículo apagado para que el sistema se reinicie y funcione de manera normal.*

Espejo flojo

Si los espejos abatibles eléctricos se abaten de manera manual, podrían no funcionar correctamente, incluso después de volverlos a colocar en su posición. Necesita reconfigurarlos si:

- Los espejos vibran cuando maneja.
- Los espejos parecen estar flojos.
- Los espejos no se mantienen en la posición abatida o desplegada.
- Uno de los espejos no está en su posición de manejo normal.

Para reconfigurar la función de abatamiento eléctrico, use el control del espejo abatible eléctrico para abatir y desplegar los espejos. Podría escuchar un fuerte ruido mientras restablece los espejos abatibles eléctricos. Este sonido es normal. Repita este proceso tanto como sea necesario cada vez que los espejos se abatan manualmente.

ESPEJO EXTERIOR DE ATENUACIÓN AUTOMÁTICA

(SI ESTÁ EQUIPADO)

QUÉ ES EL ESPEJO EXTERIOR DE ATENUACIÓN AUTOMÁTICA

El espejo exterior del lado del conductor se atenúa cuando se enciende el espejo interior de atenuación automática.

DESCRIPCIÓN GENERAL DEL CUADRO DE INSTRUMENTOS - VEHÍCULOS CON: PANTALLA DE 8 PULG.

Nota: *Según la configuración que seleccione, el cuadro puede verse diferente de lo que se muestra aquí.*

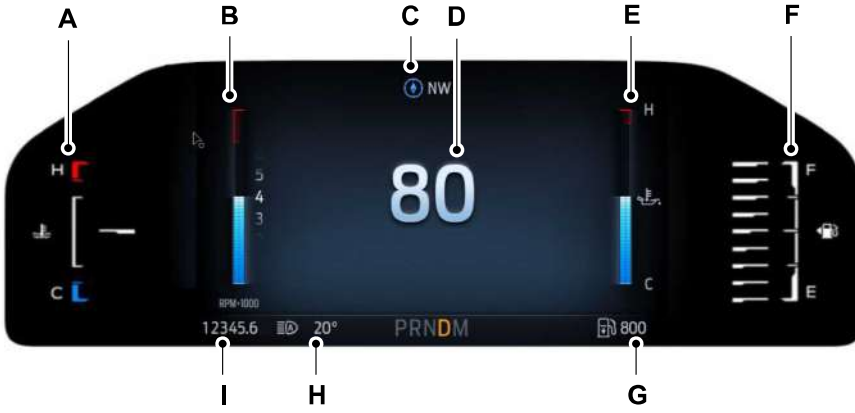

A	Medidor de la temperatura del líquido refrigerante del motor
B	Tacómetro
C	Brújula
D	Velocímetro
E	Temperatura del aceite del motor
F	Medidor de combustible
G	Autonomía
H	Temperatura del aire exterior.
I	Odómetro

Nota: *El tacómetro y el medidor de la temperatura del aceite del motor se pueden configurar encendidos o apagados.*

DESCRIPCIÓN GENERAL DEL CUADRO DE INSTRUMENTOS - VEHÍCULOS CON: PANTALLA DE 12 PULGADAS

Nota: *Según la configuración que seleccione, el cuadro puede verse diferente de lo que se muestra aquí.*

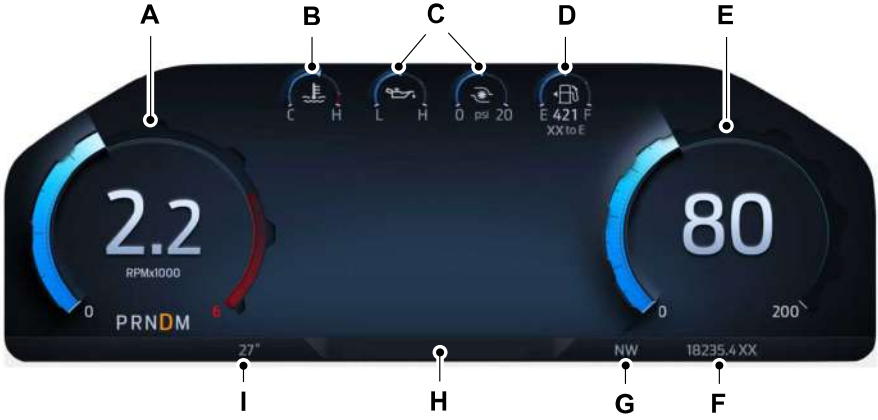

A	Tacómetro
B	Medidor de la temperatura del líquido refrigerante del motor
C	Indicadores configurables
D	Medidor de combustible
E	Velocímetro
F	Odómetro
G	Brújula
H	Barra de información.
I	Temperatura ambiente

CUENTARREVOLUCIONES

Indica la velocidad del motor.

La línea roja indica el punto en el cual las revoluciones del motor podrían limitarse para evitar un exceso.

VELOCÍMETRO

Indica la velocidad del vehículo.

Velocímetro secundario (Si está equipado)

Puede seleccionar un velocímetro secundario que muestra otras unidades de medida.

Nota: *Cuando solo se muestra el velocímetro principal, las unidades son las mismas que las unidades de distancia seleccionadas. Véase* ***Cambio de la unidad de medida*** *(página 110).*

MEDIDOR DE COMBUSTIBLE

QUÉ ES EL MEDIDOR DE COMBUSTIBLE

Indica aproximadamente cuánto combustible queda en el tanque.

LIMITACIONES DEL MEDIDOR DE COMBUSTIBLE

Es posible que el indicador de combustible no proporcione una lectura precisa cuando el vehículo está en una pendiente.

UBICACIÓN DE LA TAPA DE RECARGA DE COMBUSTIBLE

La flecha adyacente al símbolo del surtidor de combustible indica en qué lado del vehículo está ubicada la tapa de recarga de combustible.

QUÉ ES EL RECORDATORIO DE COMBUSTIBLE BAJO

Aparecerá y sonará un recordatorio de nivel bajo de combustible cuando la distancia hasta vacío llegue a 80 km, 40 km, 20 km y 0 km.

Nota: *El recordatorio de nivel bajo de combustible puede activarse en cualquier posición que indique el medidor de combustible según las condiciones de consumo de combustible. Esta variación es normal.*

QUÉ ES LA AUTONOMÍA

Indica la distancia aproximada que el vehículo puede recorrer con el combustible que resta en el tanque. Los cambios en el modo de manejo pueden hacer que el valor no solo disminuya, sino también aumente o se mantenga constante durante periodos.

MEDIDOR DE TEMPERATURA DE REFRIGERANTE DEL MOTOR

Indica la temperatura del refrigerante del motor. Véase **Verificación del refrigerante** (página 341).

MEDIDOR DE LA PRESIÓN DEL ACEITE DEL MOTOR - VEHÍCULOS CON: PANTALLA DE 8 PULG.

Indica la presión del aceite del motor. El medidor se vuelve rojo cuando se ilumina la luz de advertencia de presión de aceite.

Este medidor está disponible en la pantalla de información a pedido. Véase **Menú principal de la pantalla del cuadro de instrumentos** (página 104).

MEDIDOR DE LA PRESIÓN DEL ACEITE DEL MOTOR - VEHÍCULOS CON: PANTALLA DE 12 PULGADAS

Indica la presión del aceite del motor. El medidor se vuelve rojo cuando se ilumina la luz de advertencia de presión de aceite.

Nota: *Este medidor se puede configurar.*

MEDIDOR DE TEMPERATURA DEL FLUIDO DE LA TRANSMISIÓN - VEHÍCULOS CON: PANTALLA DE 8 PULG.

Indica la temperatura del fluido de la transmisión.

Nota: *Las condiciones operativas especiales, como quitar la nieve, remolque o uso todoterreno, pueden provocar temperaturas operativas más altas que lo normal.*

Este medidor está disponible en la pantalla de información a pedido. Véase **Menú principal de la pantalla del cuadro de instrumentos** (página 104).

MEDIDOR DE TEMPERATURA DEL FLUIDO DE LA TRANSMISIÓN - VEHÍCULOS CON: PANTALLA DE 12 PULGADAS (SI ESTÁ EQUIPADO)

Indica la temperatura del fluido de la transmisión.

Nota: *Las condiciones operativas especiales, como quitar la nieve, remolque o uso todoterreno, pueden provocar temperaturas operativas más altas que lo normal.*

Nota: *Este medidor se puede configurar.*

MEDIDOR AdBlue® (LÍQUIDO DE ESCAPE DIESEL) - VEHÍCULOS CON: PANTALLA DE 8 PULG.

Indica el nivel actual de líquido de escape diesel.

Este medidor está disponible en la pantalla de información a pedido. Véase **Menú principal de la pantalla del cuadro de instrumentos** (página 104).

MEDIDOR AdBlue® (LÍQUIDO DE ESCAPE DIESEL) - VEHÍCULOS CON: PANTALLA DE 12 PULGADAS

Indica el nivel actual de líquido de escape diesel.

Nota: *Este medidor se puede configurar.*

QUÉ SON LAS LUCES DE ADVERTENCIA DEL CUADRO DE INSTRUMENTOS

Las luces de advertencia lo alertan de una condición del vehículo que puede volverse grave. Al arrancar el vehículo, se encienden algunas luces a fin de comprobar el correcto funcionamiento. Si alguna de las luces permanece encendida después de arrancar el vehículo, observe la luz de advertencia del sistema correspondiente para obtener información adicional.

LUCES DE ADVERTENCIA DEL CUADRO DE INSTRUMENTOS

Según las opciones que tenga el vehículo y el tipo de cuadro de instrumentos, no todas las luces de advertencia estarán disponibles.

Airbags

Véase **Airbags** (página 44).

Sistema antibloqueo de frenos

Si se enciende mientras conduce, esto es señal de una falla. Su vehículo continúa teniendo el sistema de frenos normal sin la función de sistema de frenos antibloqueo. Haga revisar su vehículo tan pronto como sea posible.

Batería

Se enciende cuando activa el encendido.

Si se enciende cuando el motor está en marcha, esto indica que el vehículo requiere servicio. Haga revisar su vehículo tan pronto como sea posible.

Sistema de frenos

Se enciende en rojo cuando aplica el freno de mano y el encendido está activado. Si se enciende cuando el vehículo está en movimiento, compruebe que se haya soltado el freno de mano. Si el freno de mano no está aplicado, indicará que el nivel del fluido de frenos es bajo o que el sistema de frenos debe revisarse. Haga revisar su vehículo tan pronto como sea posible.

Nota: *Los indicadores pueden variar según la región.*

líquido de escape diesel

Se enciende cuando el líquido de escape diesel tiene un nivel bajo, está contaminado o el sistema requiere servicio.

Puerta entreabierta

Se enciende cuando el encendido está activado y permanece así si cualquier puerta está abierta.

Freno de estacionamiento eléctrico

Se enciende en amarillo o parpadea cuando el freno de estacionamiento eléctrico requiere servicio.

Nota: *Los indicadores pueden variar según la región.*

Temperatura del refrigerante del motor

Si se enciende, detenga el vehículo tan pronto como sea seguro y apáguelo.

Abrochar cinturón de seguridad

Esta se enciende y suena una alarma hasta que se ajusta el cinturón.

Capó entreabierto

Se enciende cuando el encendido está activado y el capó no está completamente cerrado.

Condiciones de las rutas heladas

PELIGRO: Incluso si la temperatura aumenta a más de 4ºC no hay garantía de que el camino esté libre de peligros ocasionados por el clima inclemente.

Se enciende cuando la temperatura del aire exterior está entre los 4ºC y 0ºC. Se enciende en rojo cuando la temperatura del aire exterior es menor a 0ºC.

Advertencia de luces bajas

Se enciende cuando el bombillo de la luz baja LED no funciona correctamente.

Nivel bajo de combustible

Se enciende cuando el nivel de combustible es bajo.

Baja presión de los neumáticos

Se enciende cuando la presión del neumático es baja. Si se enciende, revise la presión de los neumáticos lo antes posible. Si comienza a parpadear en cualquier momento, haga revisar el sistema lo antes posible.

Bajo nivel de líquido lavaparabrisas

Se enciende cuando queda poco líquido.

Requiere mantenimiento.

Se enciende cuando el vehículo alcanza el kilometraje o el tiempo programados (lo que ocurra primero) en el que se debe realizar el mantenimiento de acuerdo a las tablas de mantenimiento programado.

Luz indicadora de mal funcionamiento

Se enciende cuando el encendido está activado y el motor está apagado; esto es normal. Si se enciende cuando el motor está encendido, esto indica que el sistema de control de emisiones requiere servicio. Si parpadea, haga verificar su vehículo de inmediato. Véase **Arranque y parada del motor — Luces de advertencia** (página 147).

Presión del aceite

PELIGRO: Si se enciende cuando está conduciendo, no continúe su viaje, incluso si el nivel del aceite es correcto. Haga que revisen el vehículo.

Se enciende cuando la presión del aceite del motor es baja.

Advertencia de exceso de velocidad

Se enciende si la velocidad del vehículo supera el umbral de velocidad.

Los umbrales de velocidad varían según la región.

Falla del tren motriz, Potencia reducida, Control del acelerador electrónico, revisar 4X4

Se enciende cuando el tren motriz o la tracción en todas las ruedas necesita servicio. Haga revisar el sistema lo antes posible.

Temperatura de la transmisión

Se enciende cuando la temperatura de la transmisión supera el rango de funcionamiento normal.

Agua en el combustible

Se enciende cuando hay una cantidad importante de agua en el separador de agua y combustible, y se debe drenar de inmediato. Véase **Separador de agua del filtro de combustible - Vaciado** (página 347).

QUÉ SON LOS INDICADORES DEL CUADRO DE INSTRUMENTOS

Los indicadores le notifican de diversas funciones que están activas en el vehículo.

INDICADORES DEL CUADRO DE INSTRUMENTOS

Dependiendo de las opciones de su vehículo y del tipo de cuadro de instrumentos, no todos los indicadores mostrados están disponibles.

Control de velocidad crucero adaptativo

Véase **Control de velocidad crucero adaptativo** (página 237).

Luces altas automáticas

Véase **Control automático de las luces altas** (página 79).

Control automático de regeneración desactivado

Véase **Filtro de partículas Diesel** (página 160).

Espera automática

Espera automática activa

Véase **Espera automática** (página 209).

Espera automática no disponible

Véase **Espera automática** (página 209).

Start-Stop automático

Start-Stop automático disponible

Véase **Start-Stop automático** (página 151).

Start-Stop automático no disponible

Véase **Start-Stop automático** (página 151).

Control de punto ciego

Véase **Sistema de información del punto ciego** (página 269).

Control de velocidad crucero

Véase **Control de velocidad crucero** (página 235).

Bloqueo del diferencial

Véase **Bloqueo del diferencial electrónico** (página 189).

Modos de manejo

Véase **Control del modo de manejo** (página 252).

Nota: *Los modos de conducción disponibles pueden variar en función de las opciones y el modelo de su vehículo.*

Modo Eco.

Modo de barro/surcos.

Modo normal.

Modo de arrastre por las rocas.

Modo para arena.

Modo resbaladizo.

Modo deportivo

Modo remolque/arrastre.

Tracción en todas las ruedas

Véase **Tracción en las cuatro ruedas** (página 179).

Nota: *Algunos indicadores lucen diferentes según las opciones del vehículo.*

Temperatura del sistema de emisiones del motor

Luces antiniebla

Luces antiniebla delanteras
Véase **Encendido y apagado de las luces antiniebla delanteras** (página 78).

Luces antiniebla traseras

Luz alta

Véase **Luces delanteras** (página 75).

Descenso en pendiente

Véase **Control de descenso en pendientes** (página 217).

Luces encendidas

Véase **Control de iluminación exterior** (página 75).

Centralización de carril

Véase **Centralización de carril** (página 246).

Sistema de mantenimiento de carril

Véase **Sistema de mantenimiento de carril** (página 258).

Asistencia de precolisión

Véase **Asistente precolisión** (página 276).

Indicador de cambio

Se enciende para aconsejarle que el cambio a una marcha superior o inferior puede mejorar el rendimiento, economizar más combustible o disminuir las emisiones.

Limitador de velocidad

Véase **Limitador de la velocidad** (página 256).

Control de estabilidad y tracción

Véase **Control de tracción** (página 211). Véase **Control de estabilidad** (página 213).

Luces direccionales

Véase **Encendido y apagado de las luces direccionales** (página 77).

Esperar para arrancar

Véase **Arranque de un motor Diesel** (página 144).

USO DE LOS CONTROLES DE LA PANTALLA DEL CUADRO DE INSTRUMENTOS

PELIGRO: Manejar mientras está distraído puede ocasionar la pérdida de control del vehículo, un choque y lesiones. Le recomendamos enfáticamente que tenga extrema precaución cuando utilice cualquier dispositivo que pudiera distraerlo mientras maneja. Su responsabilidad principal es la operación segura del vehículo. Recomendamos que no se utilice ningún dispositivo portátil al manejar y se sugiere el uso de sistemas activados por voz cuando sea posible. Asegúrese de conocer todas las leyes locales correspondientes que puedan afectar el uso de dispositivos electrónicos mientras maneja.

Los controles están en el volante.

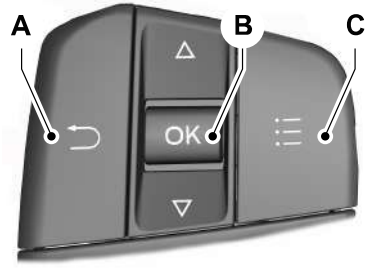

A Botón Retroceder.

B Botón OK.

C Botón Menú.

Botón Retroceder

Presione para volver o para salir de un menú.

Botón *OK*

Presione para hacer una selección.

Botón Menú

Presione para mostrar los submenús.

Botones de desplazamiento

Presione el botón hacia arriba o abajo para desplazarse por los elementos del menú.

Indicador de Estado

Los elementos del menú con una casilla de verificación indican el estado de una función. Una marca en la casilla indica que la función está encendida; si no está marcada indica que la función está apagada.

MENÚ PRINCIPAL DE LA PANTALLA DEL CUADRO DE INSTRUMENTOS - VEHÍCULOS CON: PANTALLA DE 8 PULG.

Según las opciones del vehículo, es posible que algunos elementos del menú se vean diferentes o que no aparezcan en absoluto.

Nota: *Para su seguridad, algunas funciones dependen de la velocidad y podrían no estar disponibles cuando el vehículo sobrepasa cierta velocidad.*

Menú principal	Submenú 1	Submenú 2
MyView	Configurar MyView	Véase **Personalización de la pantalla del cuadro de instrumentos** (página 109).
Viaje/Combustible	Viaje 1	
	Viaje 2	
	Economía de combust.	
	Auto StartStop	
	Estado de cinturones	
Todoterreno	Estado de Todoterreno	
	Distribución de la potencia	
	Indicadores del vehículo	
	Info. del motor	
Remolque	Información del remolque	
	Estado de luces del remolque	
	Temp. de neum. del remolque	
	Estado del remolque	
Viaje	Viaje 1	
	Viaje 2	
Audio	Véase **Sistema de audio** (página 414).	
Teléfono	Véase **Teléfono** (página 422).	
Navegación		
Ajustes	Contenido de la pantalla	Velocímetro secundario
		Indicador izquierdo
		Indicador derecho

Menú principal	Submenú 1	Submenú 2
		Indicac. de navegación paso a paso
	Vista clásica	Velocímetro redondo
		Velocímetro digital
Mantenimiento del vehículo	Vida útil del aceite	
	Indicador de AdBlue® (Líquido de Escape Diésel)	
	Nivel de AdBlue® (Líquido de Escape Diésel)	
	Información sobre AdBlue® (Líquido de Escape Diésel)	
	Filtro del escape	
	Filtro de aire del motor	
	Presión de neumáticos	

MENÚ PRINCIPAL DE LA PANTALLA DEL CUADRO DE INSTRUMENTOS - VEHÍCULOS CON: PANTALLA DE 12 PULGADAS

Según las opciones del vehículo, es posible que algunos elementos del menú se vean diferentes o que no aparezcan en absoluto.

Nota: *Para su seguridad, algunas funciones dependen de la velocidad y podrían no estar disponibles cuando el vehículo sobrepasa cierta velocidad.*

Elemento del menú	Submenú 1	Submenú 2
MyView	Configurar MyView	Véase **Personalización de la pantalla del cuadro de instrumentos** (página 109).
Viaje/Combustible	Viaje 1	
	Viaje 2	
	Economía de combust.	
	Auto StartStop	
	Cinturones de seguridad	
	Asistencia al conductor	
Todoterreno	Estado de Todoterreno	
	Cabeceo y balanceo	
	Asistencia al conductor	
Remolque	Información del remolque	
	Estado de las luces del remolque	
	Info. de neumáticos del remolque	
	Estado del remolque	
	Asistencia al conductor	
Navegación		
Teléfono	Véase **Teléfono** (página 422).	
Audio	Véase **Sistema de audio** (página 414).	

Elemento del menú	Submenú 1	Submenú 2
Ajustes	Configurar indicadores	Mostrar indicadores
		Indicador izquierdo seleccionable
		Indicador derecho seleccionable
	Velocímetro secundario	
	Indic. de navegación paso a paso	
	Cruce de frontera	Recordatorio activado
		Recordatorio desactivado
Mantenimiento del vehículo	Presión neumático	
	Monitor de neumáticos	
	Información del motor	
	Vida útil del aceite	
	Información sobre AdBlue® (Líquido de Escape Diésel)	
	Nivel de AdBlue® (Líquido de Escape Diésel)	
	Filtro de aire del motor	
	Filtro de escape	
	Intervalo de servicio	

PERSONALIZACIÓN DE LA PANTALLA DEL CUADRO DE INSTRUMENTOS - VEHÍCULOS CON: PANTALLA DE 8 PULG.

Adición de pantallas usando MyView

1. Mediante el uso de los controles de la pantalla del cuadro de instrumentos en el volante de dirección, seleccione ***MyView***.
2. Seleccione ***Configurar MyView***.
3. Seleccione el elemento de la lista que desea incluir en su lista MyView.

Nota: *Debe seleccionar dos elementos como mínimo.*

Nota: *Puede seleccionar siete elementos como máximo en MyView.*

4. Presione el botón ***OK***.

Configuración de indicadores

1. Seleccione ***Ajustes***.
2. Seleccione ***Contenido de la pantalla***.
3. Seleccione ***Indicador izquierdo*** o ***Indicador derecho*** para encender o apagar el indicador.

PERSONALIZACIÓN DE LA PANTALLA DEL CUADRO DE INSTRUMENTOS - VEHÍCULOS CON: PANTALLA DE 12 PULGADAS

Adición de pantallas usando MyView

1. Mediante el uso de los controles de la pantalla del cuadro de instrumentos en el volante de dirección, seleccione ***MyView***.
2. Seleccione ***Configurar MyView***.
3. Seleccione el elemento de la lista que desea incluir en su lista MyView.

Nota: *Debe seleccionar dos elementos como mínimo.*

Nota: *Puede seleccionar siete elementos como máximo en MyView.*

4. Presione el botón ***OK***.

Configuración de indicadores

1. Seleccione ***Ajustes***.
2. Seleccione ***Configurar indicadores***.
3. Seleccione para cambiar indicadores del lado izquierdo o del lado derecho.

CAMBIO DE IDIOMA

1. Presione el botón en la pantalla táctil.
2. Presione ***General***.
3. Presione ***Idioma***.
4. Seleccione un idioma.

CAMBIO DE LA UNIDAD DE MEDIDA

1. Presione el botón en la pantalla táctil.
2. Presione ***General***.
3. Presione ***Unidad de medida***.
4. Seleccione una unidad de medición.

CAMBIO DE LA UNIDAD DE TEMPERATURA

1. Presione el botón en la pantalla táctil.
2. Presione ***General***.
3. Presione ***Unidad de temperatura***.
4. Seleccione una unidad de temperatura.

CAMBIO DE LA UNIDAD DE PRESIÓN DE LOS NEUMÁTICOS

1. Presione el botón en la pantalla táctil.
2. Presione ***General***.
3. Presione ***Unidad de presión de neumáticos***.
4. Seleccione una unidad de presión.

ACCESO A LA COMPUTADORA DE A BORDO

1. Use los controles de la pantalla del cuadro de instrumentos para navegar hasta el menú principal.
2. Seleccione ***Viaje/Combustible***.
3. Seleccione ***Viaje 1*** o ***Viaje 2***.

RESTABLECIMIENTO DE LA COMPUTADORA DE A BORDO

1. Use los controles de la pantalla del cuadro de instrumentos para navegar hasta el menú principal.
2. Seleccione ***Viaje/Combustible***.
3. Seleccione ***Viaje 1*** o ***Viaje 2***.
4. Mantenga presionado el botón ***OK*** durante unos segundos.

QUÉ ES EL ARRANQUE REMOTO

El sistema le permite encender el vehículo de forma remota y ajustar la temperatura interior según la configuración que eligió

PRECAUCIONES DEL ARRANQUE REMOTO

PELIGRO: No arranque el motor en un garaje cerrado ni en otras áreas cerradas. Los gases de escape son tóxicos. Siempre abra la puerta del garaje antes de arrancar el motor. Si no sigue estas instrucciones, se podrían producir lesiones personales o causar la muerte.

LIMITACIONES DEL ARRANQUE REMOTO

El arranque remoto no funcionará en las siguientes condiciones:

- La bocina de la alarma está sonando.
- El capó está abierto.
- La trasmisión no está en estacionamiento (P).
- El encendido está activado.
- El voltaje de la batería se encuentra por debajo del voltaje mínimo de funcionamiento.
- El arranque remoto no está activado.

Nota: *No utilice el arranque remoto si el nivel de combustible es bajo.*

Nota: *Puede usar el arranque remoto con FordPass. Véase* ***Conexión de FordPass con el módem*** *(página 411).*

HABILITACIÓN DEL ARRANQUE REMOTO

1. Presione el botón en la pantalla táctil.
2. Presione ***Vehículo***.
3. Presione ***Configuración del arranque remoto***.
4. Active o desactive ***Arranque remoto***.

Nota: *Para usar el arranque remoto con FordPass, asegúrese de que el módem esté activado. Véase* ***Activación y desactivación del módem*** *(página 411).*

ARRANQUE Y PARADA REMOTOS DEL VEHÍCULO

PELIGRO: No arranque el motor en un garage cerrado ni en otras áreas cerradas. Los gases de escape son tóxicos. Siempre abra la puerta del garage antes de arrancar el motor. Si no sigue estas instrucciones, se podrían producir lesiones personales o causar la muerte.

Use la aplicación FordPass para arrancar el vehículo.

- El vehículo traba las puertas.
- Las luces direccionales parpadearán dos veces.
- Las luces de estacionamiento se encienden cuando el vehículo está en marcha.
- La bocina suena si el sistema no puede arrancar el vehículo.
- todos los otros sistemas del vehículo permanecen apagados cuando ha arrancado el vehículo a la distancia.

Nota: *Tal vez deba esperar un momento antes de arrancar el vehículo de forma remota después de que se haya detenido.*

El vehículo permanece cerrado cuando lo ha arrancado a la distancia. Debe haber una llave válida dentro del vehículo para activar el encendido y manejar el vehículo.

Se permite un máximo de dos arranques remotos. Luego de ello, debe encender y apagar el motor antes de usar el arranque remoto de nuevo.

Use la aplicación FordPass para apagar el vehículo.

AMPLIACIÓN DE LA DURACIÓN DEL ARRANQUE REMOTO

Use la aplicación FordPass para extender la duración del arranque remoto.

Si la duración se configura en 15 minutos, la duración se extiende otros 15 minutos. Esto proporciona un total de 30 minutos.

Nota: *El arranque remoto solo se puede extender una vez.*

AJUSTES DEL ARRANQUE REMOTO

Para acceder al menú de ajustes:

1. Presione el botón en la pantalla táctil.
2. Presione ***Vehículo***.
3. Presione ***Configuración del arranque remoto***.

Activación y desactivación del modo automático del control de temperatura

1. Presione ***Auto*** o ***Últimos ajustes***.

Nota: *Si enciende el modo automático, el sistema intenta calentar o enfriar el interior a 22ºC. Cuando se enciende el vehículo, el sistema del climatizador regresa a la última configuración usada.*

Nota: *Si activa la última configuración, el sistema la recordará.*

Ajustes del asiento calefaccionado (Si está equipado)

1. Presione ***Asientos***.
2. Presione ***Auto*** o ***Apagado***.

Nota: *Si activa la configuración de asientos calefaccionados, estos se encenderán durante climas fríos.*

Ajustes del volante de dirección calefaccionado (Si está equipado)

1. Presione ***Asientos y ruedas***.
2. Presione ***Auto*** o ***Apagado***.

Nota: *Si activa la configuración de volante de dirección calefaccionado, este se encenderá durante climas fríos.*

Duración del arranque remoto

1. Presione ***Duración***.
2. Pulse la duración deseada.

IDENTIFICAR LA UNIDAD DEL CLIMATIZADOR

Use los controles de esta área para cambiar la temperatura dentro del vehículo.

Según las opciones del vehículo, los controles pueden verse diferente de lo que se muestra aquí.

ACTIVACIÓN Y DESACTIVACIÓN DEL CLIMATIZADOR

Presione el botón.

ACTIVACIÓN Y DESACTIVACIÓN DE LA RECIRCULACIÓN DEL AIRE

Presione el botón para la recirculación del aire en el compartimento del pasajero.

Nota: *El aire de recirculación puede producir un apagado automático o evitar que se encienda el aparato en todos los modos de flujo de aire, salvo por A/C MAX para reducir el riesgo de condensación. La recirculación también puede producir un encendido y un apagado automático en varias combinaciones de control de distribución de aire, a fin de mejorar la eficiencia de calentamiento o enfriamiento.*

ACTIVACIÓN Y DESACTIVACIÓN DEL AIRE ACONDICIONADO

Presione el botón.

Nota: *En ciertas situaciones, el compresor del aire acondicionado puede continuar funcionando después de que apague el aire acondicionado.*

Nota: *Para mantener la funcionalidad completa del sistema y sus componentes, encienda el aire acondicionado y deje el vehículo en ralentí al menos una vez al mes por un mínimo de dos minutos.*

ACTIVACIÓN Y DESACTIVACIÓN DEL DESEMPAÑAMIENTO MÁXIMO

Presione el botón.

El aire circula a través de las ventilaciones del parabrisas, la temperatura se establece en la configuración más alta y el motor del soplador se ajusta a la velocidad máxima.

También puede usar esta configuración para desempañar y limpiar el parabrisas si tiene una capa delgada de hielo.

Nota: *Para prevenir que las ventanillas se empañen, no puede seleccionar aire recirculado cuando el desempañamiento máximo está encendido.*

Nota: *El vidrio trasero térmico y los espejos térmicos también se encienden cuando selecciona desempañamiento máximo.*

Nota: *Cuando el desempañamiento máximo está encendido, el compresor del aire acondicionado puede continuar funcionando aunque apague el aire acondicionado.*

ACTIVACIÓN Y DESACTIVACIÓN DEL ENFRIAMIENTO MÁXIMO

Presione el botón.

Nota: *Cuando desactiva el enfriamiento máximo, el aire acondicionado permanece encendido.*

ACTIVACIÓN Y DESACTIVACIÓN DEL VIDRIO TRASERO TÉRMICO (SI ESTÁ EQUIPADO)

Presione el botón para desempañar el vidrio trasero y quitar finas capas de hielo. El vidrio trasero térmico se apaga después de un período corto.

Nota: *No utilice productos químicos fuertes, hojas de afeitar ni ningún otro objeto afilado para limpiar o retirar etiquetas del lado interior del vidrio trasero térmico, ya que esto podría causar daños en las grillas del vidrio trasero térmico que la garantía del vehículo no cubre.*

CONFIGURACIÓN DE LA VELOCIDAD DEL MOTOR DEL VENTILADOR

Presione **+** o **-** para seleccionar la velocidad del motor del ventilador.

CONFIGURACIÓN DE LA TEMPERATURA

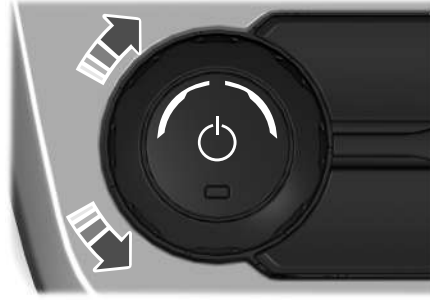

Encienda el control del lado izquierdo del climatizador para ajustar la temperatura de ese lado.

Nota: *Este control también establece la temperatura del lado derecho cuando apaga el modo de zona dual.*

Encienda el control del lado derecho del climatizador para ajustar la temperatura de ese lado.

DIRIGIR EL FLUJO DE AIRE

Dirigir el aire hacia las ventilaciones del limpiaparabrisas

Presione el botón del climatizador en la pantalla táctil para acceder a los controles de climatización.

Presione el botón.

Dirigir el aire hacia las ventilaciones del cuadro de instrumentos

Presione el botón del climatizador en la pantalla táctil para acceder a los controles de climatización.

Presione el botón.

Dirigir el aire a las ventilaciones del piso

Presione el botón del climatizador en la pantalla táctil para acceder a los controles de climatización.

Presione el botón.

MODO AUTOMÁTICO

ACTIVACIÓN Y DESACTIVACIÓN DEL MODO AUTOMÁTICO

Presione el botón para activar el modo automático. Presione el botón repetidas veces para ajustar el modo automático.

Ajuste el control del motor del soplador o el control de distribución de aire para desactivar el modo automático.

INDICADORES DEL MODO AUTOMÁTICO

Los indicadores se encuentran en el botón Modo automático.

Estado del indicador de modo automático	Descripción
Se enciende un indicador.	La velocidad del motor del soplador disminuye. Use este ajuste para minimizar la cantidad de ruido del motor del soplador. Este ajuste aumenta el tiempo necesario para enfriar el interior.
Se encienden dos indicadores.	La velocidad del motor del soplador es moderada.
Se encienden tres indicadores.	La velocidad del motor del soplador aumenta. Use este ajuste para disminuir el tiempo necesario para enfriar el interior. Este ajuste aumenta la cantidad de ruido del motor del soplador.

ACTIVACIÓN Y DESACTIVACIÓN DEL MODO DUAL

Presione el botón del climatizador en la pantalla táctil para acceder a los controles de climatización.

Presione el botón.

SUGERENCIAS DEL CLIMATIZADOR

Consejos generales

- El uso prolongado de la recirculación del aire podría hacer que las ventanillas se empañen.
- Puede sentir una cantidad pequeña de aire de la ventilación del piso sin importar el ajuste de distribución de aire.
- A fin de reducir la humedad acumulada en el interior del vehículo, no maneje con el sistema desactivado ni con el aire recirculado siempre activado.
- No coloque objetos debajo de los asientos delanteros dado que podrían interferir con el flujo de aire hacia los asientos traseros.
- Retire la nieve, hielo u hojas del área de admisión de aire en la base del parabrisas.
- Para disminuir el tiempo que se tarda en alcanzar una temperatura adecuada en climas cálidos, maneje con las ventanillas completamente abiertas hasta que sienta el aire frío de las ventilaciones.

Climatizador automático

- No es necesario ajustar las configuraciones en el interior de su vehículo cuando hace calor o frío extremo. El modo automático es la mejor recomendación para mantener la temperatura establecida.
- El sistema configura el frío o el calor del interior del vehículo a la temperatura que seleccione lo más rápido posible.
- Para que el sistema funcione de forma eficiente, el panel de instrumentos y las ventilaciones laterales deben estar completamente abiertos.
- Si presiona ***AUTO*** durante temperaturas frías, el sistema dirige el flujo de aire al parabrisas y a las ventilaciones de las ventanillas laterales.Además, el motor del soplador puede funcionar a una velocidad más baja hasta que el motor se caliente.
- Si presiona ***AUTO*** durante temperaturas cálidas y hace calor dentro del vehículo, el sistema usa la recirculación del aire para maximizar la refrigeración interior. Es posible que la velocidad del motor del soplador, también, disminuya hasta que el aire se enfríe.

Calefacción rápida del interior

1. Presione ***AUTO***.
2. Ajuste la función de temperatura a la configuración de preferencia.

Configuración recomendada de la calefacción

1. Presione ***AUTO***.
2. Ajuste la función de temperatura a la configuración de preferencia. Use 22ºC para comenzar y, luego, ajuste la configuración según sea necesario.

Refrigeración rápida del interior

1. Presione ***MAX A/C***.
2. Conduzca con las ventanas abiertas durante un momento.

Configuración recomendada del enfriamiento

1. Presione ***AUTO***.
2. Ajuste la función de temperatura a la configuración de preferencia. Use 22ºC para comenzar y, luego, ajuste la configuración según sea necesario.

Desempañado de las ventanillas laterales en climas fríos

1. Presione y suelte Desempañamiento o Desempañamiento máximo.
2. Ajuste el control de temperatura a la configuración de preferencia. Use 22ºC para comenzar y, luego, ajuste la configuración según sea necesario.

IDENTIFICAR LA UNIDAD DEL CLIMATIZADOR

Use los controles de esta área para cambiar la temperatura dentro del vehículo.

Según las opciones del vehículo, los controles pueden verse diferente de lo que se muestra aquí.

ACTIVACIÓN Y DESACTIVACIÓN DEL CLIMATIZADOR

Presione el botón.

ACTIVACIÓN Y DESACTIVACIÓN DE LA RECIRCULACIÓN DEL AIRE

Presione el botón para la recirculación del aire en el compartimento del pasajero.

Nota: *El aire de recirculación puede producir un apagado automático o evitar que se encienda el aparato en todos los modos de flujo de aire, salvo por A/C MAX para reducir el riesgo de condensación. La recirculación también puede producir un encendido y un apagado automático en varias combinaciones de control de distribución de aire, a fin de mejorar la eficiencia de calentamiento o enfriamiento.*

ACTIVACIÓN Y DESACTIVACIÓN DEL AIRE ACONDICIONADO

Presione el botón.

Nota: *En ciertas situaciones, el compresor del aire acondicionado puede continuar funcionando después de que apague el aire acondicionado.*

Nota: *Para mantener la funcionalidad completa del sistema y sus componentes, encienda el aire acondicionado y deje el vehículo en ralentí al menos una vez al mes por un mínimo de dos minutos.*

ACTIVACIÓN Y DESACTIVACIÓN DEL DESEMPAÑAMIENTO MÁXIMO

Presione el botón.

El aire circula a través de las ventilaciones del parabrisas, la temperatura se establece en la configuración más alta y el motor del soplador se ajusta a la velocidad máxima.

También puede usar esta configuración para desempañar y limpiar el parabrisas si tiene una capa delgada de hielo.

Nota: *Para prevenir que las ventanillas se empañen, no puede seleccionar aire recirculado cuando el desempañamiento máximo está encendido.*

Nota: *El vidrio trasero térmico y los espejos térmicos también se encienden cuando selecciona desempañamiento máximo.*

Nota: *Cuando el desempañamiento máximo está encendido, el compresor del aire acondicionado puede continuar funcionando aunque apague el aire acondicionado.*

ACTIVACIÓN Y DESACTIVACIÓN DEL ENFRIAMIENTO MÁXIMO

Presione el botón.

Nota: *Cuando desactiva el enfriamiento máximo, el aire acondicionado permanece encendido.*

ACTIVACIÓN Y DESACTIVACIÓN DEL VIDRIO TRASERO TÉRMICO (SI ESTÁ EQUIPADO)

Presione el botón para desempañar el vidrio trasero y quitar finas capas de hielo. El vidrio trasero térmico se apaga después de un período corto.

Nota: *No utilice productos químicos fuertes, hojas de afeitar ni ningún otro objeto afilado para limpiar o retirar etiquetas del lado interior del vidrio trasero térmico, ya que esto podría causar daños en las grillas del vidrio trasero térmico que la garantía del vehículo no cubre.*

CONFIGURACIÓN DE LA VELOCIDAD DEL MOTOR DEL VENTILADOR

Gire el control para ajustar el volumen de aire que circula en el vehículo.

CONFIGURACIÓN DE LA TEMPERATURA

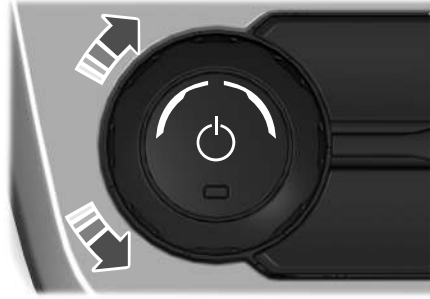

Gire el control de temperatura hacia la izquierda para los ajustes de temperatura más fríos.

Gire el control de temperatura hacia la derecha para los ajustes de temperatura más cálidos.

DIRIGIR EL FLUJO DE AIRE

Dirigir el aire hacia las ventilaciones del limpiaparabrisas

Presione el botón del climatizador en la pantalla táctil para acceder a los controles de climatización.

Presione el botón.

Dirigir el aire hacia las ventilaciones del cuadro de instrumentos

Presione el botón del climatizador en la pantalla táctil para acceder a los controles de climatización.

Presione el botón.

Dirigir el aire a las ventilaciones del piso

Presione el botón del climatizador en la pantalla táctil para acceder a los controles de climatización.

Presione el botón.

SUGERENCIAS DEL CLIMATIZADOR

Consejos generales

- El uso prolongado de la recirculación del aire podría hacer que las ventanillas se empañen.
- Puede sentir una cantidad pequeña de aire de la ventilación del piso sin importar el ajuste de distribución de aire.
- A fin de reducir la humedad acumulada en el interior del vehículo, no maneje con el sistema desactivado ni con el aire recirculado siempre activado.
- No coloque objetos debajo de los asientos delanteros dado que podrían interferir con el flujo de aire hacia los asientos traseros.
- Retire la nieve, hielo u hojas del área de admisión de aire en la base del parabrisas.
- Para disminuir el tiempo que se tarda en alcanzar una temperatura adecuada en climas cálidos, maneje con las ventanillas completamente abiertas hasta que sienta el aire frío de las ventilaciones.

Calefacción rápida del interior

1. Ajuste la velocidad del motor del soplador a la posición de la velocidad más alta.
2. Ajuste el control de temperatura al máximo.
3. Dirija el aire hacia las ventilaciones del piso.

Configuración recomendada de la calefacción

1. Ajuste la velocidad del motor del soplador a la posición central.
2. Ajuste el control de temperatura al punto medio de la configuración caliente.
3. Dirija el aire hacia las ventilaciones del piso.

Refrigeración rápida del interior

1. Presione ***MAX A/C***.
2. Conduzca con las ventanas abiertas durante un momento.

Configuración recomendada del enfriamiento

1. Ajuste la velocidad del motor del soplador a la posición central.
2. Ajuste el control de temperatura al punto medio de la zona de frío.
3. Dirija el aire hacia las ventilaciones del cuadro de instrumentos.

Desempañado de las ventanillas laterales en climas fríos

1. Dirija el aire a las ventilaciones del cuadro de instrumentos y el parabrisas.
2. Presione y suelte ***A/C***.
3. Ajuste el control de temperatura a la configuración de preferencia.
4. Ajuste la velocidad del motor del soplador a la posición más alta.
5. Dirija el aire hacia las ventanas laterales.
6. Cierre las ventilaciones de aire del cuadro de instrumentos.

QUÉ ES EL FILTRO DE POLEN

El filtro de polen mejora la calidad del aire en su vehículo atrapando el polvo, el polen y otras partículas.

REEMPLAZO DEL FILTRO DE POLEN

Reemplace el filtro de manera regular.

El filtro de polen se encuentra detrás de la guantera.

Para quitar la guantera inferior y acceder al filtro:

1. Abra la guantera.

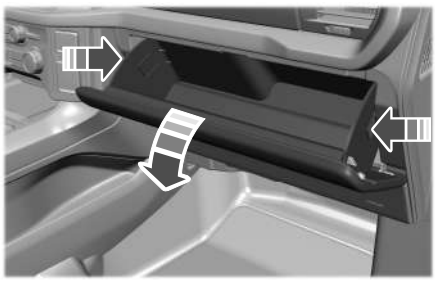

2. Presione la lengüeta de cada lado.
3. Baje por completo la guantera.
4. Jale la guantera hacia usted.

PRECAUCIONES DE LOS ASIENTOS DELANTEROS

PELIGRO: Sentarse de manera incorrecta, fuera de posición o con el respaldo muy reclinado hacia atrás puede disminuir el peso en la parte inferior del asiento y afectar la activación del sistema de sensores del acompañante, lo que puede ocasionar lesiones graves o causar la muerte en caso de una colisión. Siempre siéntese derecho contra el respaldo del asiento y con los pies en el piso.

PELIGRO: Todos los ocupantes del vehículo, incluido el conductor, deben mantener siempre todo su cuerpo dentro del vehículo cuando este se esté moviendo.

PELIGRO: No recline demasiado el respaldo del asiento, ya que puede provocar que el ocupante se deslice por debajo del cinturón de seguridad, lo que podría resultar en una lesión personal en caso de choque.

PELIGRO: No coloque objetos a una altura mayor a la de la parte superior del respaldo del asiento. Si no sigue esta instrucción puede reducir su eficacia y aumentar el riesgo de sufrir lesiones o causar la muerte en un choque.

PELIGRO: No ajuste el asiento ni el respaldo del asiento del conductor mientras el vehículo está en movimiento. Esto puede provocar el movimiento repentino del asiento y causar así la pérdida de control del vehículo.

MODO CORRECTO DE SENTARSE

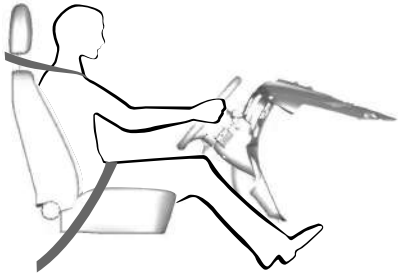

Si se los usa correctamente, el asiento, el apoyacabeza, el cinturón de seguridad y los airbags proporcionarán una protección óptima en caso choque.

Recomendamos que siga estas pautas:

- Siéntese derecho con la base de la columna lo más atrás posible.
- No recline el respaldo del asiento de modo tal que su torso esté a más de 30 grados respecto de la posición vertical.
- Ajuste el apoyacabeza de forma que la parte superior quede al mismo nivel que la parte superior de la cabeza y lo más adelante posible. Asegúrese de permanecer cómodo.
- Mantenga una distancia suficiente con respecto al volante. Recomendamos un mínimo de 25 cm entre el esternón y la cubierta del airbag.
- Sujete el volante con los brazos ligeramente doblados.

- Doble las piernas ligeramente para que pueda pisar los pedales hasta el fondo.
- Coloque la sección superior de la correa del cinturón de seguridad en la parte central del hombro y la sección inferior bien ajustada cruzando la parte baja de las caderas.

Asegúrese de que la posición de conducción sea cómoda y que pueda mantener el control total del vehículo.

ASIENTOS DE AJUSTE MANUAL

PIEZAS DEL APOYACABEZA

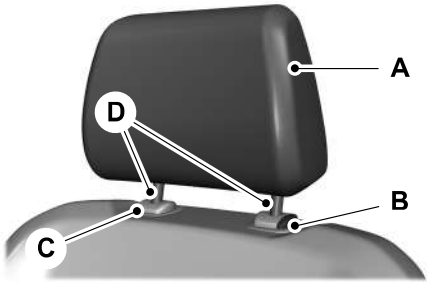

El apoyacabeza consta de los siguientes elementos:

A	Un apoyacabeza que absorbe la energía.
B	Botón de liberación y bloqueo del tubo guía.
C	Tubo guía.
D	Dos ejes de acero.

AJUSTE DEL APOYACABEZA

PELIGRO: Ajuste por completo el apoyacabeza antes de sentarse o manejar el vehículo. Esto ayudará a reducir el riesgo de sufrir lesiones en el cuello en caso de que se produzca un choque. No ajuste el apoyacabeza cuando el vehículo esté en movimiento.

PELIGRO: El apoyacabeza es un dispositivo de seguridad. Siempre que sea posible, debe colocarse y ajustarse correctamente cuando el asiento esté ocupado. No ajustar el apoyacabeza correctamente puede reducir su eficacia durante ciertos impactos.

PELIGRO: Ajuste el apoyacabeza para todos los pasajeros antes de manejar el vehículo. Esto ayudará a reducir el riesgo de sufrir lesiones en el cuello en caso de que se produzca un choque. No ajuste los apoyacabezas cuando el vehículo esté en movimiento.

Nota: *Antes de ajustar el apoyacabeza, ajuste el respaldo a una posición de manejo vertical. Ajuste el apoyacabeza de manera que la parte superior quede nivelada con la parte superior de su cabeza. Asegúrese de permanecer cómodo. Si usted es alto, ajuste el apoyacabeza en la posición más elevada.*

Jale hacia arriba el apoyacabeza para levantarlo.

Para bajar el apoyacabeza, realice lo siguiente:

1. Mantenga presionado el botón de liberación y ajuste.
2. Empuje hacia abajo el apoyacabeza.

DESMONTAJE DEL APOYACABEZA

1. Jale hacia arriba el apoyacabeza hasta que alcance la posición más elevada.
2. Mantenga presionado el botón de liberación y ajuste y el botón de desbloqueo y extracción.
3. Jale hacia arriba el apoyacabeza.

INSTALACIÓN DEL APOYACABEZA

Alinee los ejes de acero en los tubos guía y empuje hacia abajo el apoyacabeza hasta que se trabe.

MOVIMIENTO DEL ASIENTO HACIA DELANTE Y HACIA ATRÁS

PELIGRO: No ajuste el asiento ni el respaldo del asiento del conductor mientras el vehículo está en movimiento. Esto puede provocar el movimiento repentino del asiento y causar así la pérdida de control del vehículo.

PELIGRO: Asegúrese de que el asiento se trabe completamente en su lugar al moverlo hacia atrás y hacia delante. No asegurar el asiento en una posición de trabado puede ser peligroso en un choque y puede causar lesiones graves o causar la muerte.

PELIGRO: Las fundas de asiento accesorias que no han sido liberadas por Ford Motor Company podrían impedir que el cinturón de seguridad se retraiga correctamente. Esto podría provocar que el cinturón de seguridad se afloje y aumentaría así el riesgo de sufrir lesiones en caso de un choque.

AJUSTE DEL RESPALDO DEL ASIENTO

PELIGRO: Reclinar el respaldo puede hacer que un ocupante se deslice por debajo del cinturón de seguridad, provocando graves lesiones personales en caso de accidente.

AJUSTE DE LA ALTURA DEL ASIENTO

AJUSTE DEL APOYO LUMBAR

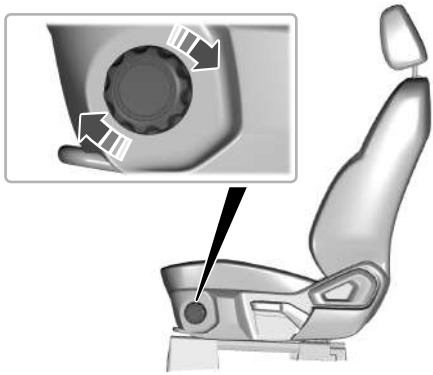

ASIENTOS DE AJUSTE ELÉCTRICO (SI ESTÁ EQUIPADO)

PIEZAS DEL APOYACABEZA

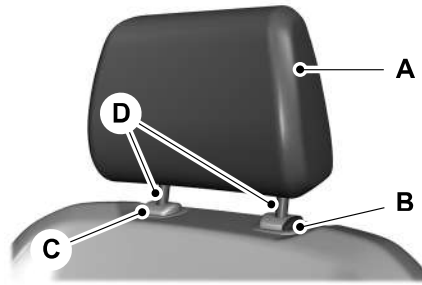

El apoyacabeza consta de los siguientes elementos:

A	Un apoyacabeza que absorbe la energía.
B	Botón de liberación y bloqueo del tubo guía.
C	Tubo guía.
D	Dos ejes de acero.

AJUSTE DEL APOYACABEZA

Jale hacia arriba el apoyacabeza para levantarlo.

Para bajar el apoyacabeza, realice lo siguiente:

1. Mantenga presionado el botón de liberación y ajuste.
2. Empuje hacia abajo el apoyacabeza.

DESMONTAJE DEL APOYACABEZA

1. Jale hacia arriba el apoyacabeza hasta que alcance la posición más elevada.
2. Mantenga presionado el botón de liberación y ajuste.
3. Jale hacia arriba el apoyacabeza.

INSTALACIÓN DEL APOYACABEZA

Alinee los ejes de acero en los tubos guía y empuje hacia abajo el apoyacabeza hasta que se trabe.

MOVIMIENTO DEL ASIENTO HACIA DELANTE Y HACIA ATRÁS

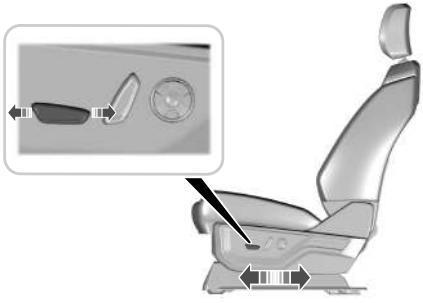

AJUSTE DE LA BANQUETA DEL ASIENTO

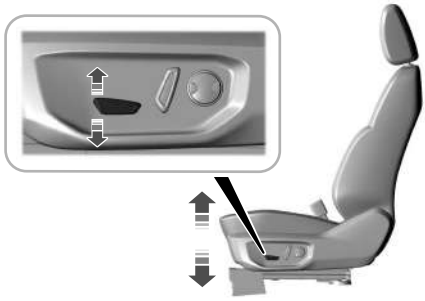

AJUSTE DEL RESPALDO DEL ASIENTO

PELIGRO: No coloque cargas u objetos detrás del respaldo del asiento antes de colocarlo en la posición original.

AJUSTE DE LA ALTURA DEL ASIENTO

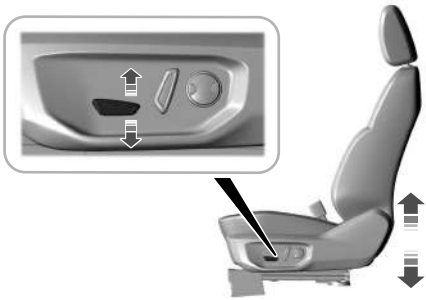

AJUSTE DEL APOYO LUMBAR (Si está equipado)

ASIENTOS DE AJUSTE MANUAL

PIEZAS DEL APOYACABEZA

Apoyacabezas externos del asiento trasero

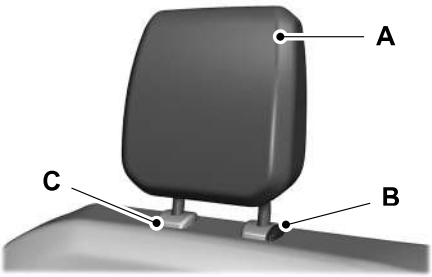

El apoyacabeza consta de los siguientes elementos:

A Un apoyacabeza que absorbe la energía.

B Tubo guía.

C Bloqueo del tubo guía.

Apoyacabeza central del asiento trasero

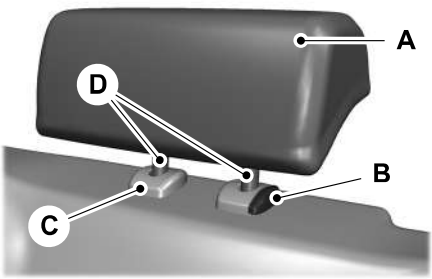

El apoyacabeza consta de los siguientes elementos:

A Un apoyacabeza que absorbe la energía.

B Dos ejes de acero.

C Un botón de liberación y ajuste del tubo guía.

D Botón de desbloqueo y extracción del tubo guía (si está equipado).

AJUSTE DEL APOYACABEZA

El apoyacabezas externo consiste en lo siguiente:

Jale hacia arriba el apoyacabezas central para levantarlo.

Para bajar el centro del apoyacabeza, realice lo siguiente:

1. Mantenga presionado el botón de desbloqueo y extracción.
2. Empuje hacia abajo el apoyacabeza.

DESMONTAJE DEL APOYACABEZA

1. Abata hacia delante el respaldo del asiento antes de quitar el apoyacabezas.
2. Jale hacia arriba el apoyacabeza hasta que alcance la posición más elevada.
3. Mantenga presionado el botón de liberación y ajuste y el botón de desbloqueo y extracción.
4. Jale hacia arriba el apoyacabeza.

INSTALACIÓN DEL APOYACABEZA

1. Pliegue hacia delante el respaldo del asiento antes de instalar el apoyacabezas.

2. Alinee los ejes de acero en los tubos guía y empuje hacia abajo el apoyacabeza hasta que se trabe.

ABATIMIENTO DEL RESPALDO DEL ASIENTO

PELIGRO: No maneje el vehículo con un asiento destrabado o en posición plegada. Si no sigue esta instrucción puede reducir su eficacia y aumentar el riesgo de sufrir lesiones o causar la muerte en un choque.

PELIGRO: No pliegue un asiento si está ocupado. Si no sigue esta instrucción, se podrían producir lesiones personales.

PELIGRO: Al plegar el respaldo del asiento, tenga cuidado de no apretar sus dedos con el mecanismo.

Jale la correa para plegar el respaldo hacia delante.

Nota: *Mueva los asientos delanteros hacia delante para evitar la interferencia entre los asientos delanteros y traseros. De esta manera se puede acceder más fácilmente a la parte posterior.*

DESPLIEGUE DEL RESPALDO DEL ASIENTO

PELIGRO: Cuando despliegue el asiento, asegúrese de que los cinturones de seguridad no quedaron atrapados detrás del asiento.

PELIGRO: No coloque cargas u objetos detrás del respaldo del asiento antes de colocarlo en la posición original.

PELIGRO: Asegúrese de que los asientos y los respaldos estén bien asegurados y completamente trabados en los sujetadores.

Jale del respaldo del asiento hacia arriba hasta que se trabe en esta posición.

Nota: *Le recomendamos empujar el respaldo del asiento en posición vertical desde el lado del pasajero del vehículo.*

ABATIMIENTO DE LOS ASIENTOS

Jale de la correa para abatir el asiento.

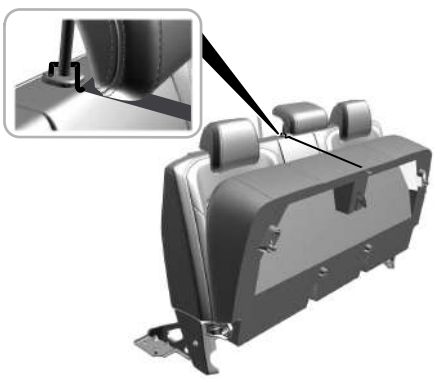

Enganche la correa en el centro del apoyacabeza.

DESPLIEGUE DE LOS ASIENTOS

PELIGRO: Asegúrese de que no hayan quedado atrapados elementos de carga u otros objetos debajo del almohadón del asiento y de regresar el almohadón a la posición completamente hacia abajo. No hacerlo podría impedir que el asiento funcionara adecuadamente, lo que podría aumentar el riesgo de lesiones graves en un choque.

PELIGRO: Asegúrese de que los asientos y los respaldos estén bien asegurados y completamente trabados en los sujetadores.

Desenganche la correa del reposacabezas y jale de ella para bajar el asiento.

QUÉ ES EL SISTEMA DE ALERTA DE OCUPANTES TRASEROS

El sistema de alerta de ocupantes traseros controla las condiciones del vehículo y le indica que vea si hay ocupantes en los asientos traseros cuando apaga el encendido.

CÓMO FUNCIONA EL SISTEMA DE ALERTA DE OCUPANTES TRASEROS

El sistema controla cuando se abren y cierran las puertas traseras para indicar la presencia potencial de un ocupante en los asientos traseros.

Se muestra un mensaje en la pantalla de información y entretenimiento, y emite una advertencia sonora cuando apaga el vehículo luego de que se haya cumplido cualquiera de las siguientes condiciones:

- Se abre o se cierra una puerta trasera con el encendido activado.
- Activa el encendido en el transcurso de 15 minutos después de abrir o cerrar una puerta trasera.
- Activa el encendido en el transcurso de 15 minutos después de que se mostró o sonó la alerta.

PRECAUCIONES DEL SISTEMA DE ALERTA DE OCUPANTES TRASEROS

PELIGRO: En los días calurosos, la temperatura dentro del vehículo puede ascender muy rápidamente. La exposición de personas o animales a estas altas temperaturas, incluso por un periodo corto, puede causar la muerte o daños graves relacionados con el calor, incluido daño cerebral. Los niños pequeños corren mayor riesgo.

PELIGRO: No deje solos a los niños ni a las mascotas dentro del vehículo. Si no sigue estas instrucciones, se podrían producir lesiones personales o causar la muerte.

LIMITACIONES DEL SISTEMA DE ALERTA DE OCUPANTES TRASEROS

El sistema no detecta la presencia de objetos o pasajeros en los asientos traseros. Controla la apertura y el cierre de las puertas traseras.

Nota: *Es posible obtener una alerta cuando no hay ocupantes en los asientos traseros, pero se cumplen las condiciones de la alerta.*

Nota: *Es posible no obtener alertas cuando hay un ocupante en los asientos traseros si no se cumplen las condiciones de la alerta. Por ejemplo, si un ocupante en los asientos traseros no ingresa al vehículo por una puerta trasera.*

Nota: *La advertencia sonora no se emite cuando la puerta delantera se abre antes de apagar el encendido.*

ACTIVACIÓN Y DESACTIVACIÓN DEL SISTEMA DE ALERTA DE OCUPANTES TRASEROS

1. Abra la configuración de alerta de ocupantes traseros. Véase **Descripción general de la pantalla de entretenimiento e información** (página 417).
2. Active o desactive ***Alerta de ocupante trasero***.

Nota: *La configuración predeterminada es Activado.*

Nota: *Cuando se realiza un reinicio de fábrica, el sistema se vuelva a encender.*

Recordatorio semestral (Si está equipado)

Cuando desactiva el sistema, aparece un mensaje cada seis meses como recordatorio de que el sistema está desactivado. Puede volver a activar el sistema o dejarlo desactivado.

INDICADORES DEL SISTEMA DE ALERTA DE OCUPANTES TRASEROS

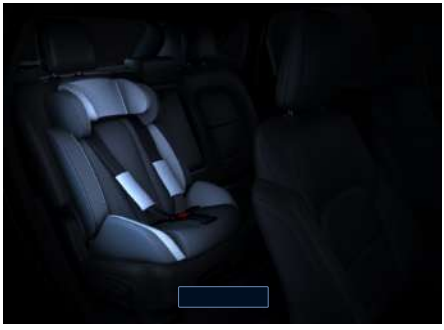

Mensaje
Revise los asientos traseros para ver si hay ocupantes.

Se muestra cuando apaga el vehículo después de que se cumplen las condiciones de la alerta.

El mensaje se muestra por poco tiempo. Presione ***Cerrar*** para confirmar que desea eliminar el mensaje.

Nota: *Según su versión de SYNC, los gráficos pueden verse diferente de lo que se muestra aquí.*

ADVERTENCIAS SONORAS DEL SISTEMA DE ALERTA DE OCUPANTES TRASEROS

Suena cuando apaga el vehículo luego de que se cumplen las condiciones de la alerta.

La advertencia suena por poco tiempo.

UBICACIÓN DE LOS PUERTOS USB

Puertos USB para la transferencia de datos

USB está en el cuadro de instrumentos inferior, debajo del climatizador.

Nota: *Estos puertos USB también le permiten recargar dispositivos.*

Nota: *No todos los puertos USB en el vehículo tienen capacidades de transferencia de datos.*

Nota: *Recomendamos usar solo cables y adaptadores certificados por USB-IF. Es posible que los cables y adaptadores no certificados no funcionen.*

Puertos USB solo de recarga
(Si está equipado)

tos USB se pueden encontrar en las siguientes ubicaciones:

- En el cuadro de instrumentos inferior.
- En el cuadro de instrumentos superior.
- Dentro del contenedor de medios.
- Dentro de la consola central.
- En la parte trasera de la consola central.
- En la zona de carga.
- En el parabrisas, detrás del espejo retrovisor trasero.

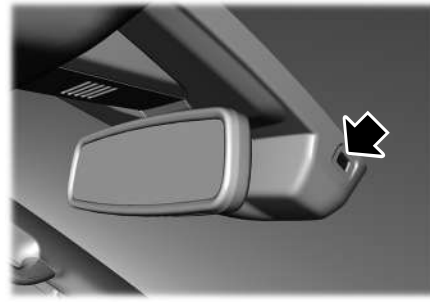

REPRODUCCIÓN DE MEDIOS MEDIANTE EL PUERTO USB (SI ESTÁ EQUIPADO)

PELIGRO: Manejar mientras está distraído puede ocasionar la pérdida de control del vehículo, un choque y lesiones. Le recomendamos enfáticamente que tenga extrema precaución cuando utilice cualquier dispositivo que pudiera distraerlo mientras maneja. Su responsabilidad principal es la operación segura del vehículo. Recomendamos que no se utilice ningún dispositivo portátil al manejar y se sugiere el uso de sistemas activados por voz cuando sea posible. Asegúrese de conocer todas las leyes locales correspondientes que puedan afectar el uso de dispositivos electrónicos mientras maneja.

1. Conecte el dispositivo al puerto USB.
2.
Presione el botón en la pantalla táctil para abrir el menú de aplicaciones.

3. Presione la opción USB.

Presione el botón para reproducir una pista. Presione el botón nuevamente para pausar la pista.

Presione el botón para pasar a la pista siguiente.

Mantenga presionado el botón para adelantar rápidamente la pista.

Presione el botón una vez para regresar al comienzo de una pista. Presione el botón repetidas veces para regresar a pistas anteriores.

Mantenga presionado el botón para retroceder rápidamente.

RECARGA DE UN DISPOSITIVO

Conecte el dispositivo al puerto USB.

Puertos USB para la transferencia de datos

Puede recargar su dispositivo a través del puerto USB de transferencia de datos cuando SYNC está activado.

Puertos USB solo de recarga

Puede recargar su dispositivo a través del puerto USB de solo recarga cuando el vehículo está en modo accesorio o cuando el vehículo está en marcha.

QUÉ ES EL TOMACORRIENTE

La salida de potencia puede alimentar dispositivos usando un adaptador de salida de 12 V.

PRECAUCIONES DEL TOMACORRIENTE

Cuando enciende el vehículo, puede usar el tomacorriente para alimentar dispositivos de 12 V con una capacidad nominal máxima de corriente de 20 A. No use tomacorrientes con más capacidad que la del vehículo de 12 V de CC o 240 W, o podría quemar un fusible. No enchufe ningún dispositivo que suministre potencia al vehículo a través de los tomacorrientes. Esto podría dañar los sistemas del vehículo. No cuelgue ningún accesorio del enchufe de accesorios. Mantenga siempre cerradas las tapas de los tomacorrientes cuando no estén en uso. No inserte objetos que no sean el enchufe de un accesorio en el tomacorriente.

Para evitar que la batería del vehículo se descargue:

- No use el tomacorriente más de lo necesario si el vehículo está apagado.
- No deje dispositivos conectados durante la noche o cuando el vehículo esté estacionado durante períodos prolongados.

UBICACIÓN DE LOS TOMACORRIENTES

La salida de potencia puede encontrarse en el cuadro de instrumentos, en la parte trasera de la consola central o en la caja de carga.

QUÉ ES EL CARGADOR DE ACCESORIO INALÁMBRICO

El cargador de accesorio inalámbrico le permite recargar un dispositivo compatible de recarga inalámbrica Qi en el área de recarga.

PRECAUCIONES DEL CARGADOR DE ACCESORIO INALÁMBRICO

PELIGRO: Los dispositivos de recarga inalámbrica pueden afectar el funcionamiento de los dispositivos médicos implantados, incluidos los marcapasos cardíacos. Si tiene algún dispositivo médico implantado, le recomendamos que consulte con el médico.

Mantenga el área de recarga limpia y retire objetos extraños antes de recargar un dispositivo.

No coloque elementos con banda magnética o chip de identificación por radiofrecuencia, por ejemplo, pasaportes, multas de estacionamiento, tarjetas de transporte o tarjetas de crédito, cerca del área de recarga cuando recarga un dispositivo. Se pueden producir daños en la banda magnética o en el chip de identificación por radiofrecuencia.

No coloque elementos de metal, por ejemplo, comandos a distancia, monedas o envoltorios de caramelos, encima o cerca del área de recarga cuando cargue un dispositivo. Los objetos metálicos se podrían calentar y el rendimiento de la recarga podría verse afectado, además de provocar interrupciones en la recarga.

La recarga podría interrumpirse, degradarse o detenerse si ocurre cualquiera de las siguientes situaciones:

- El sistema detecta un objeto extraño.
- El dispositivo está desalineado en el área de recarga.
- El dispositivo se mueve en el área de recarga cuando el vehículo está en movimiento.
- La temperatura ambiente del vehículo es demasiado alta.
- Intenta recargar un dispositivo no compatible con Qi en el cargador inalámbrico.

Nota: *Durante la recarga, el dispositivo y el cargador se pueden calentar, lo que es normal. Si la batería se calienta más de lo normal, es posible que el dispositivo deje de recargar.*

UBICACIÓN DEL CARGADOR DE ACCESORIO INALÁMBRICO

El área de recarga se encuentra en la consola frontal debajo del cuadro de instrumentos.

RECARGA DE DISPOSITIVO INALÁMBRICO

Coloque el dispositivo en el centro de la superficie de recarga con el lado de recarga hacia abajo. La recarga se detiene cuando el dispositivo alcanza una carga completa.

Puede usar el cargador cuando el vehículo se encuentra en modo accesorio, cuando el vehículo está encendido o cuando SYNC está activado.

Se muestra en la barra de estado cuando está en curso la recarga inalámbrica.

Nota: *El rendimiento de la recarga puede verse afectado si el dispositivo está dentro de una caja. Quizás sea necesario quitar la carcasa para recargar el dispositivo de manera inalámbrica.*

Nota: *Las actualizaciones de software y firmware pueden afectar la compatibilidad del dispositivo, lo que incluye el uso de software o firmware no oficial. Deberá verificar la función de recarga con sus dispositivos específicos en el vehículo.*

CARGADOR DE ACCESORIO INALÁMBRICO – SOLUCIÓN DE PROBLEMAS

CARGADOR DE ACCESORIO INALÁMBRICO – MENSAJES DE INFORMACIÓN

Mensaje	Comportamiento	Descripción
Teléfono desalineado u objeto entre el teléfono y el cargador. Corrija la condición para reanudar al carga.	Ventana emergente	El sistema deja de recargar el dispositivo si detecta que el teléfono está mal alineado o que hay un objeto extraño en la superficie de recarga.

PORTAVASOS (SI ESTÁ EQUIPADO)

UBICACIÓN DE LOS PORTAVASOS

PELIGRO: Tenga precaución cuando coloque elementos o bebidas calientes en los portavasos. Los elementos podrían soltarse o derramarse si frena bruscamente, acelera o choca. Si no sigue esta instrucción, se podrían producir lesiones personales.

Apoyabrazos del asiento trasero

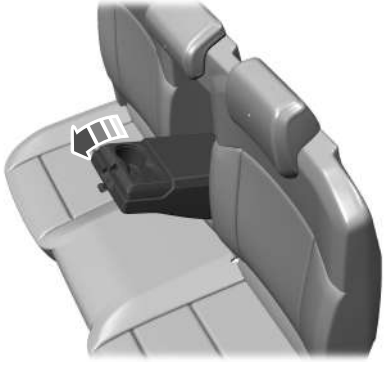

Para usar el apoyabrazos y el portavasos, abata hacia abajo el apoyabrazos.

GUANTERA

APERTURA DE LA GUANTERA

Jale la cerradura para abrir la guantera.

CONSOLA CENTRAL

APERTURA DE LA CONSOLA CENTRAL

Jale del pestillo para abrir la consola central.

COMPARTIMENTO DE ALMACENAMIENTO DEBAJO DEL ASIENTO (SI ESTÁ EQUIPADO)

UBICACIÓN DEL COMPARTIMENTO DE ALMACENAMIENTO DEBAJO DEL ASIENTO

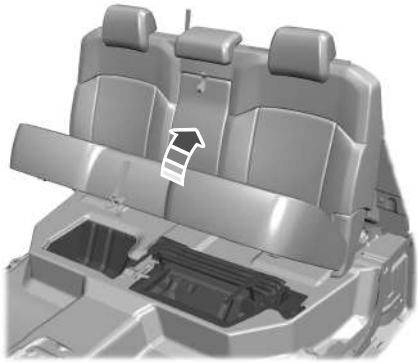

Levante el asiento para acceder al compartimento de almacenamiento. Véase **Abatimiento de los asientos** (página 132).

PORTALENTES (SI ESTÁ EQUIPADO)

UBICACIÓN DEL PORTALENTES

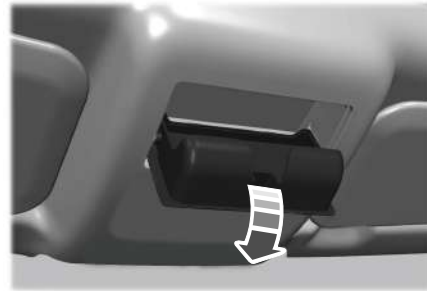

El portalentes se encuentra en la consola del techo. Presione cerca del borde posterior de la puerta para abrirla.

ARRANQUE Y PARADA DEL MOTOR – PRECAUCIONES

PELIGRO: No utilice fluido de arranque, por ejemplo éter, en el sistema de admisión de aire. Este fluido podría causar daños explosivos inmediatos al motor y lesiones personales.

PELIGRO: Las pérdidas del escape pueden provocar el ingreso de gases nocivos y potencialmente letales al compartimento del acompañante. Si siente olor a gases del escape dentro del vehículo, haga que lo inspeccionen de inmediato. No conduzca si siente olor a gases del escape.

PELIGRO: El ralentí a velocidades altas del motor puede producir temperaturas muy altas en el motor y en el sistema de escape, lo que genera riesgo de incendio y otros daños.

PELIGRO: No estacione, deje en ralentí ni maneje el vehículo sobre pasto seco u otras superficies cubiertas secas. El sistema de emisión de gases calienta el compartimiento del motor y el sistema de escape, lo cual genera riesgo de incendio.

PELIGRO: No arranque el motor en un garage cerrado ni en otras áreas cerradas. Los gases de escape son tóxicos. Siempre abra la puerta del garage antes de arrancar el motor. Si no sigue estas instrucciones, se podrían producir lesiones personales o causar la muerte.

Si detiene el vehículo y deja el motor en ralentí por un largo período, le recomendamos que realice alguna de las siguientes acciones:

- Abra las ventanillas por lo menos 3 cm.
- Ajuste el climatizador a aire del exterior.

INTERRUPTOR DE ENCENDIDO

(SI ESTÁ EQUIPADO)

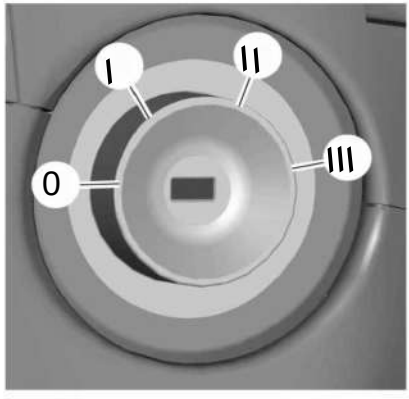

Apagado

Gire la llave a la posición ***0***.

Encendido del motor a modo accesorio

Gire la llave a la posición ***I***. Accesorios eléctricos, por ejemplo la radio, funcionan aunque el motor no esté en marcha.

Encendido

Gire la llave a la posición ***II***. Todos los circuitos eléctricos y los accesorios están en condiciones de funcionar, y se encienden las luces e indicadores de advertencia.

BOTÓN DE ARRANQUE SIN LLAVE (SI ESTÁ EQUIPADO)

Gire el encendido a apagado

Cuando está encendido o en modo accesorio, presione el botón de arranque una vez sin colocar el pie sobre el pedal del freno.

Encendido del motor a modo accesorio

Cuando está apagado, presione el botón de arranque una vez sin colocar el pie sobre el pedal del freno.

Todos los circuitos eléctricos y los accesorios están en condiciones de funcionar, y se encienden las luces e indicadores de advertencia.

Nota: *El vehículo cuenta con un economizador de batería que apaga el vehículo cuando detecta cierta cantidad de descarga de la batería o después de aproximadamente 30 minutos de inactividad en modo accesorio.*

Nota: *ˆEs posible que el sistema no funcione si el control remoto se encuentra cerca de objetos de metal o dispositivos electrónicos, como llaves o teléfonos celulares.*

Nota: *Debe tener una llave válida dentro del vehículo para activar el encendido y arrancar el motor.*

ARRANQUE DEL MOTOR

ARRANQUE DE UN MOTOR DIESEL - VEHÍCULOS SIN: BOTÓN DE ARRANQUE SIN LLAVE

Antes de arrancar el vehículo, verifique lo siguiente:

- Asegúrese de que las luces delanteras y los accesorios eléctricos estén apagados.
- Asegúrese de que se aplique el freno de mano.
- Asegúrese de que la transmisión esté en estacionamiento (P), para las transmisiones automáticas, o en punto muerto (N), para las transmisiones manuales.

1. Gire la llave a la posición ***II***.

Nota: *espere hasta que el indicador de la bujía de precalentamiento se apague.*

2. Presione a fondo el pedal del freno o el pedal del embrague.

Nota: *No toque el pedal del acelerador.*

3. Gire la llave a la posición ***III***.

Nota: *El motor puede continuar girando por hasta 15 segundos o hasta que arranque.*

Nota: *El motor demora más en arrancar en temperaturas más bajas. Cuando está muy frío, el motor puede girar por varios segundos.*

Indicador de las bujías incandescentes

Si se ilumina, espere hasta que el indicador de las bujías incandescentes se apague antes de arrancar el motor.

ARRANQUE DE UN MOTOR DIESEL - VEHÍCULOS CON: BOTÓN DE ARRANQUE SIN LLAVE

Antes de arrancar el vehículo, verifique lo siguiente:

- Asegúrese de que las luces delanteras y los accesorios eléctricos estén apagados.
- Asegúrese de que se aplique el freno de mano.
- Asegúrese de que la transmisión esté en estacionamiento (P), para las transmisiones automáticas, o en punto muerto (N), para las transmisiones manuales.

1. Presione a fondo el pedal del freno o el pedal del embrague.

Nota: *No toque el pedal del acelerador.*

2. Presione el botón de arranque sin llave.

Nota: *El motor puede continuar girando por hasta 15 segundos o hasta que arranque.*

Nota: *El motor demora más en arrancar en temperaturas más bajas. Cuando está muy frío, el motor puede girar por varios segundos.*

Indicador de las bujías incandescentes

El motor no arrancará hasta que el indicador de las bujías incandescentes se apague. En condiciones climáticas extremadamente frías, esto puede tardar varios segundos.

REARRANQUE DEL MOTOR DESPUÉS DE PARARLO - VEHÍCULOS CON: BOTÓN DE ARRANQUE SIN LLAVE

El sistema permite arrancar el vehículo dentro de los 10 segundos posteriores al apagado, incluso si no se detecta una llave pasiva válida.

Dentro de los 10 segundos posteriores a apagar el motor, presione a fondo el pedal de freno y el botón de arranque sin llave. Una vez que transcurran los 10 segundos, si el sistema no detecta una llave pasiva válida ya no podrá arrancar el vehículo.

Una vez que el vehículo arranca, permanece encendido hasta que presione el botón de arranque sin llave, incluso si no se detecta una llave pasiva válida. Si abre y cierra una puerta mientras el motor está en marcha, el sistema buscará una llave pasiva válida.

PARADA DEL MOTOR

PARADA DEL MOTOR CUANDO EL VEHÍCULO NO ESTÁ EN MOVIMIENTO - VEHÍCULOS SIN: BOTÓN DE ARRANQUE SIN LLAVE

1. Asegúrese de que la transmisión esté en estacionamiento (P), para las transmisiones automáticas, o en punto muerto (N), para las transmisiones manuales.
2. Aplique el freno de mano.
3. Espere hasta que el motor alcance la velocidad de ralentí.

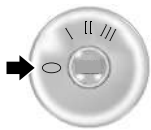

4. Gire la llave a la posición ***0***.

PARADA DEL MOTOR CUANDO EL VEHÍCULO NO ESTÁ EN MOVIMIENTO - VEHÍCULOS CON: BOTÓN DE ARRANQUE SIN LLAVE

1. Asegúrese de que la transmisión esté en estacionamiento (P), para las transmisiones automáticas, o en punto muerto (N), para las transmisiones manuales.
2. Aplique el freno de mano.
3. Espere hasta que el motor alcance la velocidad de ralentí.

4. Presione el botón de arranque sin llave.

PARADA DEL MOTOR CUANDO EL VEHÍCULO ESTÁ EN MOVIMIENTO - VEHÍCULOS SIN: BOTÓN DE ARRANQUE SIN LLAVE

PELIGRO: Apagar el motor cuando el vehículo está en movimiento genera una disminución en la asistencia para los frenos. Se requiere un mayor esfuerzo para aplicar los frenos y detener el vehículo. Se puede producir además una disminución importante en la asistencia para la dirección. La dirección no se trabará, pero se podría requerir un mayor esfuerzo para maniobrar el vehículo. Cuando apaga el motor, algunos circuitos eléctricos, como los airbags, también pueden desactivarse. Si apaga accidentalmente el motor, puede colocar la palanca de cambios en punto muerto (N) y volver a encender el motor.

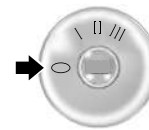

1. Gire la llave a la posición ***0***.
2. Coloque la palanca de cambios en punto muerto y aplique los frenos para detener el vehículo de forma segura.
3. Asegúrese de que la transmisión esté en estacionamiento (P), para las transmisiones automáticas, o en punto muerto (N), para las transmisiones manuales.
4. Aplique el freno de mano.

PARADA DEL MOTOR CUANDO EL VEHÍCULO ESTÁ EN MOVIMIENTO - VEHÍCULOS CON: BOTÓN DE ARRANQUE SIN LLAVE

PELIGRO: Apagar el motor cuando el vehículo está en movimiento genera una disminución en la asistencia para los frenos. Se requiere un mayor esfuerzo para aplicar los frenos y detener el vehículo. Se puede producir además una disminución importante en la asistencia para la dirección. La dirección no se trabará, pero se podría requerir un mayor esfuerzo para maniobrar el vehículo. Cuando apaga el motor, algunos circuitos eléctricos, como los airbags, también pueden desactivarse. Si apaga accidentalmente el motor, puede colocar la palanca de cambios en punto muerto (N) y volver a encender el motor.

1. Mantenga presionado el botón de arranque sin llave hasta que el motor se apague, o presiónelo tres veces en un lapso de dos segundos.
2. Coloque la palanca de cambios en punto muerto y aplique los frenos para detener el vehículo de forma segura.
3. Asegúrese de que la transmisión esté en estacionamiento (P), para las transmisiones automáticas, o en punto muerto (N), para las transmisiones manuales.
4. Aplique el freno de mano.

APAGADO AUTOMÁTICO DEL MOTOR

QUÉ ES EL APAGADO AUTOMÁTICO DEL MOTOR

El paro automático del motor es una función que apaga el motor automáticamente si ha estado en ralentí durante mucho tiempo.

CÓMO FUNCIONA EL APAGADO AUTOMÁTICO DEL MOTOR

El paro automático del motor apaga el motor. El encendido también se apaga para ahorrar batería. Antes de que el motor se apague, aparece un mensaje en la pantalla de información que muestra un temporizador con una cuenta regresiva. Si no interviene dentro de estos 30 segundos, el motor se apagará. Aparece otro mensaje en la pantalla de información para informarle que el motor se ha apagado para ahorrar combustible. Arranque el vehículo como lo hace normalmente.

ACTIVACIÓN Y DESACTIVACIÓN AUTOMÁTICA DEL MOTOR

1. Presione el botón en la pantalla táctil.
2. Presione **Configuración**.
3. Presione **Vehículo**.
4. Active o desactive ***Máx. 30 min en ralentí***.

Nota: *No puede desactivar permanentemente el apagado automático. Si lo hace, se encenderá cada vez que active el encendido.*

ANULACIÓN DEL APAGADO AUTOMÁTICO DEL MOTOR

Puede cancelar el apagado del motor o reiniciar el temporizador en cualquier momento antes de que haya finalizado la cuenta regresiva de 30 segundos al realizar alguna de las siguientes acciones:

- Presionar el pedal del freno o el acelerador.
- Presionar el botón **OK** o **RESET** durante la cuenta regresiva.

Nota: *No puede desactivar permanentemente la función de apagado automático del motor. Cuando lo desactiva temporalmente, se activa en el siguiente ciclo de encendido.*

ACCESO A LA POSICIÓN DE RESGUARDO DE LA LLAVE PASIVA - VEHÍCULOS CON: BOTÓN DE ARRANQUE SIN LLAVE

Si no puede encender el vehículo, coloque la ranura de resguardo en la parte inferior del contenedor del apoyabrazos.

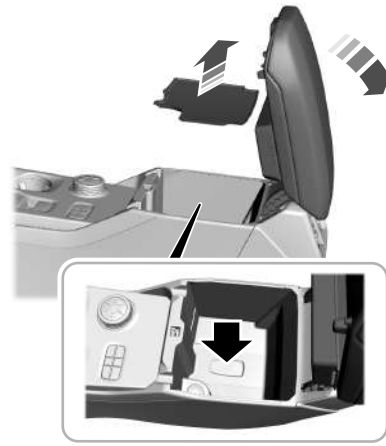

Nota: *Asegúrese de colocar correctamente la llave en la ranura de resguardo.*

Coloque la llave en la ranura de resguardo.

Con la llave en la ranura de resguardo, presione el pedal del freno y luego el botón de arranque sin llave para encender el vehículo.

ARRANQUE Y PARADA DEL MOTOR – SOLUCIÓN DE PROBLEMAS

ARRANQUE Y PARADA DEL MOTOR – LUCES DE ADVERTENCIA

Luz indicadora de mal funcionamiento

Si se enciende cuando el motor está en marcha, significa que el sistema de diagnóstico integrado está detectando una falla en el sistema de control de emisiones del vehículo.

Si parpadea, es posible que el motor esté fallando. El aumento de las temperaturas de los gases de escape podría dañar el convertidor catalítico u otros componentes del vehículo. Evite aceleraciones y desaceleraciones bruscas y haga revisar el vehículo tan pronto como sea posible.

Luz de advertencia del tren motriz

Si se enciende cuando el motor está en marcha, indica una falla en el tren motriz o en la tracción en todas las ruedas. Si parpadea cuando está manejando, disminuya inmediatamente la velocidad del vehículo. Evite aceleraciones y desaceleraciones bruscas y haga revisar el vehículo tan pronto como sea posible.

Si ambas luces se iluminan cuando el motor está en funcionamiento, detenga el vehículo lo antes posible en un lugar seguro. Si continúa manejando, la potencia del motor podría disminuir o este podría detenerse. Apague el encendido e intente volver a encender el motor. Haga revisar su vehículo tan pronto como sea posible.

ARRANQUE Y PARADA DEL MOTOR – MENSAJES DE INFORMACIÓN

Mensaje	Acción
Tiempo de arranque excedido	Aparece si supera el límite de tiempo de arranque. No puede intentar arrancar el motor durante 15 minutos. Si no puede arrancar el motor después de los 15 minutos, haga que verifiquen el vehículo de inmediato.
Falla en sistema de arranque	Aparece si no es posible arrancar el vehículo con una llave codificada correctamente. El sistema detectó un error que requiere atención. Haga revisar su vehículo tan pronto como sea posible.
Llave no detectada	Aparece si el sistema no detecta una llave pasiva válida.

ARRANQUE Y PARADA DEL MOTOR – PREGUNTAS FRECUENTES - VEHÍCULOS SIN: BOTÓN DE ARRANQUE SIN LLAVE

¿Por qué la velocidad de raletí es mayor cuando arranco el motor?

La velocidad de marcha del motor después del arranque está optimizada para minimizar las emisiones del vehículo y maximizar la comodidad en la cabina y el rendimiento del combustible.

¿Por qué no arranca el motor?

Solo puede intentar encender el motor durante una cantidad de tiempo limitada antes de que el sistema de arranque se desactive temporalmente. Si supera el límite de tiempo de arranque, es posible que aparezca un mensaje y no pueda intentar encender el motor durante al menos 15 minutos.

¿Por qué experimento características de manejo diferentes?

Si desconecta la batería, el vehículo puede exhibir características de manejo inusuales por aproximadamente 8 km después de volver a conectarlo. Esto se debe a que el sistema de control del motor se debe realinear con el motor. Puede ignorar cualquier característica de manejo inusual durante este período.

¿Por qué no puedo arrancar el motor?

Si el motor no arranca, haga lo siguiente:

1. Presione a fondo el pedal del freno o el pedal del embrague.

Nota: *asegúrese de que se aplique el freno de estacionamiento.*

Nota: *Asegúrese de que la transmisión esté en Estacionamiento (P) o en punto muerto (N).*

2. Gire la llave a la posición ***III*** hasta que el motor arranque.

ARRANQUE Y PARADA DEL MOTOR – PREGUNTAS FRECUENTES - VEHÍCULOS CON: BOTÓN DE ARRANQUE SIN LLAVE

¿Por qué la velocidad de raletí es mayor cuando arranco el motor?

La velocidad de marcha del motor después del arranque está optimizada para minimizar las emisiones del vehículo y maximizar la comodidad en el habitáculo y el rendimiento del combustible.

¿Por qué no arranca el motor?

Solo puede intentar encender el motor durante un lapso de tiempo limitado antes de que el sistema de arranque se desactive temporalmente. Si supera el límite de tiempo de arranque, es posible que aparezca un mensaje y no pueda intentar encender el motor durante al menos 15 minutos.

¿Por qué experimento características de manejo diferentes?

Si desconecta la batería, el vehículo puede exhibir características de manejo inusuales por aproximadamente 8 km después de volver a conectarlo. Esto se debe a que el sistema de control del motor se debe realinear con el motor. Puede ignorar cualquier característica de manejo inusual durante este período.

¿Por qué no puedo arrancar el motor?

Si el motor no arranca, haga lo siguiente:

1. Presione a fondo el pedal del freno o el pedal del embrague.

Nota: *asegúrese de que se aplique el freno de mano.*

Nota: *Asegúrese de que la transmisión esté en Estacionamiento (P) o en punto muerto (N).*

2. Presione el botón de arranque hasta que se encienda el motor.

¿Por qué el sistema no detecta una llave pasiva?

Si el sistema no detecta una llave pasiva y usted no puede arrancar el motor, inserte la llave pasiva en la posición de resguardo y presione el botón de arranque para arrancar el motor. Véase **Acceso a la posición de resguardo de la llave pasiva** (página 147).

QUÉ ES AUTO-START-STOP

El sistema ayuda a reducir el consumo de combustible al suspender y volver a encender el motor cuando el vehículo se ha detenido. El motor se reiniciará cuando suelte el pedal de freno.

En algunos casos, su vehículo podría volver a arrancar antes de soltar el pedal del freno, por ejemplo:

- Para mantener la comodidad interior,
- Para recargar la batería.

PRECAUCIONES DE AUTO-START-STOP

PELIGRO: Aplique el freno de mano, coloque la transmisión en estacionamiento (P), desactive el encendido y saque la llave antes de salir del vehículo. Si no sigue estas instrucciones, se podrían producir lesiones personales o causar la muerte.

PELIGRO: Aplique el freno de mano, coloque la transmisión en estacionamiento (P), desactive el encendido y saque la llave antes de abrir el capó o realizar cualquier tipo de servicio o trabajo de reparación. Si no desactiva el encendido, el motor podría volver a encenderse en cualquier momento. Si no sigue estas instrucciones, se podrían producir lesiones personales o causar la muerte.

ACTIVACIÓN Y DESACTIVACIÓN DE START-STOP AUTOMÁTICO

El sistema se activa cuando activa el encendido.

Presione el botón para apagar el sistema.

Nota: *La desactivación del sistema con el botón dura solo un ciclo de llave.*

Presione el botón nuevamente para volver a encender el sistema.

PARADA DEL MOTOR

Detenga el vehículo, ponga el pie en el pedal de freno y coloque la transmisión en directa (D).

REARRANQUE DEL MOTOR

Suelte el pedal de freno o presione el pedal del acelerador.

Aparece un mensaje en la pantalla del cuadro de instrumentos si el sistema necesita su intervención.

INDICADORES DE AUTO-START-STOP

PELIGRO: Es posible que el sistema requiera que el motor vuelva a arrancar automáticamente cuando el indicador Start-Stop automático se ilumine en verde o con destellos ámbar. Si no sigue esta instrucción, se podrían producir lesiones personales.

El indicador de Start-Stop automático se enciende de color verde cuando el motor se detiene. Parpadea de color ámbar y aparece un mensaje cuando el conductor debe tomar medidas.

El indicador de Start-Stop automático se enciende de color gris y tachado cuando el sistema está apagado.

Nota: *Puede ver el motivo por el cual el sistema no está disponible en la pantalla de información.*

START-STOP AUTOMÁTICO – SOLUCIÓN DE PROBLEMAS

START-STOP AUTOMÁTICO – MENSAJES DE INFORMACIÓN

Transmisión automática

Mensaje	Problema	Acción
Cambie a P, luego reencienda el motor	El sistema no está funcionando.	Seleccione estacionamiento (P) y vuelva a arrancar el motor.
Auto StartStop Pisar el freno para arrancar el motor	El sistema necesita volver a encender el motor, pero requiere su confirmación.	Presione el pedal del freno para volver a encender el motor.
Auto StartStop Pisar cualquier pedal para arrancar	El sistema necesita volver a encender el motor, pero requiere su confirmación.	Presione el pedal del freno o el pedal del acelerador para volver a encender el motor.
Auto StartStop Reencender motor manualmente	El sistema no está funcionando.	Vuelva a encender el motor.

Transmisión manual

	Problema	Acción
Auto StartStop Pisar cualquier pedal para arrancar	El sistema necesita volver a encender el motor, pero requiere su confirmación.	Presione el pedal del freno o el pedal del acelerador para volver a encender el motor.
Auto StartStop Reencender motor manualmente	El sistema no está funcionando.	Vuelva a encender el motor.
Auto StartStop Seleccione neutral para arrancar	El sistema necesita volver a encender el motor, pero no puede porque la transmisión está en una marcha.	Seleccione el punto muerto para volver a encender el motor.

Aparece un mensaje en la pantalla de información si el sistema necesita su intervención.

START-STOP AUTOMÁTICO – PREGUNTAS FRECUENTES

¿Por qué el motor no siempre se detiene cuando espero que lo haga?

El sistema está diseñado para funcionar de manera que se complemente con otros sistemas del vehículo, lo que les permite operar a un nivel de rendimiento óptimo.

El sistema no detiene el motor si sucede lo siguiente:

- La puerta del conductor está abierta.
- El vehículo está en una altitud alta.
- El parabrisas térmico está activado.
- El motor se está calentando.
- La temperatura exterior es demasiado baja o demasiado alta.
- La carga de la batería es baja.
- La temperatura de la batería se encuentra fuera de un rango de funcionamiento óptimo.
- El motor debe funcionar para mantener el clima interior o reducir el empañamiento.

¿Por qué el motor a veces vuelve a arrancar cuando espero que no lo haga?

El sistema está diseñado para funcionar de manera que se complemente con otros sistemas del vehículo, lo que les permite operar a un nivel de rendimiento óptimo.

El sistema vuelve a arrancar el motor si sucede lo siguiente:

- Activó el parabrisas térmico.
- Activó el desempañamiento máximo.
- El vehículo comienza a descender en punto muerto.
- El motor debe funcionar para mantener una adecuada asistencia del sistema de frenos.
- El motor debe funcionar para mantener el clima interior o reducir el empañamiento.

¿Puedo apagar el sistema permanentemente?

No. El sistema juega un papel importante a la hora de reducir el consumo de combustible y las emisiones de CO_2.

¿Causarán los frecuentes arranques del motor el desgaste de las piezas?

El vehículo tiene una batería y un motor de arranque mejorados, los cuales están diseñados para una mayor cantidad de arranques del motor.

PRECAUCIONES DE LLENADO Y REPOSICIÓN DE COMBUSTIBLE

PELIGRO: Los combustibles pueden provocar heridas graves o incluso causar la muerte si no se usan o manipulan de la manera correcta.

PELIGRO: El combustible puede contener benceno, que es un agente cancerígeno.

Siga estas pautas cuando recargue combustible:

- Apague todos los materiales que produzcan humo o cualquier llama abierta antes de recargar combustible.
- Apague el motor antes de recargar combustible.
- Los combustibles para automóviles pueden ser perjudiciales para la salud o incluso fatales si se los ingiere. El combustible es altamente tóxico y, si se ingiere, puede causar la muerte o lesiones permanentes. Si ingiere combustible, llame inmediatamente a un médico, incluso si no se presentan síntomas inmediatos. Es posible que los efectos tóxicos del combustible no sean aparentes después de varias horas.
- Evite inhalar vapores de combustible. La inhalación de vapor de combustible puede provocar irritación en los ojos y las vías respiratorias. En casos graves, la inhalación excesiva o prolongada de vapor de combustible puede causar enfermedades graves o lesiones permanentes.
- Evite que el combustible entre en contacto con los ojos. Si se salpica combustible en los ojos, quítese los lentes de contacto, si usa, de inmediato, lávese con agua durante 15 minutos y busque atención médica. Si no busca atención médica adecuada, puede sufrir una lesión permanente.
- Los combustibles pueden ser perjudiciales si se absorben a través de la piel. Si se salpica combustible en la piel, la ropa o ambos, quítese la prenda contaminada de inmediato y lávese completamente con agua y jabón. El contacto reiterado o prolongado puede causar irritación en la piel.
- Tenga especial cuidado si está tomando Antabus o cualquier otra forma de disulfiram para tratar el alcoholismo. La inhalación de vapores puede provocar una reacción adversa, heridas graves o enfermedades. Llame inmediatamente a un médico si experimenta cualquier reacción adversa.

CALIDAD DEL COMBUSTIBLE

SELECCIÓN DEL COMBUSTIBLE CORRECTO

PELIGRO: No mezcle el diésel con gasolina, gasohol o alcohol. Esto podría causar una explosión.

Use combustible de calidad de acuerdo con las especificaciones locales:

País	Calidad de combustible
Argentina	Grado 3
Bolivia	-
Brasil	S10
Chile	A1
Colombia	Diésel B8 15 S
Paraguay	S 50
Perú	Diesel B5 S 50
Uruguay	Diésel 50 S

Su vehículo está preparado para funcionar con mezclas de biodiesel de hasta un 10 % (B10).

Nota: *Se recomienda usar solo combustibles de alta calidad. No recomendamos usar aditivos de combustible de posventa ni otros tratamientos para el motor.*

Nota: *Se recomienda no usar aditivos adicionales para evitar la acumulación de cera en el combustible.*

Almacenamiento prolongado

Los combustibles diésel que contienen biodiésel se pueden degradar con rapidez cuando quedan almacenados por períodos extensos, particularmente cuando quedan expuestos a condiciones de calor y humedad. Si piensa guardar el vehículo sin usarlo durante un mes o más, le recomendamos que cambie el combustible en el tanque de combustible antes de usar el vehículo nuevamente. Siempre que sea posible encienda el motor del vehículo durante 15 minutos como mínimo cada 15 días. De otro modo, consulte a un Concesionario Ford.

BAJO NIVEL DE COMBUSTIBLE

LLENADO DE UN RECIPIENTE DE COMBUSTIBLE PORTÁTIL

PELIGRO: El flujo de combustible que pasa a través de la boquilla del surtidor puede producir electricidad estática. Esto puede provocar un incendio si está llenando un recipiente de combustible no conectado a tierra.

Siga las instrucciones que se encuentran a continuación para evitar que se acumulen cargas electroestáticas que pueden provocar una chispa al llenar recipientes de combustible que no están conectados a tierra:

- Use solamente un recipiente de combustible aprobado para transferir combustible al vehículo. Coloque el contenedor en el suelo durante la recarga.
- No llene un recipiente de combustible cuando este se encuentre dentro del vehículo (incluida el área de carga).
- Mantenga la boquilla del surtidor en contacto con el recipiente cuando lo llena.
- No use un dispositivo que mantenga la palanca de la boquilla del surtidor en la posición de llenado.

ADICIÓN DE COMBUSTIBLE DE UN RECIPIENTE DE COMBUSTIBLE PORTÁTIL

PELIGRO: No abra la válvula de llenado del tanque de combustible. Esto podría dañar el sistema de combustible. Si no sigue estas instrucciones, se podría producir un incendio, lesiones personales o causar la muerte.

PELIGRO: No deseche el combustible con la basura doméstica ni en la red pública de desagües cloacales. Use una instalación de desecho de residuos autorizada.

Cuando recargue el tanque de combustible del vehículo desde un recipiente de combustible, haga lo siguiente:

1. Abra completamente la tapa de recarga de combustible.
2. Gire la tapa de llenado de combustible hacia la izquierda y retírela.
3. Agregue combustible a su vehículo desde el contenedor con combustible.
4. Para reemplazar la tapa de llenado de combustible, gírelo hacia la derecha hasta que sienta una resistencia fuerte y haga clic.
5. Cierre completamente la tapa de recarga de combustible.

Nota: *si su vehículo se queda sin combustible, agregue un mínimo de 5 L de combustible para volver a encender el motor.*

Nota: *Es posible que deba activar y desactivar el encendido varias veces después de recargar combustible para permitir que el sistema de combustible bombee el combustible desde el tanque hasta el motor. Al volver a arrancar, el tiempo de giro tardará unos segundos más de lo normal.*

RECARGA DE COMBUSTIBLE

DESCRIPCIÓN GENERAL DEL SISTEMA DE REPOSICIÓN DE COMBUSTIBLE

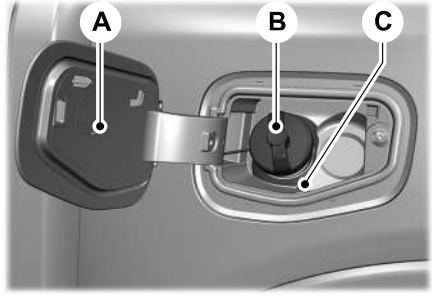

A	Tapa de recarga del combustible.
B	Tapa del combustible
C	Tubo de llenado del tanque de combustible.

REPOSICIÓN DE COMBUSTIBLE DEL VEHÍCULO

PELIGRO: Al recargar combustible, apague siempre el motor y nunca permita la presencia de chispas o llamas cerca de la válvula de llenado del tanque de combustible. Nunca fume ni use el teléfono celular mientras recarga combustible. El vapor del combustible es extremadamente peligroso en ciertas condiciones. Evite inhalar gases en exceso.

PELIGRO: El vapor de combustible se quema violentamente y un fuego de combustible puede causar lesiones graves.

PELIGRO: El sistema de combustible podría estar bajo presión. Si escucha un silbido cerca de la tapa del depósito de combustible, no vuelva a recargar combustible hasta que el sonido se detenga. De lo contrario, el combustible podría derramarse en forma de rocío y provocarle heridas graves.

PELIGRO: Mantenga a los niños lejos del surtidor de combustible. Nunca deje que los niños bombeen combustible.

PELIGRO: No abra la válvula de llenado del tanque de combustible. Esto podría dañar el sistema de combustible. Si no sigue estas instrucciones, se podría producir un incendio, lesiones personales o causar la muerte.

PELIGRO: Permanezca fuera del vehículo y no deje de supervisar el surtidor de combustible cuando recarga el vehículo.

PELIGRO: No extraiga la boquilla del surtidor de combustible de su posición de totalmente insertada cuando recargue combustible.

PELIGRO: Deje de recargar combustible cuando la boquilla del surtidor de combustible se cierre por primera vez. Si no sigue estas indicaciones, el combustible adicional llenará el espacio de expansión en el tanque de combustible, lo que podría ocasionar un desborde de combustible.

PELIGRO: No llene en exceso el tanque de combustible. La presión en un tanque excesivamente lleno puede causar fugas y aumentar las probabilidades de derrame de combustible e incendio.

PELIGRO: Espere al menos cinco segundos antes de quitar la boquilla del surtidor de combustible para que los residuos de combustible se drenen hacia el tanque.

Nota: *No intente arrancar el motor si llenó el tanque de combustible con el combustible incorrecto. Utilizar el combustible incorrecto podría provocar daños que la garantía del vehículo no cubre. Haga que revisen el vehículo inmediatamente.*

Nota: *Para obtener más información sobre la recarga de combustible, consulte la etiqueta que se encuentra dentro de la tapa de recarga de combustible.*

1. Presione la tapa de recarga de combustible para abrirla. Véase **Apertura manual de la tapa de recarga de combustible** (página 158).
2. Abra completamente la tapa de llenado de combustible hasta que se active.

3. Gire la tapa de llenado de combustible hacia la izquierda.

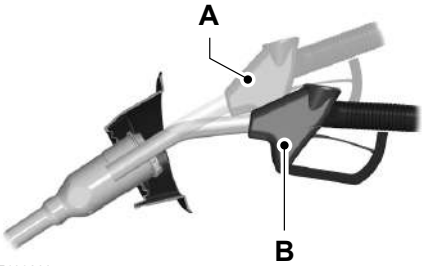

E139203

4. Sostenga la boquilla de combustible en la posición B durante la recarga de combustible. Si sostiene la boquilla del surtidor de combustible en la posición A, puede verse afectado el flujo de combustible y hacer que la boquilla se detenga antes de que el tanque de combustible esté lleno.

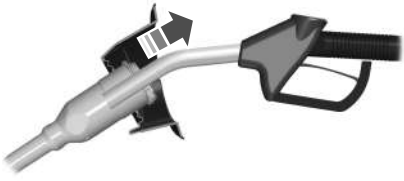

5. Cuando se cierre la boquilla, espere al menos 5 segundos. Luego, levante un poco la boquilla del surtidor de combustible y quítela lentamente.
6. Inserte la tapa de combustible, gírela hacia la derecha hasta que haga clic.
7. Cierre y presione la puerta del depósito de combustible para asegurarla.

Nota: *Si debe reemplazar la tapa de llenado, hágalo solamente con una tapa diseñada para su vehículo. Si no se usa la tapa del depósito de combustible correcto de Ford, la garantía del cliente por cualquier daño al tanque de combustible o al sistema de combustible puede quedar anulada.*

APERTURA MANUAL DE LA TAPA DE RECARGA DE COMBUSTIBLE

Para abrir la puerta de llenado del combustible, presione el borde trasero central de la puerta de llenado del combustible y suelte.

Nota: *Si tiene problemas para abrir la puerta del combustible, presione el botón de desbloqueo en el llavero o en la puerta dos veces.*

CAPACIDAD DEL TANQUE DE COMBUSTIBLE

Capacidad total

La capacidad total es la cantidad máxima de combustible que puede agregar al tanque después de quedarse sin combustible. La capacidad total incluye una reserva de vacío. La reserva de vacío es la cantidad de combustible no especificada restante en el tanque cuando el medidor de combustible señala que está vacío.

Nota: *La cantidad de combustible en la reserva de vacío varía y no se puede confiar en esta para aumentar la autonomía.*

LLENADO Y REPOSICIÓN DE COMBUSTIBLE – SOLUCIÓN DE PROBLEMAS

LLENADO Y REPOSICIÓN DE COMBUSTIBLE – LUCES DE ADVERTENCIA

Si se enciende mientras está conduciendo, recargue combustible lo antes posible.

LLENADO Y REPOSICIÓN DE COMBUSTIBLE – MENSAJES DE INFORMACIÓN

Mensaje	Acción
Nivel de combustible bajo	Recordatorio temprano sobre una condición de combustible bajo. Vuelva a recargar su vehículo.
Revisar la entrada llenado combustible	Asegúrese de que la entrada de recarga de combustible esté completamente cerrada.

QUÉ ES EL FILTRO DE PARTÍCULAS DIÉSEL

El filtro de partículas diésel es parte del sistema de emisiones del vehículo y filtra partículas de diésel dañinas de los gases de escape.

CÓMO FUNCIONA EL FILTRO DE PARTÍCULAS DIÉSEL

El filtro de partículas diésel reduce las emisiones, atrapando las partículas de escape antes de que lleguen al tubo de escape. El sistema debe limpiar las partículas de escape que se acumulan dentro del filtro en forma periódica. Esto se realiza de tres formas: regeneración pasiva, regeneración activa y regeneración manual.

Regeneración pasiva

En la regeneración pasiva, la temperatura normal del sistema de escape limpia el filtro oxidando el hollín. La limpieza se produce durante las condiciones de operación normales del vehículo según los patrones de manejo.

Regeneración activa

Cuando el filtro de partículas diesel está lleno, la regeneración activa aumenta la temperatura del escape para eliminar las partículas.

Cuando el módulo de control del motor detecta que el filtro de partículas diesel está casi lleno de partículas y el vehículo no está funcionando de una forma que permita la regeneración eficaz, aparecerá un mensaje en la pantalla de información que le recordará que conduzca su vehículo, para poder limpiar el filtro de partículas diesel. Si conduce su vehículo de una forma que permite una regeneración eficaz, la pantalla de información mostrará un mensaje de limpieza del filtro del escape.

PRECAUCIONES DEL FILTRO DE PARTÍCULAS DIÉSEL

PELIGRO: no estacione ni deje el vehículo en marcha sobre hojas secas, pasto seco u otros materiales combustibles. El proceso de regeneración hace que la temperatura de los gases de escape sea muy alta y el escape irradiará una cantidad considerable de calor durante y después de la regeneración, y tras haber apagado el motor. Esto representa un riesgo potencial de incendio.

PELIGRO: Cuando aparece el mensaje ***Limpiando filtro de escape*** en la pantalla de información, no estacione cerca de materiales, vapores o estructuras inflamables hasta que se complete la limpieza del filtro.

PELIGRO: la temperatura normal de funcionamiento del sistema de escape es muy alta. Nunca intente reparar ni trabaje junto a una parte del sistema de escape hasta que se haya enfriado. Tenga especial cuidado cuando trabaje cerca del catalizador de oxidación diésel o del filtro de partículas diésel. El catalizador de oxidación diésel y el filtro de partículas diésel se calientan a temperaturas muy altas después de un corto período en el que el motor se encuentra en funcionamiento y se mantiene caliente después de que el motor se apaga.

Nota: *evite quedarse sin combustible.*

Nota: *puede oler un olor metálico caliente o puede oír un sonido metálico de clic durante el proceso de regeneración a baja velocidad o raletí del motor. Esto se debe a las altas temperaturas que se alcanzan durante la regeneración y es normal.*

Nota: *puede que escuche cambios en el sonido del motor o del escape durante el proceso de regeneración.*

Si no se realiza la regeneración activa ni manual cuando se indica, el filtro de partículas diésel puede obstruirse. Si el filtro de partículas diésel se llena y supera el umbral de regeneración, el vehículo deshabilita la capacidad para la regeneración activa y manual. Esto puede causar daños irreversibles en su vehículo, que la garantía del vehículo podría no cubrir.

REQUISITOS DEL FILTRO DE PARTÍCULAS DIÉSEL

El filtro de partículas Diesel de su vehículo requiere regeneración periódica para funcionar correctamente.

Si sus viajes cumplen con alguna de las siguientes condiciones:

- Maneja sólo distancias cortas.
- Enciende y apaga el motor con frecuencia.
- Sus viajes implican un alto nivel de aceleración y desaceleración.

Debe realizar viajes ocasionales bajo las siguientes condiciones para ayudar al proceso de regeneración:

- Conduzca el vehículo en condiciones más favorables, como a velocidades más altas durante la conducción normal, en una ruta o autopista durante un mínimo de 20 minutos. Si durante este viaje se realizan paradas breves, el proceso de regeneración no se verá afectado.
- Evite dejar el motor en marcha durante largos períodos, respete los límites de velocidad y tenga en cuenta el estado del camino.
- No apague el encendido.
- Seleccione una marcha apropiada para lograr mantener el régimen del motor entre las 1500 y las 3000 RPM.

REGENERACIÓN MANUAL DEL FILTRO DE PARTÍCULAS DIÉSEL

QUÉ ES LA REGENERACIÓN MANUAL DEL FILTRO DE PARTÍCULAS DIÉSEL

La regeneración manual del filtro de partículas diésel le permite comenzar manualmente con la regeneración del filtro de partículas diésel cuando se está en raletí, para limpiar el filtro.

Nota: *si usted no está seguro de si el vehículo cuenta con esta función, póngase en contacto con un Concesionario Ford.*

PRECAUCIONES DE LA REGENERACIÓN MANUAL DEL FILTRO DE PARTÍCULAS DIÉSEL

PELIGRO: manténgase alejado del tubo de escape durante la regeneración. Los gases de escape calientes pueden producirle quemaduras graves.

Puede suceder que no se pueda usar la regeneración manual cuando aparece la luz de advertencia de servicio del motor a la brevedad en la pantalla de información.

Nota: *durante el uso de la regeneración manual, es posible que observe una cantidad ligera de humo blanco. Esto es normal.*

REQUISITOS DE LA REGENERACIÓN MANUAL DEL FILTRO DE PARTÍCULAS DIÉSEL

Se puede usar la función de regeneración manual cuando aparece un mensaje en la pantalla de información y no le es posible conducir de una forma que permita una regeneración automática eficaz, o bien si opta por realizar manualmente la regeneración del filtro de partículas diesel mientras el vehículo está en raletí.

Antes de iniciar la regeneración manual, haga lo siguiente:

- Asegúrese de que el freno de mano esté accionado.
- Cambie a estacionamiento (P) o a punto muerto (N) sobre una superficie horizontal y estable.
- Estacione el vehículo fuera de cualquier estructura.
- Estacione su vehículo a una distancia de 3–5 m de cualquier obstrucción y lejos de materiales que puedan quemarse o derretirse fácilmente, por ejemplo, como papeles, hojas, productos derivados del petróleo, combustibles, plásticos y otra materia orgánica seca.
- Asegúrese de que al menos 1/8 del tanque tenga combustible.
- Asegúrese de que todos los fluidos estén a los niveles adecuados.

LIMITACIONES DE LA REGENERACIÓN MANUAL DEL FILTRO DE PARTÍCULAS DIÉSEL

No puede usar la regeneración manual mientras el porcentaje de carga del filtro de partículas diésel no haya alcanzado el 100 %. El porcentaje de carga del filtro de partículas diésel fluctuará hacia arriba y hacia abajo cuando conduzca el vehículo debido a las regeneraciones activa y pasiva.

Si la operación del vehículo incluye tiempos de detención importantes, ciclos de manejo a velocidad baja a menos de 40 km/h, ciclos de manejo cortos, tiempos de conducción menores a 15 minutos o si el vehículo no se calienta por completo, es posible que ni la regeneración pasiva ni la regeneración activa limpien bien el sistema de filtro de partículas diésel.

Los dispositivos de repuesto o las modificaciones al sistema de escape pueden reducir su efectividad además de causar daños al sistema de escape o al motor. Esto también podría disminuir el rendimiento del vehículo y ocasionar daños que no estén cubiertos por la garantía del vehículo.

ARRANQUE DE LA REGENERACIÓN MANUAL DEL FILTRO DE PARTÍCULAS DIÉSEL

Inicie con el motor del vehículo y cuando haya alcanzado la temperatura de operación normal, presione el botón de control de la pantalla de información en el volante de dirección. Véase **Pantalla del cuadro de instrumentos** (página 104).

Si el filtro de partículas diésel está cerca a saturarse o ya saturado, aparecerá un mensaje en la pantalla de información solicitando permiso para comenzar la limpieza del filtro. Véase **Filtro de partículas diésel – Mensajes de información** (página 164). Responda que sí a esta indicación y luego siga las indicaciones relativas a la posición del escape, necesarias para iniciar la regeneración manual. Asegúrese de entender todas las indicaciones. Si no está seguro de lo que se le pregunta en cada mensaje, póngase en contacto con un concesionario Ford. La pantalla le confirmará que la operación inicia y termina. También puede manejar para limpiar el filtro.

Cuando el sistema está en el punto de sobresaturarse, se enciende la luz indicadora de mal funcionamiento y aparece un mensaje en la pantalla de información. No puede iniciar la limpieza del filtro. Haga que revisen su vehículo lo antes posible.

Una vez que comienza la regeneración manual, aumentan el régimen del motor y la velocidad del ventilador de enfriamiento. Escuchará un cambio en el sonido porque aumenta la velocidad del motor y del ventilador de refrigeración.

No es necesario abrir el capó que se encuentra en el compartimento del motor. Una vez completada la regeneración manual, el régimen del motor vuelve a raletí normal. El sistema de escape permanecerá muy caliente durante varios minutos incluso después de que haya terminado la regeneración. No vuelva a colocar el vehículo sobre materiales que se puedan quemar hasta que el sistema de escape haya tenido tiempo suficiente para enfriarse. Dependiendo de la cantidad de hollín que recoja el filtro de partículas diésel, la temperatura ambiente y la altitud, la regeneración manual puede tardar aproximadamente 30 minutos.

FILTRO DE PARTÍCULAS DIÉSEL – SOLUCIÓN DE PROBLEMAS

FILTRO DE PARTÍCULAS DIÉSEL – LUCES DE ADVERTENCIA

Si hay algún problema con el sistema de filtro de partículas diésel, o cuando el sistema está en el punto de sobresaturarse, se encienden la luz de advertencia del tren motriz y la luz indicadora de mal funcionamiento para informarle que su vehículo necesita mantenimiento. Es posible que no pueda iniciar la limpieza del filtro. Haga revisar su vehículo tan pronto como sea posible.

FILTRO DE PARTÍCULAS DIÉSEL – MENSAJES DE INFORMACIÓN

Mensaje	Acción
Limpiando filtro de escape	El vehículo ingresó al modo de limpieza. Varias acciones del motor aumentarán la temperatura del escape en el sistema de filtro de partículas diésel para quemar las partículas (hollín de escape). Luego de que el vehículo quema las partículas, la temperatura de escape volverá a los niveles normales. Este mensaje es NORMAL.
Filtro de escape al límite. Conduzca para limpiar ahora	El filtro de partículas diésel está lleno de partículas (hollín de escape) y usted no está operando el vehículo de una manera que permita la limpieza normal. Maneje el vehículo a más de 50 km/h cuando sea seguro hacerlo, hasta que desaparezca el mensaje.
Filtro de escape sobrecargado Limpiar ahora	
Filtro de escape al límite Limpiar ahora	El filtro de partículas diésel está lleno de partículas (hollín de escape) y usted no está operando el vehículo de una manera que permita la limpieza normal. Maneje el vehículo a más de 50 km/h cuando sea seguro hacerlo, hasta que desaparezca el mensaje.
Filtro de escape al límite. Conduzca para limpiar ahora	
Filtro de escape Conducción finalizada	El filtro de partículas diésel está limpio.
Limpieza de filtro de escape completa	El filtro de partículas diésel está limpio (solo OCR).
Limpieza de filtro de escape detenida	El proceso de regeneración manual se detuvo (solo OCR).
Filtro de escape superó el límite Servicio inmediato	Debe hacer que un Concesionario Ford realice el mantenimiento del vehículo. Si se ignora este mensaje de advertencia, se puede reducir la facilidad de manejo y generar gastos al cliente, incluido daños en el filtro de partículas diésel. La nueva garantía del vehículo puede no cubrir este daño.

QUÉ ES EL CONVERTIDOR CATALÍTICO

El convertidor catalítico es parte del sistema de emisiones del vehículo y filtra los contaminantes dañinos del gas de escape.

PRECAUCIONES DEL CONVERTIDOR CATALÍTICO

PELIGRO: No estacione, deje en ralentí ni maneje el vehículo sobre pasto seco u otras superficies cubiertas secas. El sistema de emisión de gases calienta el compartimiento del motor y el sistema de escape, lo cual genera riesgo de incendio.

PELIGRO: A temperatura normal de funcionamiento del sistema de escape es muy alta. Nunca intente reparar ni trabaje junto a una parte del sistema de escape hasta que se haya enfriado. Tenga especial cuidado cuando trabaje cerca del catalizador. El catalizador se calienta a una temperatura demasiado alta después de un corto período de funcionamiento del motor y se mantiene caliente después de que el motor se apaga.

PELIGRO: Las pérdidas del escape pueden provocar el ingreso de gases nocivos y potencialmente letales al compartimento del acompañante. Si siente olor a gases del escape dentro del vehículo, haga que lo inspeccionen de inmediato. No conduzca si siente olor a gases del escape.

Para evitar dañar el catalizador:

- No haga girar el motor por más de 10 segundos a la vez.
- No haga funcionar el motor con un cable de bujía desconectado.
- No arranque el vehículo empujándolo o remolcándolo. Use cables puente para batería. Véase **Arranque con cables de emergencia** (página 311).
- Use el combustible correcto. Véase **Combustible y recarga de combustible** (página 154).
- No apagado el arranque cuando el vehículo esté en movimiento.
- Evite quedarse sin combustible.
- Lleve a cabo los puntos mencionados en la información de mantenimiento programado de acuerdo al programa especificado.

Nota: *No efectúe cambios no autorizados en el vehículo o el motor. Por ley, los propietarios de vehículos y las personas que fabriquen, reparen o revisen una flota de vehículos, no están autorizados a quitar intencionalmente un dispositivo de control de emisión de gases o a impedir su funcionamiento.*

CONVERTIDOR CATALÍTICO – SOLUCIÓN DE PROBLEMAS

CONVERTIDOR CATALÍTICO – LUCES DE ADVERTENCIA

Su vehículo tiene un sistema de diagnóstico a bordo que monitorea el sistema de control de emisión de gases. Si se enciende alguna de las siguientes luces de advertencia, esto puede indicar que el sistema de diagnóstico a bordo detectó una falla del sistema de control de emisiones.

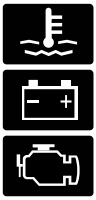

Si continúa conduciendo, la potencia del motor puede disminuir o el motor se puede detener. Si no responde a la luz de advertencia, puede dañarse algún componente no cubierto por la garantía del vehículo. Haga revisar su vehículo tan pronto como sea posible.

PRECAUCIONES DE LA TRANSMISIÓN MANUAL

No apoye la mano en la palanca de cambios a modo de descanso ni use la palanca para colgar o apoyar objetos. Esto puede causar daños a la transmisión que la garantía del vehículo no cubre.

No coloque el pie sobre el pedal del embrague ni lo use para mantener el vehículo inmóvil mientras espera en una cuesta. Esto puede causar daños al embrague que la garantía del vehículo no cubre.

No presionar a fondo el pedal del embrague podría requerir un mayor esfuerzo para poner un cambio y podría producir un desgaste prematuro de las piezas de la transmisión o daños en esta.

Si la marcha no está completamente enganchada, presione a fondo el pedal del embrague y coloque la palanca de cambios en punto muerto. Suelte el pedal del embrague durante un momento, vuelva a pisarlo a fondo y haga el cambio deseado.

CAMBIO A MARCHA ATRÁS

No cambie a marcha atrás si el vehículo está en movimiento. Esto puede causar daños a la transmisión que la garantía del vehículo no cubre.

1. Presione a fondo el pedal del freno.
2. Presione a fondo el pedal del embrague y coloque la palanca de cambios en punto muerto.

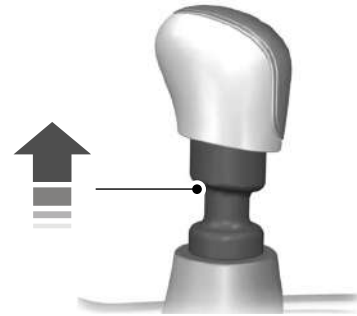

3. Levante el anillo y cambie a marcha atrás.

INDICADORES DE CAMBIOS DE LA TRANSMISIÓN MANUAL

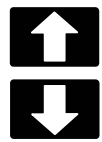

Se enciende para advertirle que el cambio de marcha puede economizar más combustible o disminuir las emisiones.

VERIFICACIÓN DEL NIVEL DE FLUIDO DE LA TRANSMISIÓN MANUAL

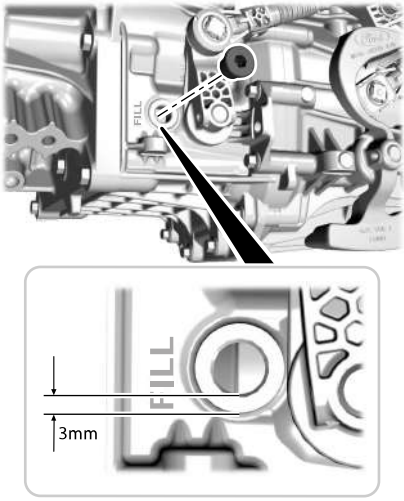

El nivel de carga del fluido de la transmisión está a 3 mm de la tapa de recarga de aceite.

VERIFICACIÓN DEL NIVEL DE FLUIDO DEL EMBRAGUE

El mismo depósito de fluido abastece a los sistemas de embrague y freno. Véase **Verificación del nivel de fluido de frenos** (página 194).

CAPACIDAD Y ESPECIFICACIÓN DEL FLUIDO DE LA TRANSMISIÓN MANUAL

Véase **Capacidad y especificación del fluido de la transmisión manual** (página 402).

CAPACIDAD Y ESPECIFICACIÓN DEL FLUIDO DEL EMBRAGUE

Véase **Capacidades y especificaciones** (página 389).

PRECAUCIONES DE LA TRANSMISIÓN AUTOMÁTICA

PELIGRO: Aplique el freno de mano, coloque la transmisión en estacionamiento (P), desactive el encendido y saque la llave antes de salir del vehículo. Si no sigue estas instrucciones, se podrían producir lesiones personales o causar la muerte.

PELIGRO: Cuando el vehículo esté inmóvil, mantenga presionado por completo el pedal del freno cuando realice los cambios. Si no sigue esta instrucción, podrían producirse lesiones personales, causar la muerte o daño a la propiedad.

PELIGRO: No aplique el pedal del acelerador y el pedal del freno al mismo tiempo. Presionar los dos pedales al mismo tiempo durante más de unos segundos limitará el rendimiento del motor, lo cual puede hacer que mantener la velocidad en el tráfico sea difícil y causar lesiones graves.

POSICIONES DE LA TRANSMISIÓN AUTOMÁTICA

ESTACIONAMIENTO (P) - VEHÍCULOS CON: CAMBIO ELECTRÓNICO

PELIGRO: Seleccione estacionamiento (P) solo cuando el vehículo está detenido.

En la posición de estacionamiento (P) no se transmite energía a las ruedas de tracción.

Nota: *Se emite un sonido si intenta salir del vehículo sin colocarlo en estacionamiento (P).*

Nota: *Su vehículo puede no salir de park (P) si la batería de 12V se quedó sin carga.*

Nota: *Es posible que su vehículo no pueda salir de la posición de estacionamiento (P) si se ha quemado un fusible.*

Nota: *Es posible que su vehículo no pueda salir de la posición de estacionamiento (P) a menos que la llave o el comando a distancia esté dentro del vehículo.*

Nota: *Se podría aplicar el freno de estacionamiento eléctrico cuando enciende su vehículo con el selector en estacionamiento en park (P).*

Nota: *Se podría aplicar el freno de estacionamiento eléctrico si cambia a park (P) sin presionar completamente el pedal del freno.*

Nota: *Se podría aplicar el freno de estacionamiento eléctrico si cambia a park (P) en una pendiente.*

Nota: *No suelte manualmente el freno de estacionamiento cuando el selector esté en park (P). Véase* ***Liberación automática del freno de mano eléctrico*** *(página 201).*

Nota: *El vehículo podría cambiar a estacionamiento (P) si intenta salir de él sin colocarlo en estacionamiento (P). Véase* ***Cómo funciona el retorno automático a Estacionamiento (P)*** *(página 174).*

Nota: *Se podría emitir un sonido cuando seleccione estacionamiento (P).*

ESTACIONAMIENTO (P) - VEHÍCULOS CON: CAMBIO MECÁNICO

PELIGRO: Seleccione estacionamiento (P) solo cuando el vehículo está detenido.

En la posición de estacionamiento (P) no se transmite energía a las ruedas de tracción.

Nota: *Se emite un sonido si intenta salir del vehículo sin colocarlo en estacionamiento (P).*

Nota: *Su vehículo puede no salir de park (P) si la batería de 12V se quedó sin carga.*

Nota: *Es posible que su vehículo no pueda salir de la posición de estacionamiento (P) si se ha quemado un fusible.*

Nota: *Es posible que su vehículo no pueda salir de la posición de estacionamiento (P) a menos que la llave o el comando a distancia esté dentro del vehículo.*

Nota: *Se podría aplicar el freno de estacionamiento eléctrico cuando enciende su vehículo con el selector en estacionamiento en park (P).*

Nota: *Se podría aplicar el freno de estacionamiento eléctrico si cambia a park (P) sin presionar completamente el pedal del freno.*

Nota: *Se podría aplicar el freno de estacionamiento eléctrico si cambia a park (P) en una pendiente.*

Nota: *No suelte manualmente el freno de estacionamiento cuando el selector esté en park (P). Véase* ***Liberación automática del freno de mano eléctrico*** *(página 201).*

MARCHA ATRÁS (R)

PELIGRO: Seleccione marcha atrás (R) solo cuando el vehículo está detenido.

En marcha atrás (R), no se transmite energía a las ruedas de tracción.

PUNTO MUERTO (N)

PELIGRO: En neutral (N), el vehículo está libre para desplazarse.

En punto muerto (N) no se transmite energía a las ruedas de tracción.

DIRECTA (D)

En transmisión (D), la potencia se transmite a las ruedas motrices.

MANUAL (M) - VEHÍCULOS CON: CAMBIO ELECTRÓNICO

En el modo manual (M) puede seleccionar un cambio específico. Véase **Cambio de marchas manual** (página 171).

Nota: *Recomendamos usar este modo para manejar por calles montañosas o accidentadas, o cuando arrastre un remolque. Véase* ***Conducción con un trailer*** *(página 298).*

MANUAL (M) - VEHÍCULOS CON: CAMBIO MECÁNICO

En el modo manual (M) puede seleccionar un cambio específico. Véase **Cambio de marchas manual** (página 171).

Nota: *Recomendamos usar este modo para manejar por calles montañosas o accidentadas, o cuando arrastre un remolque. Véase* ***Conducción con un trailer*** *(página 298).*

CAMBIAR A VELOCIDAD EL VEHÍCULO - VEHÍCULOS CON: CAMBIO ELECTRÓNICO

El selector se encuentra en la consola central.

1. Mantenga presionado el pedal del freno.
2. Mueva la palanca de cambios para elegir una posición.

Nota: *La posición se enciende en el selector.*

3. Pulse el botón manual (M) cuando su vehículo esté en la marcha directa (D) para entrar o salir de un modo.

CAMBIAR A VELOCIDAD EL VEHÍCULO - VEHÍCULOS CON: CAMBIO MECÁNICO

El selector se encuentra en la consola central.

1. Mantenga presionado el pedal del freno.
2. Mueva la palanca de cambios para elegir una posición.

INDICADORES DE POSICIÓN DE LA TRANSMISIÓN AUTOMÁTICA

El cuadro de instrumentos muestra la marcha seleccionada actualmente.

Nota: *La posición podría iluminarse en la palanca selectora de la transmisión.*

CAMBIO DE MARCHAS MANUAL

CAMBIO CON LOS BOTONES DE LA PALANCA SELECTORA

En el cuadro de instrumentos, se muestra la marcha seleccionada. La marcha actual parpadea cuando su vehículo no puede cambiar a la marcha solicitada. Su vehículo no cambiará si la marcha solicitada aumenta o disminuye la velocidad del motor más allá del límite.

Su vehículo puede realizar el cambio de marcha cuando pise a fondo el acelerador o el pedal del freno.

Nota: *La conducción prolongada con el motor a alta velocidad puede causar daños al vehículo que no están cubiertos por la garantía.*

Nota: *Los modos de conducción pueden afectar cuando el vehículo cambia a la marcha solicitada.*

Palanca de cambios electrónica

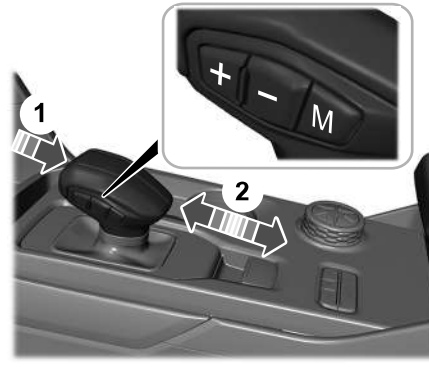

Palanca de cambios mecánica

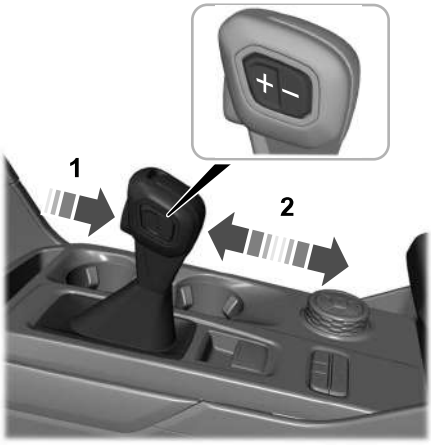

Cambio manual de marchas en Manual (M)

Utilice esta función para seleccionar un cambio específico.

Nota: *Recomendamos usar esta función para frenar con el motor al manejar por calles montañosas o accidentadas, o para seleccionar una marcha específica. Véase* ***Conducción con un trailer*** *(página 298).*

Cambie a manual (M) para activar la función.

Presione el botón arriba (+) para subir de marcha.

Presione el botón abajo (-) para bajar de marcha.

Cambie a conducir (D) para desactivar la función.

MODO PUNTO MUERTO TEMPORAL - VEHÍCULOS CON: CAMBIO ELECTRÓNICO

QUÉ ES EL MODO PUNTO MUERTO TEMPORAL

Este modo mantiene su vehículo en punto muerto (N), durante un tiempo limitado, cuando usted sale de su vehículo o lo apaga.

Nota: *No remolque el vehículo en este modo.*

CÓMO FUNCIONA EL MODO PUNTO MUERTO TEMPORAL

Use este modo para mantener su vehículo en punto muerto (N), durante un tiempo limitado, cuando usted sale de su vehículo o lo apaga. Por ejemplo, si sale de su vehículo antes en un lavadero automático de autos.

Nota: *No necesita usar este modo en un lavadero automático de autos si permanece en su vehículo con la energía encendida.*

Nota: *No remolque el vehículo en este modo.*

Nota: *El retorno automático a Estacionamiento (P) se retrasa cuando su vehículo está en este modo. Véase* ***Cómo funciona el retorno automático a Estacionamiento (P)*** *(página 174).*

LIMITACIONES DEL MODO PUNTO MUERTO TEMPORAL

Su vehículo podría pasar a estacionamiento (P) después de 30 minutos, o si el nivel de carga de la batería del vehículo sea bajo. El uso prolongado de este modo puede provocar que se descargue la batería de 12 V.

No remolque el vehículo en este modo. Si no se siguen estas instrucciones, podrían producirse daños en el vehículo que no estén cubiertos por la garantía.

INGRESO AL MODO PUNTO MUERTO TEMPORAL

1. Detenga el vehículo por completo.
2. Mantenga presionado el pedal del freno.
3. Encienda el vehículo.
4. Cambie a punto muerto (N).

Nota: *Aparece un mensaje de instrucciones en la pantalla.*

5. Presione el botón manual (M).

Nota: *Cuando su vehículo entra a este modo, aparece un mensaje de confirmación en la pantalla.*

6. Suelte el pedal del freno.

Nota: *Su vehículo puede moverse libremente.*

7. Apague el vehículo.

Nota: *No remolque el vehículo en este modo.*

Nota: *En este modo puede parpadear el indicador de punto muerto (N) en la palanca de cambios.*

SALIDA DEL MODO PUNTO MUERTO TEMPORAL

1. Presione el pedal de freno.
2. Cambie a Estacionamiento (P), o encienda su vehículo y cambie a Directa (D) o a Marcha atrás (R).

USO DE LA SELECCIÓN PROGRESIVA DE RANGO (SI ESTÁ EQUIPADO)

La selección progresiva de rango le permite bloquear las marchas desde el rango de marchas automático. Esto le podría proporcionar una mejor experiencia de manejo al reducir los cambios de transmisión, por ejemplo, en terrenos resbaladizos o en pendientes pronunciadas.

Con la transmisión en directa (D), presione el botón **-** para activar la función.

Vuelva a presionar el botón **-** para continuar bloqueando las marchas más altas. Al comenzar con la marcha más alta, el cuadro de instrumentos indicará la marcha actual y la más alta disponible. Por ejemplo, presione el botón - dos veces para bloquear las marchas décima y novena.

Nota: *El cuadro de instrumentos indicará la marcha actual y la más alta disponible.*

Presione el botón + para desbloquear las marchas y poder seleccionar marchas más altas con la palanca de cambios.

Nota: *La transmisión cambia automáticamente dentro del rango de marchas que seleccione.*

RETORNO AUTOMÁTICO A ESTACIONAMIENTO (P) - VEHÍCULOS CON: CAMBIO ELECTRÓNICO

QUÉ ES EL RETORNO AUTOMÁTICO A ESTACIONAMIENTO (P)

Su vehículo cambia a estacionamiento (P) si intenta salir de su vehículo sin colocar la transmisión en estacionamiento (P).

CÓMO FUNCIONA EL RETORNO AUTOMÁTICO A ESTACIONAMIENTO (P)

Su vehículo cambia a Estacionamiento (P) cuando está detenido y se producen las siguientes condiciones:

- Usted apaga el vehículo.
- Abre la puerta del conductor con el cinturón de seguridad desabrochado.
- Desabrocha el cinturón de seguridad del conductor cuando la puerta del conductor está abierta.

Nota: *No utilice el retorno automático a estacionamiento (P) cuando su vehículo está en movimiento, excepto en caso de emergencia. Véase* ***Arranque y parada del motor*** *(página 142).*

LIMITACIONES DEL RETORNO AUTOMÁTICO A ESTACIONAMIENTO (P)

El retorno automático a estacionamiento (P) podría no funcionar si se produce alguna de las siguientes situaciones:

- Hay una falla en el sensor de puerta del conductor entreabierta.
- Hay una falla en el sensor del cinturón de seguridad del asiento del conductor.

Consulte a un concesionario Ford si suceden alguna de las siguientes situaciones:

- El indicador del cinturón de seguridad se ilumina o suena un tono con el cinturón de seguridad del conductor abrochado.
- El indicador de la puerta abierta no se ilumina cuando la puerta del conductor está abierta.
- El indicador de puerta abierta se ilumina con la puerta del conductor cerrada.
- Aparece el mensaje Transmisión no en park, con la puerta del conductor cerrada, después de salir de park (P).

INTERBLOQUEO DE FRENO-MARCHA - VEHÍCULOS CON: CAMBIO MECÁNICO

QUÉ ES EL INTERBLOQUEO DE FRENO-MARCHA

El interbloqueo de la palanca le permite sacar el vehículo de "estacionado" (P) en caso de falla eléctrica o emergencia.

PRECAUCIONES DEL INTERBLOQUEO DE FRENO-MARCHA

PELIGRO: No maneje el vehículo hasta que verifique que las luces de freno funcionan.

PELIGRO: Cuando realice este procedimiento, debe quitar la transmisión de estacionamiento (P), lo que significa que el vehículo puede moverse libremente. Para evitar el movimiento no deseado del vehículo, aplique el freno de estacionamiento antes de realizar este procedimiento. Use cuñas para ruedas si corresponde.

PELIGRO: Si libera por completo el freno de mano, pero la luz de advertencia del freno continúa encendida, los frenos podrían no estar funcionando correctamente. Haga revisar su vehículo tan pronto como sea posible.

USO DEL INTERBLOQUEO DE FRENO-MARCHA

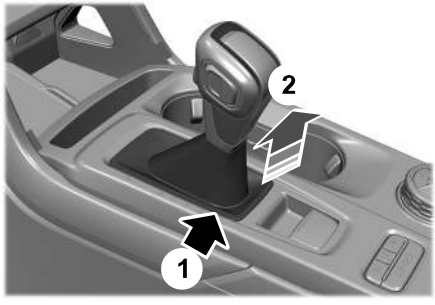

1. Inserte un destornillador entre el material del dispositivo de arranque del cambiador y el anillo de ajuste (1) para soltar las lengüetas de retención desde el anillo de ajuste del panel superior.
2. Levante el dispositivo de arranque (2).

3. Coloque la palanca de liberación (3) en el lateral de la palanca de cambios.
4. Con un destornillador, mueva la palanca de liberación (3) hacia adelante de la palanca de cambios.
5. Mientras sostiene la palanca de liberación (3) en la posición hacia adelante, quite la palanca de cambios de la posición de estacionamiento (P) y colóquela en otra marcha.

LIBERACIÓN MANUAL DE ESTACIONAMIENTO - VEHÍCULOS CON: CAMBIO ELECTRÓNICO

QUÉ ES LA LIBERACIÓN MANUAL DE ESTACIONAMIENTO

La función manual le permite sacar el vehículo de "estacionado" (P) en caso de falla eléctrica o emergencia.

PRECAUCIONES DE LA LIBERACIÓN MANUAL DE ESTACIONAMIENTO

PELIGRO: Cuando realice este procedimiento, debe quitar la transmisión de estacionamiento (P), lo que significa que el vehículo puede moverse libremente. Para evitar un movimiento no deseado del vehículo, accione el freno de mano completamente antes de realizar este procedimiento. Use cuñas para ruedas si es necesario.

PELIGRO: Si libera por completo el freno de mano, pero la luz de advertencia del freno continúa encendida, los frenos podrían no estar funcionando correctamente. Haga revisar su vehículo tan pronto como sea posible.

PELIGRO: No maneje el vehículo hasta que verifique que las luces de freno funcionan.

Use la liberación de estacionamiento manual para quitar la transmisión de la posición estacionamiento (P) en el caso de que se produzca una falla eléctrica o una emergencia. Véase **Remolque de emergencia** (página 316).

Nota: *No aplique la liberación de estacionamiento manual mientras el motor esté en marcha.*

USO DE LA LIBERACIÓN MANUAL DE ESTACIONAMIENTO

Activación del cable de liberación de estacionamiento manual

1. Aplique el freno de mano. Véase **Freno de estacionamiento eléctrico** (página 200).

Nota: *Si se agotó la batería del vehículo, es posible que necesite una fuente de alimentación externa para aplicar el freno de mano.*

2. Ubique la tapa de acceso del cable de liberación de estacionamiento manual dentro de la caja de almacenamiento de la consola central.

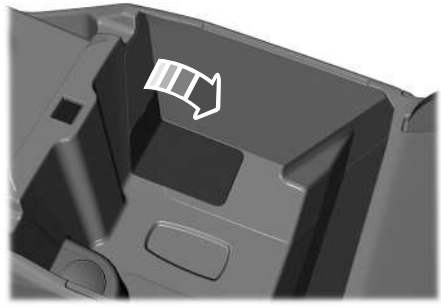

3. Abra cuidadosamente la tapa de acceso con bisagras, usando una cuña de plástico o una herramienta para hacer palanca en el borde superior del panel.

Nota: *No jale la cubierta de acceso de la consola debido a que la correa podría quebrarse.*

Nota: *No active la palanca de anulación hasta que se encuentre en el asiento del conductor.*

4. Encienda el vehículo, pero no lo arranque.
5. Una vez que esté en el asiento del conductor, mantenga presionado por completo el pedal del freno. No lo suelte. Jale de la correa de forma recta desde el acceso de la consola hasta que se enganche. Si lo hizo correctamente, aparecerá un mensaje en el cuadro de instrumentos.

Nota: *No aplique fuerza excesiva cuando use la manija de liberación de estacionamiento manual, ya que esta podría dañarse.*

Nota: *El vehículo ya no se encuentra en la posición de estacionamiento (P) y puede moverse.*

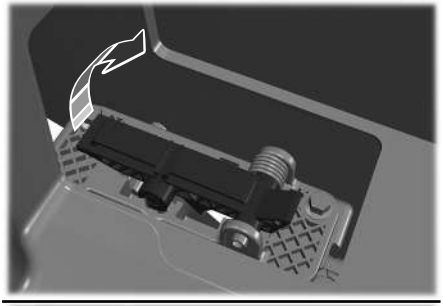

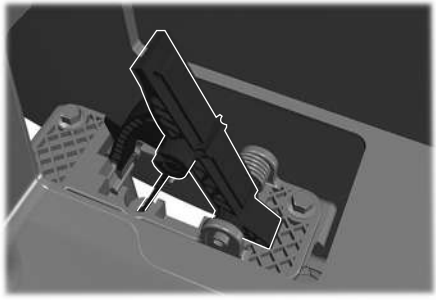

6. Con el pie todavía presionando por completo el pedal del freno, libere el freno de mano. Véase **Freno de estacionamiento eléctrico** (página 200).
7. El vehículo permanecerá en punto muerto (N) por motivos de remolque de emergencia.
8. Desactive el encendido.
9. Una vez que esté seguro y no haya riesgo de que el vehículo avance, desconecte el cable negativo (negro) de la batería.

Regresar el vehículo al modo normal

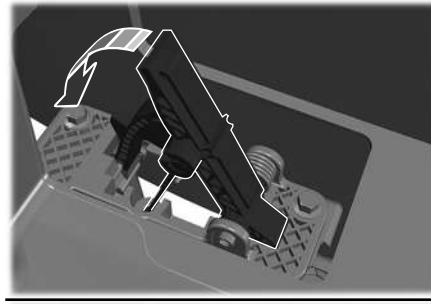

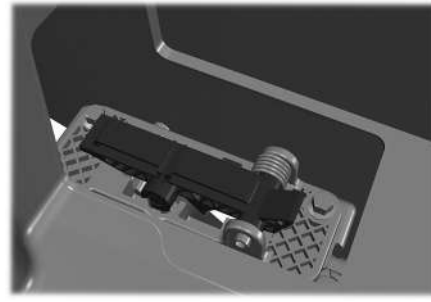

1. Una vez que esté seguro, vuelva a conectar el cable negativo (negro) a la batería.
2. Aplique el freno de mano. Véase **Freno de estacionamiento eléctrico** (página 200).

Nota: *Si se agotó la batería del vehículo, es posible que necesite una alimentación externa para aplicar el freno de mano.*

Nota: *No jale de la palanca hasta que usted se encuentre en el asiento del conductor.*

3. Una vez que esté en el asiento del conductor, mantenga presionado por completo el pedal del freno y no lo suelte. Vuelva a jalar de la correa para desactivar la palanca.
4. Vuelva a colocar la palanca de liberación de estacionamiento manual en la posición de guardado e instale la tapa de acceso.
5. Con el pie presionando por completo el pedal del freno, encienda el vehículo. Confirme que el vehículo se encuentra en la posición estacionamiento (P) y que el cuadro de instrumentos indica estacionamiento (P).

Nota: *Si en el cuadro de instrumentos no aparece la posición estacionamiento (P) o si figura un mensaje de error en el cuadro de instrumentos, aplique el freno de mano antes de salir del vehículo. Consulte a un concesionario Ford para repararlo.*

6. Cierre la tapa de acceso.

ADVERTENCIAS SONORAS DE LA TRANSMISIÓN AUTOMÁTICA - VEHÍCULOS CON: CAMBIO ELECTRÓNICO

Advertencia sonora de Trasmisión no en estacionamiento (P)

Suena si abre la puerta del conductor antes de cambiar a la posición de estacionamiento (P).

ADVERTENCIAS SONORAS DE LA TRANSMISIÓN AUTOMÁTICA - VEHÍCULOS CON: CAMBIO MECÁNICO

Alarma sonora de Transmisión fuera de estacionamiento (P)

Suena si sucede alguna de las siguientes situaciones:

- Usted apaga el vehículo antes de cambiar a la posición de Estacionamiento (P).
- Abre la puerta del conductor antes de cambiar a la posición de estacionamiento (P).

CÓMO FUNCIONA LA TRACCIÓN EN LAS CUATRO RUEDAS - 4X4 CON ACOPLAMIENTO A MEDIO TIEMPO

4x4 con acoplamiento a medio tiempo (Si está equipado)

Este sistema ofrece al conductor los modos de operación de tracción en dos ruedas en el rango alto, tracción en todas las ruedas en el rango alto y tracción en todas las ruedas en el rango bajo.

Cuando selecciona la tracción en las cuatro ruedas en el rango alto o la tracción en las cuatro ruedas en el rango bajo, el sistema proporciona potencia de tracción con bloqueo mecánico a las cuatro ruedas tanto delanteras como traseras para su uso en condiciones todoterreno o resbaladizas, como nieve profunda, arena o barro.

Seleccionar la tracción de rango bajo de todas las ruedas proporciona un engranaje adicional para una multiplicación de par aumentado destinado a condiciones como arena profunda, pendientes pronunciadas o jalar de objetos pesados.

CÓMO FUNCIONA LA TRACCIÓN EN LAS CUATRO RUEDAS - 4X4 AVANZADO CON MODO 4A (SI ESTÁ EQUIPADO)

4x4 avanzado con acoplamiento automático a pedido (Si está equipado)

Este sistema monitorea varias entradas sensoriales del vehículo para proporcionar un mayor nivel de rendimiento. Este sistema ofrece al conductor los modos de operación de tracción en dos ruedas en el rango alto (2H), tracción automática en las cuatro ruedas (4A), tracción en las cuatro ruedas en el rango alto (4H) y tracción en las cuatro ruedas en el rango bajo (4L).

Cuando selecciona la tracción automática en las cuatro ruedas (4A), el sistema varía continuamente la potencia hacia las ruedas delanteras para lograr un rendimiento óptimo en todas las condiciones de camino.

Cuando selecciona la tracción en las cuatro ruedas en el rango alto (4H) o la tracción en las cuatro ruedas en el rango bajo (4L), el sistema proporciona potencia con bloqueo electrónico a las cuatro ruedas tanto delanteras como traseras para su uso en condiciones todoterreno o resbaladizas, como nieve profunda, arena o barro.

Seleccionar la tracción en las cuatro ruedas en el rango bajo (4L) proporciona un engranaje adicional para una multiplicación de par aumentado destinado a condiciones como arena profunda, pendientes pronunciadas o jalar de objetos pesados.

LIMITACIONES DE LA TRACCIÓN EN LAS CUATRO RUEDAS

No utilice el modo de tracción en las cuatro ruedas en el rango alto (4H) ni el modo de tracción en las cuatro ruedas en el rango bajo (4L) en rutas secas y de superficie dura. Hacerlo puede producir un ruido excesivo, aumentar el desgaste de los neumáticos y dañar los componentes de la transmisión.

El modo 4H o 4L es solo para uso en superficies consistentemente resbaladizas o sueltas. El uso del modo 4L en estas superficies podría producir algo de ruido, como golpes ocasionales, pero no debería dañar los componentes de la unidad.

En el caso de los vehículos con caja de transferencia de cambio electrónico sobre la marcha, la línea motriz podría bloquearse mecánicamente al intentar cambiar de modo de tracción en las cuatro ruedas en rutas secas y de superficie dura.

Nota: *Si su vehículo está equipado con la caja de transferencia de engranaje seleccionable a tiempo parcial 4x4 y está haciendo la transición desde superficies constantemente sueltas o resbaladizas, asegúrese de que el sistema de tracción en las cuatro ruedas no se bloquee mecánicamente una vez que esté en rutas secas y de superficie dura en tracción alta en dos ruedas.*

Nota: *En algunos casos, cuando el sistema de tracción en las cuatro ruedas tiene dificultades para acoplarse, puede aparecer un mensaje* ***Para activar 4x4, reducir a 3 mph*** *o* ***Para activar 4x4, reducir a 5 km/h*** *en el cuadro de instrumentos. Este mensaje también puede aparecer al conectar el sistema de tracción en las cuatro ruedas en climas extremadamente fríos al principio del ciclo de conducción. Una vez que la transmisión se calienta, el cambio a la tracción en las cuatro ruedas se puede reanudar con normalidad.*

Operación de la tracción en todas las ruedas con neumáticos de repuesto o que no coinciden

En vehículos con tracción en todas las ruedas, el tamaño del neumático de repuesto puede afectar el sistema de tracción en todas las ruedas.

Si hay una diferencia significativa entre el tamaño del neumático de repuesto y el resto de los neumáticos, podría tener limitada la funcionalidad de la tracción en las cuatro ruedas, el ruido añadido, la incomodidad y los daños en la línea motriz.

Debido al desgaste normal de los neumáticos, su neumático de repuesto no es necesariamente del mismo tamaño que sus neumáticos de ruta, lo que hace que su neumático de repuesto tenga un tamaño diferente. Utilice el neumático de repuesto solo de forma limitada.

Cuando conduzca con un conjunto de rueda y neumático distinto, no haga lo siguiente:

- Supere las 80 km/h cuando opere con el modo de tracción en las cuatro ruedas.
- Seleccione un modo de tracción en las cuatro ruedas a menos que el vehículo esté parado.
- Usar el modo de tracción en todas las ruedas en pavimento seco.

Podría tener limitada la funcionalidad de la tracción en las cuatro ruedas cuando conduzca con un conjunto de rueda y neumático diferente, especialmente cuando conduzca en un modo de tracción en las cuatro ruedas bloqueado mecánicamente. Puede experimentar lo siguiente:

- Ruido adicional de la caja de transferencia u otros componentes de la transmisión.
- Dificultad para entrar y salir del modo de tracción en las cuatro ruedas con bloqueo mecánico.
- Daños en los componentes de la transmisión.

Nota: *Al manejar con un neumático de repuesto, no active el modo de tracción en las cuatro ruedas a menos que necesite desatascar el vehículo.*

Inmediatamente después de desatascar el vehículo, cambie a 2H. Para ello, siga estos pasos:

1. Deténgase sobre una superficie plana y horizontal.
2. Cambie la transmisión a estacionamiento (P) para conducir con la transmisión automática y a punto muerto (N) para conducir con la transmisión manual.
3. Cambie al modo de tracción en dos ruedas.
4. Cambie la transmisión a marcha atrás (R).
5. Cambie la transmisión a directa (D) para conducir con la transmisión automática y a primera marcha para conducir con la transmisión manual, a fin de asegurarse de que el sistema de la caja de transferencia no está atascado.

Bloqueo de cambio mecánico

En vehículos con una caja de transferencia electrónica de cambios en marcha, la caja de transferencia distribuye la torsión a las ruedas frontales mediante un interbloqueo mecánico de los ejes frontales y traseros juntos. Varios factores externos pueden afectar el rendimiento de los cambios de este tipo de sistema, incluyendo, entre otros:

- Aceleración del vehículo.
- Neumáticos de diferente tamaño.
- Maniobrabilidad alta.

En el caso de los vehículos con una caja de transferencia electrónica de cambios en marcha, al pasar al modo de tracción en dos ruedas (2H) en caminos secos y de superficie dura, recomendamos que realice el siguiente procedimiento para reducir la probabilidad de bloque de cambio mecánico:

1. Al manejar en línea recta, deténgase por completo sobre una superficie plana y horizontal.
2. Cambie la transmisión a estacionamiento (P) en el caso de las transmisiones automáticas o presione el embrague en el caso de vehículos con transmisión manual.
3. Seleccione 2H y espere a que el LED 2H deje de parpadear.
4. Cambie la transmisión a marcha atrás (R) en el caso de las transmisiones automáticas o seleccione marcha atrás (R) y suelte el embrague en el caso de vehículos con transmisión manual. Deje que el vehículo se desplace hacia atrás aproximadamente 1 m y pise el freno.

5. Cambie la transmisión a directa (D) en el caso de las transmisiones automáticas o presione el embrague, seleccione una marcha de avance y suelte el embrague en el caso de vehículos con transmisión manual. Deje que el vehículo se desplace hacia adelante aproximadamente 1 m.

Si el sistema se bloquea mecánicamente o si detecta un bloqueo de cambio mecánico a una determinada velocidad después de que se ha seleccionado la tracción en dos ruedas en el rango alto (2H), puede aparecer un mensaje momentáneamente que indique que la tracción en las cuatro ruedas no se puede desactivar. Una o más de las siguientes acciones puede liberar el bloqueo de cambio mecánico:

- Acelerar momentáneamente.
- Frenar momentáneamente.
- Detener el vehículo.
- Poner punto muerto (N) y nuevamente poner directa (D).
- Poner marcha atrás (R) y nuevamente poner directa (D).
- Manejar el vehículo en una curva cerrada a baja velocidad.

ACTIVACIÓN Y DESACTIVACIÓN DE LA TRACCIÓN EN LAS CUATRO RUEDAS

Un vehículo que viene con tracción en las cuatro ruedas, cuando se selecciona, tiene la capacidad de usar las cuatro ruedas para impulsarse. Esto aumenta la tracción, lo que le permite conducir de manera segura en terrenos y caminos en condiciones que los vehículos convencionales con tracción en dos ruedas no pueden recorrer.

En algunos modelos de tracción en las cuatro ruedas, el cambio inicial de tracción en dos ruedas a tracción en cuatro ruedas mientras el vehículo está en movimiento puede causar algún ruido momentáneo como unos chasquidos y un sonido de matraqueo. Estos ruidos son normales, ya que el tren motriz delantero gana velocidad y no es motivo de preocupación.

SELECCIÓN DE UN MODO DE MANEJO DE TRACCIÓN EN LAS CUATRO RUEDAS - 4X4 CON ACOPLAMIENTO A MEDIO TIEMPO

Según la configuración del vehículo, este puede tener un botón o un selector giratorio de modo de tracción en las cuatro ruedas. Para seleccionar el modo de tracción en las cuatro ruedas preferido, presione el botón o gire el selector de modo de tracción en las cuatro ruedas.

- 2H: Tracción en dos ruedas en el rango alto.
- 4H: Tracción en las cuatro ruedas en el rango alto. Véase **Tracción alta en las cuatro ruedas** (página 185).
- 4L: Tracción en las cuatro ruedas en el rango bajo. Véase **Tracción baja en las cuatro ruedas** (página 185).

Nota: *No realice esta operación si las ruedas traseras se están resbalando, mientras aplica el pedal del acelerador o mientras maneja en una curva cerrada.*

Nota: *Soltar momentáneamente el pedal del acelerador mientras figura un mensaje de cambio en progreso mejora el rendimiento de activación o desactivación.*

Nota: *No realice esta operación cuando el control de velocidad crucero o el control de camino esté seleccionado y activo. Es posible que el sistema no cambie según lo esperado.*

Nota: *Si su vehículo está equipado con un botón selector del modo de tracción en las cuatro ruedas y la luz permanece encendida, el sistema ha alcanzado el modo de tracción en las cuatro ruedas preferido. Si la luz del modo de tracción en las cuatro ruedas seleccionado destella, significa que el sistema está intentando cambiar a ese modo específico.*

Nota: *Si su vehículo está equipado con un selector giratorio del modo de tracción en las cuatro ruedas, la posición del selector indica el modo de tracción en las cuatro ruedas preferido. Esto no significa que el sistema ha alcanzado el modo de tracción en todas las ruedas preferido.*

Cambio hacia o desde la tracción en las cuatro ruedas en el rango bajo

1. Baje la velocidad del vehículo a 0 km/h.
2. En el caso de los vehículos con transmisión automática, colóquela en punto muerto (N). En el caso de un vehículo con transmisión manual, presione completamente el pedal del embrague.
3. Para el modo de tracción en las cuatro ruedas preferido, presione o gire el selector de modo de tracción en las cuatro ruedas.

Nota: *En la pantalla del cuadro de instrumentos, aparece el mensaje **cambio 4x4 en progreso** que indica que hay un cambio en progreso. Si alguna de las condiciones de cambio de marcha anteriores no se cumple, el cambio no se produce y la pantalla del cuadro de instrumentos guia al conductor por los procedimientos de cambio adecuados.*

Nota: *Si en la pantalla del cuadro de instrumentos aparece el mensaje* ***Cambio demorado, conduzca hacia adelante*** *coloque la transmisión en marcha de avance, mueva el vehículo hacia adelante aproximadamente 1,5 m, y cambie la transmisión nuevamente a punto muerto (N) para permitir que la caja de transferencia complete el cambio de rango.*

SELECCIÓN DE UN MODO DE MANEJO DE TRACCIÓN EN LAS CUATRO RUEDAS - 4X4 AVANZADO CON MODO 4A (SI ESTÁ EQUIPADO)

Presione el botón para seleccionar el modo de tracción en las cuatro ruedas.

- 2H: Tracción en dos ruedas en el rango alto.
- 4A: Tracción automática en las cuatro ruedas. Véase **Tracción automática en las cuatro ruedas** (página 185).
- 4H: Tracción en las cuatro ruedas en el rango alto. Véase **Tracción alta en las cuatro ruedas** (página 185).
- 4L: Tracción en las cuatro ruedas en el rango bajo. Véase **Tracción baja en las cuatro ruedas** (página 185).

Nota: *No realice esta operación si las ruedas traseras se están resbalando o mientras presiona el pedal del acelerador.*

Nota: *Si la luz permanece encendida, significa que el sistema ha alcanzado el modo de tracción en las cuatro ruedas deseado. Si la luz LED del modo de tracción en las cuatro ruedas seleccionado destella, significa que el sistema está intentando cambiar a ese modo específico.*

Nota: *Si todas las luces destellan, haga revisar el vehículo tan pronto como sea posible.*

Cambio hacia o desde la tracción en las cuatro ruedas en el rango bajo

1. Baje la velocidad del vehículo a 0 km/h.
2. En el caso de los vehículos con transmisión automática, colóquela en punto muerto (N). En el caso de un vehículo con transmisión manual, presione completamente el pedal del embrague.
3. Presione 4L en el selector del modo de tracción en las cuatro ruedas.

Nota: *En la pantalla de información, aparece el mensaje* ***Cambio a 4x4 en proceso*** *que indica que hay un cambio en progreso. Si alguna de las condiciones de cambio de marcha anteriores no se cumple, el cambio no se producirá y la pantalla de información guiará al conductor por los procedimientos de cambio adecuados.*

Nota: *Si en la pantalla de información aparece el mensaje **Cambio demorado Avanzar**, coloque la transmisión en marcha de avance, mueva el vehículo hacia delante aproximadamente 1,5 m y cambie la transmisión nuevamente a punto muerto (N) para permitir que la caja de transferencia complete el cambio de rango.*

MODOS DE TRACCIÓN EN LAS CUATRO RUEDAS

TRACCIÓN ALTA EN DOS RUEDAS

La tracción alta en dos ruedas sirve para condiciones generales de manejo en ruta. Se envía potencia únicamente a las ruedas traseras.

Nota: *La tracción alta en dos ruedas puede encenderse o apagarse según el modo de manejo seleccionado Véase **Control del modo de manejo** (página 252). .*

TRACCIÓN AUTOMÁTICA EN LAS CUATRO RUEDAS (Si está equipado)

La tracción automática en todas las ruedas proporciona potencia de tracción electrónicamente controlada en todas las ruedas, tanto para las ruedas delanteras como las traseras, según sea necesario, para un incremento de tracción en condiciones variables del camino. La sintonización automática de la tracción en todas las ruedas varía en función del Modo de tracción seleccionado. Véase **Selección de un modo de manejo** (página 253).

Nota: *La función de tracción en todas las ruedas automática puede activarse o desactivarse de forma automática en función del modo de manejo seleccionado. Véase **Selección de un modo de manejo** (página 253).*

TRACCIÓN ALTA EN LAS CUATRO RUEDAS

La tracción en todas las ruedas en el rango alto proporciona una potencia de tracción electrónica o mecánicamente bloqueada en todas las ruedas, tanto para las ruedas delanteras como las traseras, para su uso en condiciones todoterreno o invernales como nieve profunda, arena o barro. Este modo no está destinado para usarse en pavimento seco.

Nota: *La función de tracción en todas las ruedas en el rango alto puede activarse o desactivarse de forma automática en función del modo de manejo seleccionado.*

TRACCIÓN BAJA EN LAS CUATRO RUEDAS

La tracción en todas las ruedas en el rango bajo proporciona una potencia de tracción electrónica o mecánicamente bloqueada en todas las ruedas, tanto para las ruedas delanteras como las traseras, para su uso en condiciones de tracción baja, pero lo hace con un engranaje adicional para una multiplicación de par aumentado. Este modo es solo para condiciones todoterreno, tales como arena profunda, pendientes pronunciadas o jalar de objetos pesados.

Nota: *La tracción en todas las ruedas en el rango bajo puede activarse o desactivarse automáticamente en función del Modo de tracción seleccionado. Véase **Selección de un modo de manejo** (página 253).*

INDICADORES DE LA TRACCIÓN EN LAS CUATRO RUEDAS

Cuando las luces indicadoras permanecen encendidas, significa que el sistema ha alcanzado el modo de tracción en las cuatro ruedas deseado.

Nota: *Según la configuración del vehículo, si su vehículo está equipado con un selector giratorio del modo de tracción en las cuatro ruedas, las luces indicadoras parpadearán cuando el sistema esté intentando cambiar a ese modo específico de tracción en las cuatro ruedas.*

Tracción en dos ruedas en el rango alto

Se enciende brevemente cuando selecciona una tracción alta en dos ruedas.

Tracción en todas las ruedas automática (Si está equipado)

Se enciende cuando selecciona la tracción en las cuatro ruedas automática.

Tracción en todas las ruedas en el rango alto

Se enciende cuando selecciona la tracción en las cuatro ruedas en el rango alto.

Tracción en todas las ruedas en el rango bajo

Se enciende cuando selecciona la tracción en las cuatro ruedas en el rango bajo.

CAPACIDAD Y ESPECIFICACIÓN DEL FLUIDO DE LA CAJA DE TRANSFERENCIA

Véase **Capacidad y especificación del fluido de la caja de transferencia** (página 405).

TRACCIÓN EN LAS CUATRO RUEDAS – SOLUCIÓN DE PROBLEMAS

TRACCIÓN EN LAS CUATRO RUEDAS – LUCES DE ADVERTENCIA

Se enciende cuando hay una falla de tracción en todas las ruedas o en el tren motriz.

Nota: *Cuando se produce una falla en el sistema, por lo general el sistema puede permanecer en cualquiera de los modos seleccionados antes de que se produzca una condición de falla. El valor predeterminado no debe ser tracción en dos ruedas en todas las circunstancias. Cuando aparece esta advertencia, haga que un concesionario Ford revise el vehículo.*

TRACCIÓN EN LAS CUATRO RUEDAS – MENSAJES DE INFORMACIÓN

Mensaje	Detalles
Para 4L, reduzca la velocidad hasta detenerse	Se muestra cuando el conductor intenta cambiar al modo de tracción en las cuatro ruedas de rango bajo (4L) cuando viaja a una velocidad muy alta.
Para 4L Cambie a N	Se muestra cuando el conductor intenta cambiar al modo de tracción en las cuatro ruedas de rango bajo (4L) sin una transmisión en punto muerto (N).
Para 4L, pise el embrague	Se muestra cuando el conductor intenta cambiar al modo de tracción en las cuatro ruedas de rango bajo (4L) sin presionar el pedal del embrague.
Para salir de 4L, reduzca velocidad hasta detenerse	Se muestra cuando el conductor intenta salir del modo de tracción en las cuatro ruedas de rango bajo (4L) cuando viaja a una velocidad muy alta.
Para salir de 4L Cambie a N	Se muestra cuando el conductor intenta salir del modo de tracción en las cuatro ruedas de rango bajo (4L) sin una transmisión en punto muerto (N).
Para salir de 4L, pise el embrague	Se muestra cuando el conductor intenta salir del modo de tracción en las cuatro ruedas de rango bajo (4L) sin presionar el pedal del embrague.
Cambio a 4x4 en proceso	Se muestra cuando el sistema de tracción en las cuatro ruedas entra y sale de la tracción en dos ruedas en rango alto (2H) o entre rangos alto y bajo.
4x4 temporalmente bloqueado	Se muestra cuando el sistema de tracción en las cuatro ruedas detecta una condición de manejo que requiere temporariamente un mayor rendimiento de tracción en las cuatro ruedas. El sistema reanuda la función normal después de que el sistema ya no detecta estas condiciones de manejo.
4x4 desactivado temporalmente	Se muestra cuando el sistema de todas las ruedas detecta una temperatura elevada en el sistema y temporariamente deja de proporcionar energía a las ruedas delanteras. El sistema reanuda su función normal cuando la temperatura del sistema vuelve a la normal.
4x4 reactivado	Se muestra cuando el sistema de tracción en todas las ruedas reanuda su función normal.

Mensaje	Detalles
Cambio demorado Avanzar	Se muestra cuando la caja de transferencia no puede completar un cambio y requiere un movimiento hacia delante para completarlo.
Cambiar a N	Se muestra cuando el sistema requiere un cambio adicional a punto muerto para completar la transferencia en la caja.
4x4 apagado	Se muestra cuando el sistema se deshabilita debido a que los neumáticos no coinciden o debido a una falla externa.
Modo 4x4 seleccionado no disponible en el modo de conducción actual	Se muestra cuando el conductor selecciona un modo de tracción en las cuatro ruedas no se permite en el modo actual de conducción.
Para activar 4x4, reducir a 3 mph	Se muestra cuando el sistema no puede activar la tracción en las cuatro ruedas en rango alto (4H) y requiere que el conductor baje la velocidad antes de intentarlo.
Para activar 4x4, reducir a 5 km/h	Se muestra cuando el sistema no puede activar la tracción en las cuatro ruedas en rango alto (4H) y requiere que el conductor baje la velocidad antes de intentarlo.
Para activar 4x4, soltar pedal de acelerador	Se muestra cuando el sistema de tracción en las cuatro ruedas requiere que se suelte el pedal del acelerador para cambiar al modo de tracción en las cuatro ruedas.
Rendimiento reducido de 4x4 Ver manual	Se muestra cuando el sistema entra en modo degradado debido a que los neumáticos no coinciden.
Revisar 4x4	Hay una falla presente en el sistema de tracción en todas las ruedas. Haga revisar el vehículo tan pronto como sea posible.
No se puede desactivar 4x4 Ver Manual	Se muestra cuando el sistema de tracción en las cuatro ruedas detecta un bloqueo de cambio mecánico cuando saca el cambio de modo de tracción en las cuatro ruedas de rango alto (4H). Véase **Limitaciones de la tracción en las cuatro ruedas** (página 180).

QUÉ ES EL DIFERENCIAL DE BLOQUEO ELECTRÓNICO

El diferencial del bloqueo electrónico es un dispositivo que se encuentra en el eje trasero y que, cuando se activa, permite que ambas ruedas del eje se muevan a la misma velocidad. El diferencial de bloqueo electrónico puede brindar tracción adicional en caso de que el vehículo quedara atascado.

Puede activar el diferencial del bloqueo electrónico y cambiarlo de inmediato dentro del rango de velocidad operativo. El diferencial del bloqueo electrónico se desactiva de manera automática cuando la velocidad del vehículo supera un valor establecido y se reactiva de manera automática cuando la velocidad del vehículo baja a menos de un valor establecido. Véase **Activación y desactivación del diferencial de bloqueo electrónico** (página 189). También se activa de manera automática en función de algunos modos de manejo seleccionados. Véase **Modos de tracción en las cuatro ruedas** (página 185).

El diferencial del bloqueo electrónico sirve para usarse en barro, piedras, arena o cualquier condición todoterreno para la que se necesite una tracción máxima. No se usa en pavimento seco.

Nota: *El diferencial del bloqueo electrónico es solo para uso todoterreno y no para pavimento seco. Usar los diferenciales de bloqueo electrónico en pavimento seco provoca un mayor desgaste del neumático, ruidos y vibraciones, y daños en la transmisión.*

Nota: *Desactivar el diferencial del bloqueo electrónico mientras gira provoca dificultades para desactivarse. Si el diferencial del bloqueo electrónico tiene dificultades para desactivarse, suelte el pedal del acelerador y gire el volante hacia delante y hacia atrás en incrementos pequeños mientras mantiene el control y sigue una línea recta.*

ACTIVACIÓN Y DESACTIVACIÓN DEL DIFERENCIAL DE BLOQUEO ELECTRÓNICO

Activación del diferencial de bloqueo electrónico

Puede activar el diferencial del bloqueo electrónico trasero si presiona el interruptor en el conjunto de interruptores central o a través de la pantalla táctil. Véase **Pantalla del todoterreno** (página 302).

Velocidad y disponibilidad de la activación del diferencial de bloqueo electrónico trasero

Modos de tracción en las cuatro ruedas	Velocidad máxima de activación	Velocidad de desactivación automática	Velocidad de reactivación automática
Normal (2H, 4A, 4H)	32 km/h	41 km/h	32 km/h
Eco (2H, 4A, 4H)	32 km/h	41 km/h	32 km/h
Deportivo (2H, 4A, 4H)	32 km/h	41 km/h	32 km/h

Modos de tracción en las cuatro ruedas	Velocidad máxima de activación	Velocidad de desactivación automática	Velocidad de reactivación automática
Resbaladizo (2H, 4A, 4H)	32 km/h	41 km/h	32 km/h
Nieve o arena profundas (4H, 4L)[1]	Sin límite de velocidad	Sin límite de velocidad	Sin límite de velocidad
Surcos/barro (4H, 4L)[1]			
Baja (2H, 4H, 4L)			
Desplazamiento por rocas (4L)[1]			

[1] Se activa automáticamente cuando selecciona estos modos de manejo. Puede anular manualmente la activación automática al presionar el interruptor del diferencial del bloqueo electrónico.

Modos de tracción en las cuatro ruedas	Velocidad máxima de activación	Velocidad de desactivación automática	Velocidad de reactivación automática
4L	Sin límite de velocidad	Sin límite de velocidad	Sin límite de velocidad

Nota: *No realice esta operación cuando el control de velocidad crucero o el control de camino esté seleccionado y activo. Es posible que el sistema no se active o desactive según lo esperado.*

INDICADORES DEL DIFERENCIAL DE BLOQUEO ELECTRÓNICO

Indicador de diferencial de bloqueo electrónico trasero.

Si el indicador de diferencial del bloqueo electrónico trasero en el cuadro de instrumentos es de color ámbar, ambas ruedas del eje indicado se bloquean juntas para brindar mayor tracción.

Si se selecciona el diferencial del bloqueo electrónico trasero y el indicador en el cuadro de instrumentos está gris o pasa de color ámbar a gris mientras maneja, se ha producido una de las siguientes situaciones:

- La velocidad del vehículo es demasiado alta.
- El pedal del acelerador está muy alto durante un intento de activación.

- El vehículo experimenta la activación de los frenos antibloqueo.
- La diferencia de velocidad entre la rueda izquierda y la derecha es demasiado alta durante un intento de activación.

Si se selecciona el diferencial del bloqueo electrónico trasero y el indicador en el cuadro de instrumentos no se ilumina, se ha producido una de las siguientes situaciones:

- No se permite el diferencial de bloqueo electrónico trasero en el modo de conducción actual y está acompañado por DIFERENCIAL DE BLOQUEO SELECCIONADO NO DISPONIBLE EN EL MODO DE CONDUCCIÓN ACTUAL en la pantalla del grupo de instrumentos.
- No se permite el diferencial de bloqueo electrónico trasero en el modo de conducción 4x4 actual y está acompañado por DIFERENCIAL DE BLOQUEO SELECCIONADO NO DISPONIBLE EN EL MODO DE CONDUCCIÓN 4x4 ACTUAL en la pantalla del grupo de instrumentos.
- El sistema no funciona correctamente y se acompaña de REVISAR DIFERENCIAL DE BLOQUEO en la pantalla del grupo de instrumentos. Diríjase a un concesionario Ford para obtener ayuda.
- El diferencial de bloqueo electrónico trasero se seleccionó por encima de la velocidad permitida del vehículo y está acompañado por PARA ACTIVAR EL DIFERENCIAL DE BLOQUEO LENTO A XX MPH/KM/H en la pantalla del grupo de instrumentos.

DIFERENCIAL DE BLOQUEO ELECTRÓNICO – SOLUCIÓN DE PROBLEMAS

DIFERENCIAL DE BLOQUEO ELECTRÓNICO – MENSAJES DE INFORMACIÓN

Mensaje	Detalles
El bloqueo de diferencial seleccionado no está disponible en el modo de conducción actual	El diferencial de bloqueo electrónico seleccionado no está disponible en el modo de conducción actual. Véase **Modos de tracción en las cuatro ruedas** (página 185).
El bloqueo de diferencial seleccionado no está disponible en el modo 4x4 actual	El diferencial de bloqueo electrónico seleccionado no está disponible en el modo actual de tracción en las cuatro ruedas. Véase **Modos de tracción en las cuatro ruedas** (página 185).
Para activar el bloqueo de diferencial Soltar acelerador	El diferencial del bloqueo electrónico seleccionado solicita que libere el pedal del acelerador para activarse.
Verificar bloqueo diferencial	Hay una falla presente en el sistema del diferencial de bloqueo electrónico. Diríjase a un concesionario Ford tan pronto como sea posible.
Para activar el diferencial de bloqueo, baje a XX mph/km/h	Reduzca la velocidad del vehículo a la velocidad mostrada para permitir que se active el diferencial de bloqueo electrónico.

Las condiciones que se muestran a continuación afectan al diferencial del bloqueo electrónico:

- Según el modo de manejo seleccionado, el diferencial de bloqueo electrónico trasero no se activa si la velocidad del vehículo es superior a 32 km/h
- Según el modo de manejo seleccionado, el diferencial del bloqueo electrónico se desactiva automáticamente a velocidades por encima de las 41 km/h y se vuelve a activar automáticamente a velocidades por debajo de las 32 km/h.
- Es posible que el diferencial del bloqueo electrónico no se active si presiona el pedal del acelerador durante un intento de activación. Es posible que se muestre un mensaje en el grupo de instrumentos indicándole que suelte el pedal del acelerador.
- El sistema AdvanceTrac tiene la capacidad de controlar el diferencial de bloqueo electrónico y desactivarlo durante las maniobras de conducción cuando sea necesario.

Operación del diferencial de bloqueo electrónico con neumáticos de repuesto o no coincidentes

En vehículos con un diferencial de bloqueo electrónico, el tamaño del neumático de repuesto puede afectar el rendimiento del sistema. Si hay una diferencia significativa entre los dos neumáticos traseros o los dos neumáticos delanteros, es posible que la funcionalidad del diferencial del bloqueo electrónico se vea limitada. Si el diferencial de bloqueo electrónico tiene dificultades para desactivarse, suelte el pedal del acelerador y gire el volante hacia la dirección opuesta cuando se desplaza. Le recomendamos activar y desactivar el diferencial del bloqueo electrónico en una parada cuando coloque un neumático de repuesto o que no coincida en cualquiera de los ejes.

PRECAUCIONES DEL FRENO

Los frenos mojados reducen la eficacia del frenado. Al salir de un lavadero de autos o de agua estancada pise suavemente el pedal del freno unas cuantas veces para secar los frenos.

Nota: *Según las leyes y los reglamentos aplicables en el país donde se construyó originalmente el vehículo, las luces de freno pueden parpadear durante una frenada brusca. Es posible que también se enciendan las luces de emergencia cuando el vehículo se detenga.*

SISTEMA ANTIBLOQUEO DE FRENOS

LIMITACIONES DEL SISTEMA ANTIBLOQUEO DE FRENOS

El sistema antibloqueo de frenos no elimina el riesgo de un choque cuando:

- Maneja demasiado cerca del vehículo que se encuentra adelante;
- Su vehículo se desliza sobre la superficie;
- Dobla demasiado rápido;
- La superficie del camino no se encuentra en buen estado.

Nota: *Si el sistema se activa, el pedal de freno puede vibrar y desplazarse más hacia delante. Mantenga presionado el pedal de freno.*

FRENO SOBRE ACELERADOR

Si el pedal del acelerador se queda atascado o atrapado, aplique una presión constante y firme al pedal de freno para disminuir la velocidad del vehículo y reducir la potencia del motor. Si pasa por esta situación, aplique los frenos y detenga el vehículo de forma segura. Mueva la palanca de cambios a la posición de estacionamiento (P), apague el motor y aplique el freno de mano. Revise el pedal del acelerador en busca de cualquier interferencia. Si no hay ninguna interferencia y la condición persiste, haga remolcar el vehículo hasta el Concesionario Ford más cercano.

UBICACIÓN DEL DEPÓSITO DEL FLUIDO DE FRENOS

Véase **Bajo el capó - Vista de conjunto** (página 337).

VERIFICACIÓN DEL NIVEL DE FLUIDO DE FRENOS

PELIGRO: No utilice un fluido que no sea el fluido de frenos recomendado, sino reducirá la eficiencia de los frenos. El uso de un fluido que no sea el recomendado podría provocar la pérdida del control del vehículo, lesiones personales graves o causar la muerte.

PELIGRO: Use solo fluido de frenos de un contenedor sellado. La contaminación con polvo, agua, productos del petróleo u otros materiales puede provocar daños o fallas en el sistema de los frenos. La falta de cumplimiento de esta advertencia podría provocar la pérdida del control del vehículo, lesiones personales graves o causar la muerte.

PELIGRO: Evite que le caiga fluido en la piel o en los ojos. Si se produce el contacto, enjuague las áreas afectadas con abundante agua de inmediato y consulte a su médico.

PELIGRO: el sistema de frenos podría verse afectado si el nivel del fluido para frenos está por debajo de la marca ***MIN*** o por encima de la marca ***MAX*** en el depósito de fluido para frenos.

1. Estacione el vehículo en una superficie nivelada.
2. Revise el depósito de fluido para frenos para ver dónde está el nivel del fluido para frenos en relación con las marcas **MÍN.** y **MÁX.** en el depósito.

Nota: *Para evitar la contaminación del fluido, la tapa del depósito de fluido debe permanecer en su lugar y bien ajustada, a menos que esté agregando fluido.*

Solo utilice fluidos que cumplan con nuestras especificaciones. Véase **Capacidades y especificaciones** (página 389).

ESPECIFICACIÓN DEL FLUIDO DE FRENOS

Véase **Especificación del fluido de frenos** (página 404).

FRENOS – SOLUCIÓN DE PROBLEMAS

FRENOS – LUCES DE ADVERTENCIA

PELIGRO: es peligroso manejar el vehículo con la luz de advertencia encendida. Se puede producir una disminución importante en el rendimiento de los frenos. Es posible que le lleve más tiempo detener el vehículo. Haga revisar su vehículo tan pronto como sea posible. Manejar grandes distancias con el freno de mano accionado puede hacer que los frenos fallen, lo que implica que existe el riesgo de sufrir lesiones personales.

Si el indicador de ABS se enciende mientras maneja, esto es señal de una falla. El vehículo continúa frenando normalmente sin la función del sistema antibloqueo de frenos. Consulte a un concesionario Ford.

Se enciende temporalmente cuando activa el encendido para comprobar que la luz funciona. Si no se enciende cuando activa el encendido, o comienza a destellar en cualquier momento, haga que un Concesionario Ford revise el sistema.

El indicador de freno se enciende momentáneamente cuando activa el encendido para comprobar que la luz funcione. También se puede encender cuando aplica el freno de mano y el encendido está encendido. Si se enciende cuando el vehículo está en movimiento, compruebe que el freno de mano no esté aplicado. Si el freno de mano no está aplicado, esto es señal de que el nivel del fluido para frenos está bajo o de que hay una falla en el sistema de frenos. Consulte a un concesionario Ford.

FRENOS – MENSAJES DE INFORMACIÓN

Mensaje	Detalles
Nivel de líquido de frenos bajo	El nivel de fluido para frenos es bajo; controle el sistema de frenos de inmediato. Véase **Verificación del nivel de fluido de frenos** (página 194).
Revisar sistema de frenos	Haga revisar el sistema lo antes posible.

FRENOS – PREGUNTAS FRECUENTES

¿Es normal que los frenos hagan ruido?

Los ruidos ocasionales de los frenos son normales. Si durante el frenado se produce un sonido de contacto metal con metal o de chirrido o rechinado, es posible que las pastillas de freno estén desgastadas. Haga que revisen el sistema.

Cuando presiono el pedal del freno o activo el interruptor del freno de estacionamiento, se produce un sonido de motor eléctrico. ¿Es normal?

Sí, esos sonidos son del funcionamiento del potenciador de freno electrónico o del freno de estacionamiento electrónico.

Nota: *Se puede acumular polvillo de los frenos en las ruedas, incluso en condiciones normales de manejo. La acumulación de polvo en los frenos es normal a medida que estos se desgastan y no está relacionada con el ruido de los frenos. Véase* ***Limpieza de las ruedas*** *(página 361).*

ACTIVACIÓN DEL FRENO DE MANO

PELIGRO: Siempre aplique por completo el freno de mano y asegúrese de colocar la palanca de cambios en estacionamiento (P). Si no sigue estas instrucciones, se podrían producir lesiones personales o causar la muerte.

1. Presione con firmeza el pedal del freno.
2. Jale hacia arriba la palanca del freno de mano hasta accionarla por completo.

Nota: *no oprima el botón para desenganchar el vehículo mientras jala la palanca del freno de mano hacia arriba.*

Nota: *Si estaciona el vehículo cuesta arriba, coloque la palanca de cambios en estacionamiento (P) y gire el volante de dirección en sentido contrario a la cuneta o cordón.*

Nota: *Si estaciona el vehículo en una pendiente, cuesta abajo, coloque la palanca de cambios en estacionamiento (P) y mueva el volante de dirección hacia la cuneta o cordón.*

LIBERACIÓN DEL FRENO DE MANO

1. Presione con firmeza el pedal del freno.
2. Jale hacia arriba la palanca de freno de estacionamiento hasta accionarla por completo.
3. Presione el botón de desenganche y empuje hacia abajo la palanca de freno de estacionamiento.

ADVERTENCIA SONORA DEL FRENO DE MANO

Emite un sonido cuando el freno de mano está activado y su vehículo está en movimiento.

Si la alarma de advertencia permanece después de soltar el freno de mano, esto indica que hay una falla. Haga revisar el vehículo tan pronto como sea posible.

FRENO DE MANO – SOLUCIÓN DE PROBLEMAS

FRENO DE MANO – LUCES DE ADVERTENCIA

PELIGRO: si maneja largas distancias con el freno de mano accionado, puede ocasionar daños en el sistema de frenos.

Se enciende cuando aplica el freno de mano y el encendido está activado.

Si se enciende cuando el vehículo está en movimiento, compruebe que el freno de mano no esté aplicado. Si el freno de mano no está aplicado, esto es señal de que el nivel del fluido para frenos está bajo o de que hay una falla en el sistema de frenos. Haga revisar el vehículo tan pronto como sea posible.

FRENO DE MANO – MENSAJES DE INFORMACIÓN

Mensaje	Descripción
Freno de mano activado	Si usted no ha soltado el freno de mano y si su vehículo alcanza los 5 km/h. Si el mensaje sigue apareciendo, después de liberar el freno de mano, haga revisar el vehículo cuanto antes.

QUÉ ES EL FRENO DE ESTACIONAMIENTO ELÉCTRICO

El freno de mano eléctrico se usa para frenar cuando va en pendientes o en caminos planos.

ACTIVACIÓN DEL FRENO DE MANO ELÉCTRICO

PELIGRO: Aplique el freno de mano y asegúrese de colocar el vehículo en estacionamiento (P). Apague el vehículo y saque las llaves o el comando a distancia cada vez que baje del vehículo. Si no sigue esta instrucción, puede reducir su eficacia y aumentar el riesgo de sufrir lesiones o causar la muerte en un choque.

PELIGRO: Si maneja largas distancias con el freno de mano accionado, puede ocasionar daños en el sistema de frenos.

PELIGRO: Si la batería del vehículo está descargada, el freno de mano eléctrico no funciona.

PELIGRO: Si libera por completo el freno de mano, pero la luz de advertencia del freno continúa encendida, los frenos podrían no estar funcionando correctamente. Haga revisar su vehículo tan pronto como sea posible.

El interruptor del freno de estacionamiento eléctrico está ubicado en la consola central.

1. Levante el interruptor.

La luz de advertencia roja parpadea cuando está en funcionamiento y se enciende cuando se aplica el freno de mano.

Nota: *Puede activar el freno de mano eléctrico cuando el motor esté apagado.*

Nota: *el freno de mano eléctrico podría activarse si coloca la palanca de cambio en estacionamiento (P). Véase* ***Estacionamiento (P)*** *(página 169).*

ACTIVACIÓN DEL FRENO DE MANO ELÉCTRICO EN CASO DE EMERGENCIA

Puede utilizar el freno de mano eléctrico para disminuir la velocidad o detener el vehículo, en caso de emergencia.

Jale el interruptor hacia arriba y manténgalo en esa posición.

Cuando usa el freno de mano eléctrico en una emergencia, se enciende la luz de advertencia roja, suena un tono y las luces de freno se encienden.

El freno de mano eléctrico sigue disminuyendo la velocidad del vehículo, a menos que suelte el interruptor.

Nota: *No active el freno de mano eléctrico mientras el vehículo está en movimiento, excepto en caso de emergencia. Si utiliza el freno de mano eléctrico varias veces para disminuir la velocidad o detener el vehículo, podría ocasionar daños en el sistema de frenos.*

LIBERACIÓN DEL FRENO DE MANO ELÉCTRICO EN FORMA MANUAL

1. Active el encendido.
2. Mantenga presionado el pedal del freno.

3. Presione el interruptor hacia abajo.

La luz de advertencia roja se apagará.

Cómo poner el vehículo en movimiento en una colina al arrastrar un remolque

1. Mantenga presionado el pedal del freno.
2. Jale el interruptor hacia arriba y manténgalo en esa posición.
3. Haga un cambio de marcha.
4. Presione el pedal del acelerador hasta que el motor desarrolle el torque suficiente para evitar que el vehículo se vaya hacia abajo por la colina.
5. Suelte el interruptor y mueva el vehículo normalmente.

LIBERACIÓN AUTOMÁTICA DEL FRENO DE MANO ELÉCTRICO

1. Cierre la puerta del conductor.
2. Haga un cambio de marcha.
3. Presione el pedal del acelerador y mueva el vehículo normalmente.

ADVERTENCIA SONORA DEL FRENO DE MANO ELECTRÓNICO

Emite un sonido cuando el freno de mano está activado y su vehículo está en movimiento. Si la alarma de advertencia permanece después de soltar el freno de mano, esto indica que hay una falla. Haga revisar su vehículo tan pronto como sea posible.

LIBERACIÓN DEL FRENO DE ESTACIONAMIENTO ELÉCTRICO SI LA BATERÍA DEL VEHÍCULO SE QUEDÓ SIN CARGA

PELIGRO: Si la batería del vehículo está descargada, el freno de mano eléctrico no funciona.

Si la batería del vehículo está descargada, conecte el cargador de batería rápido a la batería del vehículo para liberar el freno de mano eléctrico. Véase **Arranque con cables de emergencia** (página 311).

FRENO DE MANO ELÉCTRICO – SOLUCIÓN DE PROBLEMAS

FRENO DE MANO ELÉCTRICO – LUCES DE ADVERTENCIA

Sistema de frenos

Se enciende en color rojo cuando aplica el freno de estacionamiento y su vehículo está encendido. Si la luz parpadea cuando se libera el freno de mano, esto indica que el sistema del freno de mano requiere mantenimiento. Haga revisar su vehículo tan pronto como sea posible.

Nota: *Las luces pueden variar según la región.*

Freno de estacionamiento eléctrico

Cuando la luz se enciende en color amarillo, esto indica una falla en el freno de estacionamiento eléctrico. Haga revisar su vehículo tan pronto como sea posible.

Nota: *Las luces pueden variar según la región.*

FRENO DE MANO ELÉCTRICO – MENSAJES DE INFORMACIÓN

Freno de mano

Mensaje	Detalles
Freno de mano activado	El freno de estacionamiento eléctrico se aplicó por completo.
Freno de mano suelto	El freno de estacionamiento eléctrico se liberó por completo.
Sistema de freno de mano sobrecalentado	El sistema del freno de estacionamiento eléctrico detectó una condición en la que los componentes podrían haber estado sujetos al sobrecalentamiento. Consulte a un concesionario Ford.
Para liberar: Pisar el freno y mando	El freno de estacionamiento eléctrico está activado y se ordenó una liberación manual sin presionar el freno.
Freno de mano Accione mando para soltar	Con el freno de estacionamiento eléctrico, se ordenó una liberación automática, pero sin éxito. Realice una liberación manual.
Suelte el freno de mano	El freno de estacionamiento eléctrico está puesto y la velocidad de su vehículo excede 5 km/h. Libere el freno de mano antes de continuar manejando.
Freno de mano no activado	El freno de estacionamiento eléctrico no se aplicó por completo.
No se soltó el freno de mano	El freno de estacionamiento eléctrico no se liberó por completo.
Freno de mano en modo mantenimiento	El sistema del freno de estacionamiento eléctrico ha ingresado a un modo especial que permite el servicio del freno trasero. Consulte a un concesionario Ford.
Freno de mano función limitada Requiere servicio	El sistema del freno de estacionamiento eléctrico detectó una condición que requiere atención. Algunas características pueden seguir disponibles. Consulte a un concesionario Ford.
Freno de mano averiado Servicio inmediato	El sistema del freno de estacionamiento eléctrico detectó una condición que requiere atención. Consulte a un concesionario Ford.

QUÉ ES LA ASISTENCIA DE FRENADO EN MARCHA ATRÁS

La asistencia de frenado en reversa está diseñada para reducir los daños por impactos o para ayudarlo a evitar una colisión al conducir marcha atrás (R). Al usar sensores en la parte posterior del vehículo, puede detectar una posible colisión y aplicar el freno. Si se frena por completo el sistema intenta detener el vehículo a una distancia segura del obstáculo.

CÓMO FUNCIONA LA ASISTENCIA DE FRENADO EN MARCHA ATRÁS

La asistencia de frenado en marcha atrás funciona cuando el vehículo está en marcha atrás (R) y cuando viaja a una velocidad de 2–12 km/h.

Si el sistema detecta un obstáculo detrás del vehículo, emite una advertencia a través del sistema de asistencia de estacionamiento trasero o de alerta de tráfico cruzado.

PRECAUCIONES DE ASISTENCIA DE FRENADO EN MARCHA ATRÁS

PELIGRO: ˆUsted es responsable de controlar el vehículo en todo momento. El sistema está diseñado para brindar asistencia y no lo exime de su responsabilidad de manejar con el debido cuidado y atención. Si no sigue esta instrucción, puede ocasionar la pérdida de control del vehículo, lesiones personales o causar la muerte.

PELIGRO: para evitar lesiones personales, siempre tenga precaución cuando vaya marcha atrás (R) y use el sistema de sensores.

PELIGRO: El sistema puede no funcionar correctamente durante condiciones climáticas adversas; por ejemplo, si nieva, está helando, llueve intensamente o hay rocío. Siempre maneje con el debido cuidado y atención. Si no lo hace, se puede producir un choque.

PELIGRO: Los sistemas de control de tráfico, las luces fluorescentes, las condiciones climáticas adversas, los frenos neumáticos y los motores y ventiladores externos pueden afectar el funcionamiento correcto del sistema de sensores. Esto puede provocar un rendimiento reducido o alertas falsas.

PELIGRO: algunas situaciones y algunos objetos evitan la detección de peligro. Por ejemplo, luz solar baja o directa, tiempo inclemente, tipos de vehículos poco convencionales y peatones. Aplique los frenos cuando sea necesario. Si no sigue esta instrucción, puede ocasionar la pérdida de control del vehículo, lesiones personales o causar la muerte.

PELIGRO: No use el sistema con accesorios que se extienden por encima de la parte delantera o trasera de su vehículo; por ejemplo, un enganche de remolque o portabicicletas. El sistema no puede hacer correcciones para la longitud adicional de los accesorios.

El sistema aplica los frenos solo por un período corto cuando se produce un evento. Tome medidas tan pronto como note que se aplicaron los frenos, a fin de no perder el control del vehículo. Si no interviene, el vehículo puede comenzar a moverse nuevamente.

Nota: *ciertos dispositivos adicionales que se encuentran cerca del paragolpe o la parte delantera pueden generar alertas falsas, por ejemplo, enganches de remolques grandes, parrillas para bicicletas o tablas de surf, soporte de matrícula, protectores de paragolpe o cualquier otro dispositivo que bloquee la zona de detección normal del sistema. Retire los dispositivos adicionales para prevenir alertas falsas.*

Nota: *El sistema no reacciona ante objetos pequeños o en movimiento, en especial aquellos cerca del suelo.*

Nota: *El sistema no funciona durante aceleraciones o maniobras de manejo bruscas.*

Nota: *Si su vehículo sufre daños en el paragolpe o en la parte delantera, de modo que se desalinee o doble, es posible que la zona de detección se haya modificado y esto puede generar mediciones imprecisas de los obstáculos o alertas falsas.*

Nota: *la capacidad de carga del vehículo y la suspensión pueden influir en el ángulo de los sensores y cambiar la zona de detección normal del sistema, lo que genera mediciones incorrectas de obstáculos o alertas falsas.*

Nota: *Cuando conecte un remolque, es posible que el sistema lo detecte y emita una alerta o que el sistema se desactive. Si el sistema no se desactiva, desactívelo manualmente después de conectar el remolque.*

Nota: *Puede experimentar un rendimiento reducido del sistema en superficies que restringen la desaceleración, por ejemplo, caminos con hielo, grava suelta, barro o arena.*

ACTIVACIÓN Y DESACTIVACIÓN DE LA ASISTENCIA DE FRENADO EN MARCHA ATRÁS

1. Presione el botón en la pantalla táctil.
2. Presione ***Asistencia al conductor***.
3. Active o desactive ***Asistente de freno en reversa***.

Nota: *El sistema no está disponible cuando la asistencia de estacionamiento trasera o la alerta de tráfico cruzado están desactivadas.*

Nota: *Si su vehículo no está equipado con alerta de tráfico cruzado, la asistencia de frenado en marcha atrás se basa en la información de la asistencia de estacionamiento trasera y los sensores de la cámara de visión trasera.*

ANULACIÓN DE LA ASISTENCIA DE FRENADO EN MARCHA ATRÁS

En algunas ocasiones, se puede producir un frenado inesperado o no deseado. Presione el pedal del acelerador con firmeza o desactive la función para anular el sistema.

INDICADORES DE ASISTENCIA DE FRENADO EN MARCHA ATRÁS

Si el sistema determina que se puede producir un choque con un obstáculo, se puede aplicar el frenado total.

Cuando el sistema aplica los frenos, se muestra un mensaje y un indicador de advertencia.

ASISTENCIA DE FRENADO EN MARCHA ATRÁS – SOLUCIÓN DE PROBLEMAS

ASISTENCIA DE FRENADO EN MARCHA ATRÁS – MENSAJES DE INFORMACIÓN

Mensaje	Descripción
Asistente de freno en reversa	Se muestra cuando el sistema aplica los frenos y permanece encendido durante unos segundos.
Asistente de de freno en reversa no disponible Ver manual	Se muestra cuando se ha producido un error de subsistema o de función relacionado. Asegúrese de que la cámara de estacionamiento trasera y las cámaras laterales no tengan obstáculos ni suciedad. Maneje el vehículo en línea recta durante un momento. Si el mensaje permanece activado, haga revisar el sistema tan pronto como sea posible.
Falla del Asistente de freno en reversa	Se muestra cuando se ha producido un error en el sistema. Haga revisar su vehículo tan pronto como sea posible.
Asistente de freno en reversa desactivado	Se muestra cuando la asistencia de frenado en marcha atrás está desactivada.

ASISTENCIA DE FRENADO EN MARCHA ATRÁS – PREGUNTAS FRECUENTES

¿Por qué la asistencia de frenado en marcha atrás no está disponible?

- Asegúrese de que la asistencia de frenado en marcha atrás esté activada. Véase **Activación y desactivación de la asistencia de frenado en marcha atrás** (página 205).
- Asegúrese de que todas las puertas, la compuerta trasera o la compuerta trasera y el capó estén cerrados. Maneje el vehículo en línea recta durante un momento. Si el mensaje persiste, haga revisar el sistema.
- Si su vehículo está equipado con el sistema de alerta tráfico cruzado, asegúrese de que esté encendido. Véase **Activación y desactivación del alerta de tráfico cruzado** (página 274).
- Asegúrese de que el sistema de ayuda de estacionamiento trasero esté activado. Véase **Ayuda de estacionamiento** (página 223).
- Su vehículo puede haber sufrido un impacto en la parte trasera. Haga controlar el funcionamiento y la cobertura de los sensores.
- Asegúrese de que la cámara retrovisora y las cámaras laterales no tengan obstáculos ni suciedad. Si las cámaras están sucias, límpielas.Si el mensaje permanece después de limpiar las cámaras, espere un momento hasta que desaparezca el mensaje. Si el mensaje no desaparece, conduzca el vehículo por una calle recta durante un breve periodo de tiempo. Si el mensaje sigue apareciendo, haga revisar su sistema.
- Asegúrese de que los sensores de alerta de tráfico cruzado, el asistente de estacionamiento trasero y el asistente de estacionamiento lateral no estén bloqueados o defectuosos. Véase **Ubicación de los sensores del alerta de tráfico cruzado** (página 274). Véase **Ubicación de los sensores de la ayuda de estacionamiento trasero** (página 224).
- Inspeccionaron el vehículo recientemente o la batería se desconectó. Recorra una distancia corta con el vehículo para reanudar el funcionamiento del sistema.
- La asistencia de frenado en marcha atrás no funciona cuando conecta un remolque. El funcionamiento se reanuda cuando desconecta el remolque.

Nota: *Si la respuesta a por qué el sistema no está disponible no lo ayuda a que la asistencia de frenado en marcha atrás vuelva a estar disponible, solicite la verificación del sistema lo antes posible.*

QUÉ ES LA ASISTENCIA DE ARRANQUE EN PENDIENTES

La asistencia de arranque en pendientes permite mover el vehículo con mayor facilidad cuando se encuentra en una pendiente sin necesidad de usar el freno de mano.

CÓMO FUNCIONA LA ASISTENCIA DE ARRANQUE EN PENDIENTES

Cuando el sistema esté activo, el vehículo permanecerá inmóvil en la pendiente durante algunos segundos después de soltar el pedal del freno. Esto permite que tenga tiempo de mover el pedal del freno al pedal del acelerador. Los frenos se liberan al presionar el pedal del acelerador y el vehículo comienza a moverse hacia adelante o el vehículo permanece inmóvil más allá del tiempo de sujeción de la asistencia de arranque en pendientes.

El sistema se activa cuando su vehículo está en cualquier marcha de avance y en una subida o a marcha atrás (R) cuando esté en una bajada.

PRECAUCIONES DE ASISTENCIA DE ARRANQUE EN PENDIENTES

PELIGRO: El sistema no sustituye al freno de mano. Cuando deje el vehículo, siempre aplique el freno de mano.

PELIGRO: Debe permanecer en el vehículo cuando el sistema se activa. En todo momento, usted es responsable de controlar el vehículo, de supervisar el sistema y de intervenir si fuera necesario. Si no sigue estas instrucciones, puede ocasionar la pérdida de control del vehículo, lesiones personales o causar la muerte.

ACTIVACIÓN Y DESACTIVACIÓN DE ASISTENCIA DE ARRANQUE EN PENDIENTES

La asistencia de arranque en pendientes se activa cuando enciende el motor. No puede activar o desactivar el sistema.

ASISTENCIA DE ARRANQUE EN PENDIENTES – SOLUCIÓN DE PROBLEMAS

ASISTENCIA DE ARRANQUE EN PENDIENTES – MENSAJES DE INFORMACIÓN

Mensaje	Acción
Asistencia de arranque en pendientes no disponible	Aparece cuando el sistema no está disponible. Haga revisar su vehículo tan pronto como sea posible.

CÓMO FUNCIONA LA ESPERA AUTOMÁTICA

"Auto hold" presiona el freno para mantener el vehículo luego de que usted lo haya detenido. Esto puede ayudar cuando espera en una pendiente o en el tráfico.

ACTIVACIÓN Y DESACTIVACIÓN DE ESPERA AUTOMÁTICA

PELIGRO: El sistema no sustituye al freno de mano. Cuando deje el vehículo, siempre aplique el freno de mano.

PELIGRO: Debe permanecer en el vehículo cuando el sistema se activa. En todo momento, usted es responsable de controlar el vehículo, de supervisar el sistema y de intervenir si fuera necesario. La falta de cuidado puede ocasionar la pérdida de control del vehículo, lesiones personales graves o causar la muerte.

Puede encender o apagar el sistema accediendo al menú en la pantalla táctil.

1. Presione ***Ajustes*** en la pantalla táctil.
2. Presione ***Asistencia al conductor***.

Nota: *Solo puede activar el sistema después de cerrar la puerta del conductor y abrocharse el cinturón.*

Nota: *El sistema recuerda la última configuración cuando enciende el vehículo.*

Nota: *Cuando utilice un lavadero de autos automático, asegúrese de desactivar la espera automática o de cambiar a punto muerto (N), pisando el pedal de freno para asegurarse de que la espera automática no esté activa.*

USO DE ESPERA AUTOMÁTICA

1. Detenga el vehículo por completo. El indicador de espera automática activa se enciende en la pantalla de información.
2. Suelte el pedal del freno. El sistema mantiene el vehículo detenido. El indicador de espera automática activa permanece encendido en la pantalla de información.
3. Presione el acelerador y conduzca normalmente. El sistema libera los frenos y el indicador de espera automática activa se apaga.

Nota: *El sistema solo se activa si aplica suficiente presión en el pedal del freno para detener el vehículo.*

Nota: *ˆEn determinadas condiciones, el sistema podría activar el freno de mano eléctrico. La luz de advertencia del sistema de frenos se enciende. El freno de mano eléctrico se libera cuando presiona el pedal del acelerador. Véase* ***Liberación automática del freno de mano eléctrico*** *(página 201).*

Nota: *El sistema se apaga si cambia a marcha atrás (R) o a punto muerto (N) mientras presiona el pedal del freno.*

Ciertas acciones podrían provocar que el sistema de espera automática no funcione cuando ocurre lo siguiente:

- Cuando usa el sistema de asistencia de estacionamiento activo.
- El vehículo está detenido en punto muerto.
- La puerta del conductor está abierta.
- Cambia a marcha atrás (R) o a punto muerto (N) antes de que el sistema esté activo.

INDICADORES DE ESPERA AUTOMÁTICA

Se enciende cuando el sistema está activo.

Se enciende cuando el sistema está activo, pero no permite mantener el vehículo detenido en este momento en particular.

QUÉ ES EL CONTROL DE TRACCIÓN

El sistema de control de tracción ayuda a evitar que las ruedas de la transmisión patinen y pierdan tracción.

CÓMO FUNCIONA EL CONTROL DE TRACCIÓN

Si las ruedas comienzan a patinar, la pérdida de tracción puede comprometer el control de dirección y la estabilidad del vehículo. El sistema de control de tracción aplica los frenos a las ruedas individuales y, a su vez, de ser necesario, reduce la potencia del motor para aumentar la tracción.

ACTIVACIÓN Y DESACTIVACIÓN DEL CONTROL DE TRACCIÓN

PELIGRO: Usar el vehículo con el control de tracción desactivado puede aumentar el riesgo de pérdida de control, vuelco del vehículo, lesiones personales y causar la muerte.

El sistema se activa cada vez que activa el encendido.

Si el vehículo está atrapado en el barro o la nieve, puede ser útil desactivar el control de tracción para permitir que las ruedas giren.

Apagado del sistema

El interruptor del sistema de control de estabilidad y tracción se encuentra en el cuadro de instrumentos.

Cuando apaga el sistema, aparecen un mensaje y un ícono encendido en el cuadro de instrumentos.

Utilice nuevamente el interruptor para que el sistema de control de tracción vuelva a funcionar normalmente.

Nota: *El control de estabilidad permanece totalmente activo cuando apaga el control de tracción.*

Nota: *Cuando elija el modo de tracción en las cuatro ruedas en el rango bajo (4L), el control de tracción se desactiva. El control de tracción se reanuda cuando vuelve a cambiar al modo de tracción en dos ruedas o tracción en las cuatro ruedas en rango alto (4H).*

Nota: *Para obtener información sobre los sistemas de tracción y control de estabilidad: Véase* ***Control de estabilidad*** *(página 213).*

INDICADOR DEL CONTROL DE TRACCIÓN

Indicador del control de estabilidad y tracción

Si el indicador no se enciende al activar el encendido o permanece encendido mientras el motor está en funcionamiento, esto significa que hay una falla. Haga revisar el vehículo en un concesionario Ford lo antes posible.

El indicador de apagado del control de tracción se ilumina cuando se apaga el sistema de control de tracción o cuando se selecciona el modo de control de estabilidad alternativa que requiere que el control de tracción esté apagado, según el modo de tracción seleccionado.

CONTROL DE TRACCIÓN – SOLUCIÓN DE PROBLEMAS

CONTROL DE TRACCIÓN – LUCES DE ADVERTENCIA

Mensajes del sistema

La luz de control de tracción se ilumina temporalmente al arrancar y parpadea cuando se activa por una condición de conducción.

La luz de control de tracción apagada se enciende temporalmente al arrancar y permanece encendida:

- Cuando desactiva el sistema de control de tracción,
- Cuando selecciona un modo de control de estabilidad alternativo.
- Si ocurre un problema en el sistema.

CONTROL DE TRACCIÓN – MENSAJES DE INFORMACIÓN

Mensaje	Acción
Control de tracción apagado	El estado del sistema de control de tracción después de que lo desactivó.
Control tracción encendido	El estado del sistema de control de tracción después de que lo activó.

CÓMO FUNCIONA EL CONTROL DE ESTABILIDAD

PELIGRO: Las modificaciones del sistema de frenos, el portaequipajes de repuesto, la suspensión, el volante, la construcción de neumático y el tamaño de llanta y neumático pueden cambiar las características de manejo del vehículo y pueden afectar negativamente el rendimiento del sistema electrónico de control de estabilidad. Además, la instalación de altavoces puede interferir y afectar negativamente el sistema electrónico de control de estabilidad. Instale un altavoz de repuesto lo más lejos posible de la consola central delantera, el túnel y los asientos delanteros para minimizar el riesgo de interferencia con los sensores electrónicos de control de estabilidad. Reducir la efectividad del sistema electrónico de control de estabilidad puede causar la muerte y aumentar el riesgo de pérdida de control del vehículo, vuelco del vehículo y lesiones a personas.

PELIGRO: Recuerde que hasta la tecnología avanzada no puede desafiar las leyes de la física. Siempre es posible perder el control del vehículo debido a una contribución inapropiada del conductor a las condiciones. El manejo intenso o cualquier estado del camino pueden provocar la pérdida de control de vehículo y aumentar el riesgo de lesiones a personas o daño a la propiedad. La activación del sistema electrónico de control de estabilidad es una indicación de que al menos alguno de los neumáticos ha superado su capacidad de agarre al camino. Esto puede reducir la capacidad del conductor para controlar el vehículo, lo que puede potencialmente resultar en pérdida de control del vehículo, vuelco del vehículo, lesiones a personas y causar la muerte. Si se activa el sistema de control electrónico de estabilidad, REDUZCA LA VELOCIDAD.

Si una condición de conducción activa el sistema de control de estabilidad o el de control de tracción, puede experimentar los siguientes comportamientos:

- La luz de control de estabilidad y tracción parpadea.
- El vehículo disminuye la velocidad.
- Potencia reducida del motor.

El sistema de control de estabilidad cuenta con diversas funciones que le ayudan a mantener el control del vehículo:

Control electrónico de estabilidad

El control electrónico de estabilidad aumenta la capacidad del vehículo para evitar derrapes o deslizamientos laterales al aplicar los frenos a una o más ruedas de forma individual y, si es necesario, reduce la potencia del motor.

Control de estabilidad antivuelco

El control de estabilidad antivuelco aumenta la capacidad del vehículo para evitar vuelcos al detectar el movimiento de balanceo del vehículo y la frecuencia con la que cambia al aplicar los frenos a una o más ruedas de forma individual.

Control de curvas

El control de curvas mejora la capacidad del vehículo de seguir el camino cuando gira en una curva de manera fuerte y evita objetos en el camino. El control de curvas funciona reduciendo la potencia del motor y, si es necesario, aplicando los frenos a una o más ruedas de forma individual.

Control de tracción

El control de tracción mejora la capacidad del vehículo para mantener la tracción de las ruedas mediante la detección y el control del patinaje de las ruedas. Véase **Cómo funciona el control de tracción** (página 211).

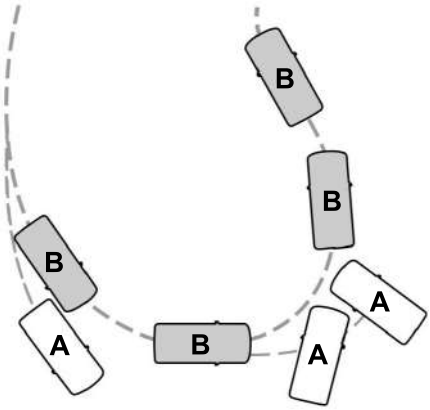

A Vehículo sin control de estabilidad saliéndose de la ruta.

B Vehículo con control de estabilidad manteniendo el control en una superficie resbalosa.

ACTIVACIÓN Y DESACTIVACIÓN DEL CONTROL DE ESTABILIDAD

El control de estabilidad se activa cada vez que activa el encendido.

Puede apagar el control de estabilidad manteniendo presionado el botón de apagar el control de estabilidad y tracción durante 5-15 segundos, o bien puede presionar el botón nuevamente para activar el sistema.

Cambiar la transmisión a marcha atrás (R) desactivará el sistema.

Puede activar o desactivar el sistema de control de tracción de forma independiente. Véase **Activación y desactivación del control de tracción** (página 211).

Control de estabilidad y Control de tracción con control de estabilidad antivuelco

	Luz de desactivación del control de estabilidad	Control de estabilidad antivuelco[3]	Control electrónico de estabilidad[3]	Sistema de control de tracción[3]
Predeterminada en el arranque	Encendida durante la comprobación de bombillos	Activado	Activado[3]	Activado
Botón presionado momentáneamente	Encendida	Activado	Activado[3]	Desactivado[1]
Se mantiene presionado el botón durante 5 - 15 segundos	Encendida	Activado	Desactivado[2]	Desactivado[1]
Botón no presionado y la caja de transferencia cambia a 4x4 Baja o se pone en el modo Desplazamiento por rocas.	Encendida	Desactivado	Desactivado	Desactivado[1]

[1] El sistema de Control de tracción todavía puede ser habilitado, pero con umbrales más o menos estrictos.

[2] Cuando mantiene presionado el botón, aparece una barra de progreso para indicar el progreso del tiempo de retención del botón.

[3] Las funciones pueden variar según el modo de manejo seleccionable en el que se encuentre el vehículo.

INDICADOR DE CONTROL DE ESTABILIDAD

El sistema se activa cada vez que activa el encendido. Puede desactivar la sección del sistema de control de estabilidad de manera independiente. Véase **Cómo funciona el control de tracción** (página 211).

CONTROL DE ESTABILIDAD – SOLUCIÓN DE PROBLEMAS

CONTROL DE ESTABILIDAD – MENSAJES DE INFORMACIÓN

Servicio Advance-Trac	Se muestra cuando el sistema detecta una condición que requiere reparación. Comuníquese de inmediato con su Concesionario Ford.
AdvanceTrac apagado/encendido	El conductor ha activado o desactivado el control de tracción

QUÉ ES EL CONTROL DE DESCENSO EN PENDIENTES

El control de descenso en pendientes le permite al conductor programar y mantener la velocidad del vehículo mientras desciende en pendientes pronunciadas, en varias condiciones de superficie.

CÓMO FUNCIONA EL CONTROL DE DESCENSO EN PENDIENTES

Cuando el control de descenso en pendiente está activo, funciona hasta a velocidades de 32 km/h. Cuando la velocidad del vehículo supera 32 km/h, el sistema permanece encendido, pero inactivo.

Si la velocidad del vehículo se mantiene debajo de 64 km/h, el control de descenso en pendiente permanece encendido, pero inactivo. En esta condición, cuando la velocidad del vehículo cae por debajo de 32 km/h, el sistema se activa nuevamente y retoma el control de la velocidad del vehículo cuando el conductor selecciona una velocidad.

Si la velocidad del vehículo sube por encima de 64 km/h, el control de descenso en pendiente se encenderá y no retomará si el conductor no reactiva el sistema.

PRECAUCIONES PARA EL CONTROL DE DESCENSO EN PENDIENTES

PELIGRO: El sistema no controla la velocidad en condiciones de baja tracción o en pendientes extremadamente pronunciadas. El sistema está diseñado para brindar asistencia y no lo exime de su responsabilidad de manejar con el debido cuidado y atención. Si no sigue esta instrucción, se podrían producir lesiones personales.

PELIGRO: El control de descenso en pendientes no puede controlar el descenso en todas las condiciones y circunstancias de la superficie, como por ejemplo hielo o pendientes extremadamente pronunciadas. El control de descenso en pendientes es un sistema de asistencia al conductor y no puede sustituir el buen juicio del conductor. No hacerlo puede provocar la pérdida de control del vehículo, una colisión o lesiones graves.

PELIGRO: El sistema no sustituye al freno de mano. Cuando deje el vehículo, siempre active el freno de mano y cambie la transmisión a estacionamiento (P) en los vehículos con transmisión automática, o a primera en los vehículos con transmisión manual.

ACTIVACIÓN Y DESACTIVACIÓN DEL CONTROL DE DESCENSO EN PENDIENTES

Presione el botón en el cuadro de instrumentos o la pantalla todoterreno (si está equipado). Cuando el sistema está activo, se enciende una luz, se muestra un mensaje y suena un tono.

CONFIGURACIÓN DE LA VELOCIDAD DE DESCENSO EN PENDIENTE

Para aumentar o disminuir la velocidad de descenso, presione el pedal del acelerador o del freno, o use los botones SET **+** y SET **-** en el volante de dirección. Una vez que alcance la velocidad deseada, saque el pie de los pedales.

Nota: *Solo se puede aumentar y disminuir la velocidad configurada en incrementos pequeños.*

INDICADOR DEL CONTROL DE DESCENSO EN PENDIENTES

Se enciende cuando activa el control de descenso en pendiente.

CONTROL DE DESCENSO EN PENDIENTES – SOLUCIÓN DE PROBLEMAS

CONTROL DE DESCENSO EN PENDIENTES – MENSAJES DE INFORMACIÓN

Mensaje	Acción
Para descenso de pendiente reduzca la velocidad a XX MPH/ km/h o menos	No se cumplió con el requisito de velocidad para ingresar al modo todoterreno.
Seleccione velocidad para descenso de pendiente	Necesita seleccionar la transmisión para el modo descenso de pendiente.
Descenso pendiente Conductor recupere control	El modo de control de descenso en pendiente está desactivado y debe retomar el control.
Falla en control descenso en pendiente	Hay una falla presente en el sistema de descenso en pendiente.
Control descenso pendiente apagado Sistema de enfriando	El sistema de descenso en pendiente se está enfriando debido al uso excesivo.
Control de descenso de pendientes no disponible con Control de crucero activado	El sistema de descenso en pendiente no se puede activar mientras el Control de velocidad crucero esté controlando la velocidad activamente.

DIRECCIÓN HIDRÁULICA ELÉCTRICA

CÓMO FUNCIONA LA DIRECCIÓN ASISTIDA ELÉCTRICA

El sistema de dirección asistida eléctrica ayuda al sistema de frenos para utilizar el control de estabilidad avanzado y los sistemas para evitar accidentes.

Si su vehículo pierde potencia eléctrica o detecta algún problema mientras conduce el sistema pasa a la asistencia de dirección reducida o a la dirección manual. Además, al desconectar la batería o al instalar una nueva, debe conducir el vehículo una corta distancia para que el sistema vuelva a aprender la estrategia y reactive todos los sistemas.

PRECAUCIONES DE LA DIRECCIÓN HIDRÁULICA ELÉCTRICA

PELIGRO: El sistema de dirección asistida eléctrica cuenta con verificaciones de diagnóstico que constantemente monitorean el sistema. Si se detecta un error, aparece un mensaje en la pantalla de información. Detenga el vehículo cuando sea seguro. Apague el vehículo. Espere al menos 10 segundos, encienda el vehículo y verifique si aparece un mensaje de advertencia sobre el sistema de dirección en la pantalla de información. Si vuelve a aparecer el mensaje de advertencia del sistema de dirección, haga que inspeccionen el sistema lo antes posible.

PELIGRO: Si el sistema detecta un error, es posible que no sienta ninguna diferencia en la dirección; sin embargo, podría existir un problema grave. Haga revisar su vehículo tan pronto como sea posible. Si no lo hace, se puede producir la pérdida de control de la dirección.

Adapte la velocidad del vehículo y su comportamiento al conducir según la asistencia de dirección reducida.

Las maniobras continuas y extremas pueden aumentar el esfuerzo de maniobra. Esto se produce para evitar el sobrecalentamiento interno y el daño en el sistema de dirección. Si esto ocurre, no perderá la capacidad de maniobrar su vehículo en forma manual ni se generarán daños en el sistema. Las maniobras de dirección y el manejo normales permiten que el sistema se enfríe y que la dirección asistida vuelva a la normalidad.

Nota: *No existe un depósito de fluido para revisar o llenar.*

DIRECCIÓN – SOLUCIÓN DE PROBLEMAS

DIRECCIÓN – INDICADORES DE ADVERTENCIA

El indicador del sistema de dirección eléctrica se enciende si el sistema detecta una falla durante las verificaciones de diagnóstico continuas.

Nota: *Si aparece un mensaje de advertencia en rojo, detenga el vehículo en cuanto sea seguro.*

DIRECCIÓN – MENSAJES DE INFORMACIÓN

Mensaje	Acción
Dirección averiada Servicio inmediato	El sistema de la dirección hidráulica detectó una condición que requiere atención. Haga revisar su vehículo tan pronto como sea posible.
Pérdida de dirección Pare con cuidado	El sistema de la dirección asistida no funciona. Detenga el vehículo en un lugar seguro. Haga revisar su vehículo tan pronto como sea posible.
Falla asistencia de la dirección Requiere servicio	El sistema de la dirección hidráulica detectó una condición que requiere atención. Haga revisar su vehículo tan pronto como sea posible.
Dirección averiada Serv. inmediato	El sistema de la dirección detectó una condición que puede no permitirle arrancar el vehículo. Haga revisar su vehículo tan pronto como sea posible.

DIRECCIÓN – PREGUNTAS FRECUENTES

¿Por qué parece que la dirección se desvía o que jala hacia un lado?

- Verifique que su vehículo no tenga un neumático de forma irregular o mal inflado, componentes de la suspensión o dirección sueltos o desgastados o mala alineación del vehículo.

El sistema funciona correctamente y los componentes se verificaron, ¿por qué el sistema de dirección continúa desviándose o tirándose hacia un lado?

- Un ángulo de camber alto en el camino o vientos laterales podrían hacer que el sistema de dirección pareciera desviarse o tirarse hacia un lado.

PRECAUCIONES DE LA AYUDA DE ESTACIONAMIENTO

PELIGRO: Para evitar lesiones personales, siempre tenga precaución cuando vaya marcha atrás (R) y use el sistema de sensores.

PELIGRO: El sistema puede no detectar objetos cuyas superficies absorban el reflejo. Siempre maneje con el debido cuidado y atención. Si no lo hace, se puede producir un choque.

PELIGRO: Los sistemas de control de tráfico, las luces fluorescentes, las condiciones climáticas adversas, los frenos neumáticos y los motores y ventiladores externos pueden afectar el funcionamiento correcto del sistema de sensores. Esto puede provocar un rendimiento reducido o alertas falsas.

PELIGRO: Es posible que el sistema no detecte objetos pequeños o en movimiento, en especial aquellos cerca del suelo.

PELIGRO: El sistema de asistencia de estacionamiento solo detecta objetos cuando el vehículo se mueve en velocidad de estacionamiento. Para evitar lesiones personales, debe tener precaución cuando use el sistema de asistencia de estacionamiento.

PELIGRO: Si el sensor se bloquea, es posible que el sistema no funcione.

PELIGRO: Es posible que el sistema no funcione cuando hace frío o en condiciones climáticas adversas. La lluvia, la nieve y el rocío pueden limitar el rendimiento del sensor.

PELIGRO: En caso de que se produzca algún daño en el área próxima al sensor, haga revisar el vehículo lo antes posible.

Nota: *Si el vehículo sufre daños de modo que se desalineen los sensores, se generarán mediciones imprecisas o falsas alarmas.*

Cuando conecta un remolque al vehículo, el sistema de ayuda de estacionamiento trasero lo detecta y le da una alerta. Desactive el sistema de ayuda de estacionamiento cuando conecte un remolque para evitar dicha alerta.

Nota: *Es posible que el vehículo detecte los remolques conectados y la ayuda de estacionamiento se apague automáticamente en esos casos.*

Nota: *Ciertos dispositivos adicionales instalados alrededor del paragolpe o de la carcasa pueden generar alertas falsas, por ejemplo, enganches de remolques grandes, soportes para bicicletas o tablas de surf, soportes de matrícula, protectores de paragolpe o cualquier otro dispositivo que pueda bloquear el área normal de detección del sistema de ayuda de estacionamiento. Las neumáticos de repuestos o las cubiertas de estas montadas a la compuerta trasera podrían generar alertas falsas del sistema de ayuda de estacionamiento. Retire los dispositivos adicionales para prevenir alertas falsas.*

Nota: *Mantenga los sensores sin nieve, hielo ni grandes acumulaciones de suciedad. Si los sensores están cubiertos, la precisión del sistema puede verse afectada.*

No limpie los sensores con objetos filosos.

Nota: *Cuando use una MyKey programada, no podrá desactivar las ayudas de estacionamiento.*

ACTIVACIÓN Y DESACTIVACIÓN DE LA AYUDA DE ESTACIONAMIENTO

Cómo usar el botón de asistencia de estacionamiento (Si está equipado)

Presione el botón de asistencia de estacionamiento y use el menú para activar y desactivar el sistema.

Uso de la pantalla táctil

1. Abra el menú de asistencia para el conductor. Véase **Pantalla del sistema de información y entretenimiento** (página 417).
2. Para encender o apagar el sistema de asistencia de estacionamiento.

ASISTENCIA DE ESTACIONAMIENTO TRASERA

QUÉ ES LA AYUDA DE ESTACIONAMIENTO TRASERO

Los sensores de estacionamiento traseros detectan los objetos que están detrás del vehículo cuando está en marcha atrás (R).

LIMITACIONES DE LA AYUDA DE ESTACIONAMIENTO TRASERO

El área de cobertura es menor en las esquinas externas.

Cuando use una MyKey programada, no podrá desactivar la ayuda de estacionamiento trasero.

Los sensores traseros de ayuda de estacionamiento están activos cuando el vehículo está en marcha atrás (R) y la velocidad de este es menor que 8 km/h.

El área de cobertura de los sensores es de hasta 180 cm desde el paragolpe trasero.

La ayuda de estacionamiento trasero detecta objetos grandes cuando cambia a marcha atrás (R) y ocurre alguno de los siguientes eventos:

- El vehículo se mueve marcha atrás a baja velocidad.
- El vehículo está inmóvil, pero un objeto se aproxima a la parte trasera del vehículo a baja velocidad.
- El vehículo se mueve hacia atrás a baja velocidad y un objeto se aproxima hacia el vehículo a baja velocidad, por ejemplo, otro vehículo.

El sistema no proporcionará ninguna advertencia sonora para el objeto detrás del vehículo cuando esté en punto muerto (N).

UBICACIÓN DE LOS SENSORES DE LA AYUDA DE ESTACIONAMIENTO TRASERO

Los sensores traseros de ayuda de estacionamiento se encuentran en el paragolpe trasero.

ADVERTENCIAS SONORAS DE LA AYUDA DE ESTACIONAMIENTO TRASERO

Cuando el vehículo se acerca a un objeto, suena una alarma de advertencia. A medida que el vehículo se acerca a un objeto, el tono aumenta. La alarma de advertencia suena de manera continua cuando un objeto está a una distancia de 30 cm o menos del paragolpe trasero.

Si el vehículo permanece inmóvil durante algunos segundos, la advertencia sonora se detendrá. Si el vehículo se mueve marcha atrás, la alarma vuelve a sonar.

Nota: *Cuando el sistema de ayuda de estacionamiento emite un tono, el sistema de audio podría reducir el volumen establecido.*

ASISTENCIA DE ESTACIONAMIENTO DELANTERO

QUÉ ES LA AYUDA DE ESTACIONAMIENTO DELANTERO

Los sensores delanteros de estacionamiento detectan aquellos objetos que están ubicados delante del vehículo.

LIMITACIONES DE LA AYUDA DE ESTACIONAMIENTO DELANTERO

Los sensores delanteros de ayuda de estacionamiento están disponibles cuando el vehículo está en cualquier posición que no sea estacionamiento (P) y la velocidad es inferior a 8 km/h.

El área de cobertura de los sensores es de hasta 70 cm desde el paragolpe.

Si el vehículo está en marcha atrás (R), la ayuda de estacionamiento delantero detecta objetos cuando el vehículo se mueve a baja velocidad o cuando un objeto se mueve hacia el vehículo y proporciona una advertencia sonora, por ejemplo, cuando otro vehículo se acerca a baja velocidad. Si el vehículo permanece inmóvil durante algunos segundos, la advertencia sonora se detendrá. La indicación visual siempre está activa en marcha atrás (R).

Si el vehículo está en una marcha de avance, la ayuda de estacionamiento delantero emite advertencias sonoras y muestra indicaciones visuales si el vehículo se mueve a una velocidad de 8 km/h o más baja y el sistema detecta un objeto dentro del área de detección. Si el vehículo permanece detenido durante unos segundos, la indicación visual y la advertencia sonora se apagan.

Si el vehículo está en punto muerto (N), los sensores delanteros y traseros generan una indicación visual solo cuando el vehículo se mueve por debajo de una velocidad de 8 km/h y se detectan obstáculos dentro del área de detección. Una vez que el vehículo se detiene, la indicación visual y la advertencia sonora se interrumpen luego de algunos segundos.

UBICACIÓN DE LOS SENSORES DE LA AYUDA DE ESTACIONAMIENTO DELANTERO

Los sensores delanteros de ayuda de estacionamiento se encuentran en el paragolpe delantero.

ADVERTENCIAS SONORAS DE LA AYUDA DE ESTACIONAMIENTO DELANTERO

Una alarma de advertencia suena cuando un objeto está a una distancia de 70 cm del paragolpe delantero. A medida que el vehículo se acerca a un objeto, el tono aumenta.

La alarma de advertencia suena de manera continua cuando un objeto está a una distancia de 30 cm o menos del paragolpe delantero.

Nota: *si el objeto detectado se encuentra dentro de 30 cm o menos de distancia del vehículo, la indicación visual queda encendida.*

INDICADORES DE LA AYUDA DE ESTACIONAMIENTO

El sistema indica la distancia a la que se encuentra el objeto a través de la pantalla de información.

- A medida que la distancia al objeto disminuye, la sección del indicador se enciende y se mueve hacia el ícono del vehículo.
- Si no se detecta ningún objeto, la sección del indicador de distancia aparece en color gris.

La indicación visual se sigue mostrando cuando la transmisión está en marcha atrás (R). Si detiene el vehículo, la indicación visual se desactiva después de cuatro segundos.

Si la ayuda de estacionamiento no está disponible, la sección del indicador de distancia lateral no aparecerá.

AYUDA DE ESTACIONAMIENTO – SOLUCIÓN DE PROBLEMAS

AYUDA DE ESTACIONAMIENTO – MENSAJES DE INFORMACIÓN

Si hay una falla en la ayuda de estacionamiento, aparece un mensaje de advertencia en el cuadro de instrumentos o en la pantalla táctil.

Nota: *Según el tipo de vehículo, esta función podría incluir una luz en el botón de asistencia de estacionamiento que parpadea por un momento para indicar una falla en el sistema. La luz seguirá encendida hasta que resuelva el problema.*

Mensaje	Acción
Falla en la asistencia de estacionamiento	El sistema detecta una condición que requiere servicio. Haga revisar su vehículo tan pronto como sea posible.
Sensor bloqueado	El mal tiempo, el hielo, el barro o el agua están bloqueando el sensor y provocando que el sistema no se encuentre disponible. Por lo general, para resolver el problema, puede limpiar el sensor.
Remolque conectado	Se detecta una conexión del remolque correcta durante un ciclo de encendido determinado.

QUÉ ES LA CÁMARA RETROVISORA

La cámara retrovisora proporciona una imagen de video del área ubicada detrás del vehículo cuando la transmisión está en marcha atrás (R).

PRECAUCIONES DE LA CÁMARA DE ESTACIONAMIENTO TRASERA

PELIGRO: el sistema de cámara retrovisora es un dispositivo complementario de asistencia para la marcha atrás que el conductor debe usar en conjunto con los espejos interiores y exteriores para obtener una máxima cobertura.

PELIGRO: Es posible que los objetos que se encuentran en la esquina o debajo del paragolpe no se vean en la pantalla, ya que la cobertura que ofrece el sistema es limitada.

PELIGRO: retroceda despacio el vehículo. Si no sigue estas instrucciones, puede ocasionar la pérdida de control del vehículo, lesiones personales o causar la muerte.

PELIGRO: Tenga precaución cuando la compuerta esté entreabierta. Si la compuerta está entreabierta, la cámara está fuera de posición y la imagen de video puede ser imprecisa.

PELIGRO: Tenga cuidado cuando active o desactive las funciones de la cámara cuando la transmisión no está en estacionamiento (P). Asegúrese de que el vehículo no esté en movimiento.

Nota: *Cuando esté remolcando algo, la cámara sólo captura lo que está remolcando. En esta situación, es posible que no tenga una cobertura adecuada y que no pueda ver determinados objetos. En algunos vehículos, las guías pueden desaparecer una vez que conecte el gancho del remolque.*

UBICACIÓN DE LA CÁMARA DE ESTACIONAMIENTO TRASERA

La cámara de estacionamiento trasera está ubicada en la compuerta. Proporciona una imagen de video del área ubicada detrás del vehículo.

GUÍA DE LA CÁMARA DE ESTACIONAMIENTO TRASERA

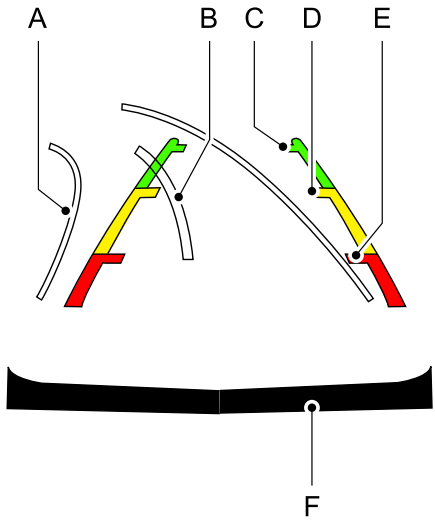

A	Guías activas.
B	Línea central.
C	Guía fija: zona verde.
D	Guía fija: zona amarilla.
E	Guía fija: zona roja.
F	Paragolpe trasero.

Las guías activas se muestran solo con las guías fijas. Para usar las guías activas, gire el volante de dirección para orientar las guías hacia la trayectoria prevista. Si cambia la dirección del volante mientras hace marcha atrás, el vehículo podría desviarse de la trayectoria prevista.

Las guías fijas y activas se atenúan y vuelven a aparecer de acuerdo con la posición del volante de dirección. Las guías activas no se muestran cuando el volante está en posición recta.

Tenga precaución al hacer marcha atrás. Los objetos en la zona roja están más cerca del vehículo y los objetos en la zona verde son aquellos que se encuentran más alejados. Los objetos se acercan al vehículo a medida que se mueven de la zona verde a la zona amarilla o roja. Use los espejos laterales y el espejo retrovisor para obtener una mejor cobertura de ambos lados y de la parte trasera del vehículo.

Nota: *las guías activas y las guías fijas solo están disponibles cuando la transmisión está en marcha atrás (R).*

Nota: *la línea central solo está disponible si las guías activas o fijas están activadas.*

Nota: *No todos los modos de la cámara funcionan correctamente sin una cámara auxiliar.*

CONFIGURACIÓN DE LA CÁMARA DE ESTACIONAMIENTO TRASERA

ACERCAMIENTO Y ALEJAMIENTO DE LA CÁMARA DE ESTACIONAMIENTO TRASERA

PELIGRO: Cuando el zoom manual está activado, la pantalla no muestra toda el área ubicada detrás del vehículo. Tenga en cuenta el entorno cuando use la función de zoom manual.

Las configuraciones disponibles para esta función son acercamiento (+) y alejamiento (-). Presione el símbolo que se encuentra en la pantalla de la cámara para cambiar la vista. La configuración predeterminada es zoom desactivado.

Esta función le permite obtener una vista más cercana de un objeto ubicado detrás del vehículo. La imagen ampliada mantiene el paragolpes en la imagen a modo de referencia. El zoom solo está disponible cuando la transmisión está en marcha atrás (R).

Nota: *Hacer zoom también activa la retención del estacionamiento que aplica el freno de mano al cambiar a la posición de estacionamiento (P). Al pulsar el botón de zoom, se ilumina el botón de retención del estacionamiento electrónico en la pantalla táctil. Véase* ***Conexión de un remolque*** *(página 293).*

Nota: *El zoom manual solo está disponible cuando la transmisión está en marcha atrás (R).*

Nota: *Cuando activa el zoom manual, solo se muestra la línea central.*

ACTIVACIÓN Y DESACTIVACIÓN DEL RETRASO DE LA CÁMARA DE ESTACIONAMIENTO TRASERA

1. Abra el menú de asistencia para el conductor. Véase **Pantalla del sistema de información y entretenimiento** (página 417).
2. Active o desactive ***Retraso de la cámara trasera***.

Cuando cambia la transmisión de la posición de marcha atrás (R) a cualquier otra marcha que no sea la de estacionamiento (P), la imagen de la cámara permanece en la pantalla hasta que la velocidad del vehículo alcanza aproximadamente 8 km/h o hasta que coloque el vehículo en estacionamiento (P).

QUÉ ES LA CÁMARA DE 360 GRADOS

El sistema de cámara de 360 grados proporciona visibilidad alrededor del vehículo durante las maniobras de estacionamiento, tales como:

- centralización en un espacio de estacionamiento,
- obstáculos cerca del vehículo,
- estacionamiento en paralelo.

El sistema de cámara de 360 grados consiste en cámaras frontales, laterales y traseras.

CÓMO FUNCIONA LA CÁMARA DE 360 GRADOS

El sistema de la cámara de 360 grados:

- Le permite ver lo que se encuentra directamente delante o detrás del vehículo.
- Lo ayuda cuando estaciona en paralelo y centra el vehículo en un espacio de estacionamiento.
- Proporciona una vista del cruce de tránsito delante y detrás del vehículo.
- Le permite tener una visibilidad integral del área circundante al vehículo, incluidos los puntos ciegos y los obstáculos que estén cerca del vehículo.

PRECAUCIONES DE LA CÁMARA DE 360 GRADOS

PELIGRO: El sistema de cámara de 360 grados requiere que aún el conductor lo use además de mirar por las ventanillas y verificar los espejos interiores y exteriores para obtener una máxima cobertura.

PELIGRO: Es posible que los objetos que se encuentran en la esquina o debajo del paragolpe no se vean en la pantalla, ya que la cobertura que ofrece el sistema es limitada.

PELIGRO: Cuando el zoom manual está activado, la pantalla no muestra toda el área ubicada detrás del vehículo. Tenga en cuenta el entorno cuando use la función de zoom manual.

PELIGRO: No active ni desactive las funciones de la cámara cuando el vehículo esté en movimiento.

PELIGRO: Usted es responsable de controlar el vehículo en todo momento. El sistema está diseñado para brindar asistencia y no lo exime de su responsabilidad de manejar con el debido cuidado y atención. Si no sigue estas instrucciones, puede ocasionar la pérdida de control del vehículo, lesiones personales o causar la muerte.

PELIGRO: Tenga precaución cuando la compuerta esté entreabierta. Si la compuerta está entreabierta, la cámara está fuera de posición y la imagen de video puede ser imprecisa.

UBICACIÓN DE LAS CÁMARAS DE 360 GRADOS

Cámara retrovisora

La cámara de estacionamiento trasera está ubicada en la compuerta. Proporciona una imagen de video del área ubicada detrás del vehículo.

Cámara delantera

La cámara delantera se ubica en la parrilla frontal. Proporciona una imagen de video del área ubicada delante del vehículo.

Cámara Lateral

La cámara lateral está ubicada en el espejo exterior. Esta proporciona una imagen de video de los laterales de su vehículo para ayudarle al estacionar o al retroceder con un remolque.

Cámara auxiliar

La cámara auxiliar es una variante de la cámara retrovisora y se puede acceder a esta vista al presionar el botón AUX en la pantalla cuando se desplaza en marcha atrás (R) o en directa (D). Muestra una imagen de lo que se encuentra en la parte trasera del remolque cuando hace marcha atrás. Esta cámara se compra e instala por separado.

GUÍA DE LA CÁMARA DE 360 GRADOS

Nota: *Las guías activas solo están disponibles cuando la transmisión está en marcha atrás (R).*

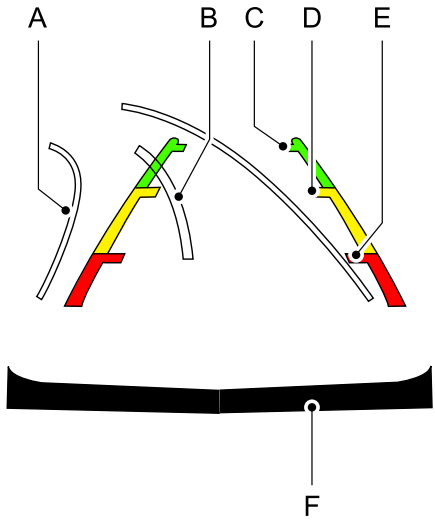

A	Guías activas.
B	Línea central.
C	Guía fija: zona verde.
D	Guía fija: zona amarilla.
E	Guía fija: zona roja.
F	Paragolpe trasero.

Las guías activas se muestran solo con las guías fijas. Gire el volante de dirección para orientar las guías hacia la trayectoria prevista. Si la posición del volante de dirección cambia cuando hace marcha atrás, el vehículo podría desviarse de la trayectoria prevista.

Las guías fijas y activas se atenúan y vuelven a aparecer de acuerdo con la posición del volante de dirección. Las guías activas no se muestran cuando el volante está en posición recta.

Los objetos en la zona roja están más cerca del vehículo y los objetos en la zona verde son aquellos que se encuentran más alejados. Los objetos se acercan al vehículo a medida que se mueven de la zona verde a la zona amarilla o roja. Use los espejos laterales y el espejo retrovisor para obtener una mejor cobertura de ambos lados y de la parte trasera del vehículo.

Zona de prohibido pasar

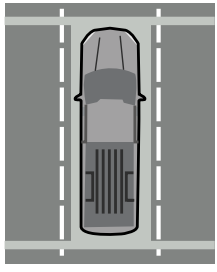

Esta zona está representada con líneas punteadas amarillas que se extienden en paralelo al vehículo.

CONFIGURACIÓN DE LA CÁMARA DE 360 GRADOS

ACTIVACIÓN Y DESACTIVACIÓN DE LA CÁMARA DE 360 GRADOS

Para acceder a la cámara de 360 grados, cambie a la marcha atrás (R) o acceda a la cámara a través de la pantalla táctil:

1. Presione Configuración.
2. Presione ***CONTROLES***.
3. Presione ***Cámara***.

Nota: *Cuando pulsa el botón de la cámara, se activa la vista de la cámara frontal en 360 grados de forma predeterminada. En la pantalla táctil se puede acceder a otras vistas de la cámara frontal.*

Nota: *La cámara de estacionamiento trasera se activa cuando usted selecciona marcha atrás (R). En la pantalla táctil se puede acceder a otras vistas.*

Cuando se encuentra en estacionamiento (P), punto muerto (N) o en marcha (D), aparecerán las imágenes frontales cuando presione el botón.

Nota: *No todas las cámaras se encuentran disponibles.*

Nota: *El sistema de cámara de 360 grados se apagará cuando el vehículo esté en movimiento a baja velocidad, excepto cuando esté en marcha atrás (R).*

Activación y desactivación de las vistas adicionales (Si está equipado)

Puede encender y apagar las vistas de la cámara adicionales a través de la pantalla táctil.

Vista lateral del remolque

La vista lateral del remolque se activa mediante el uso de la palanca de las luces direccionales cuando tenga un remolque enganchado. Proporciona una vista lateral del vehículo y remolque para una mejor visibilidad durante los cambios de carril y giros.

Para activar y desactivar la vista lateral del remolque:

1. Abra el menú de asistencia para el conductor. Véase **Pantalla del sistema de información y entretenimiento** (página 417).

2. Active y desactive la vista lateral del remolque.

Vista trasera automática dividida

Cuando el vehículo está en marcha atrás (R), la vista de la cámara cambia automáticamente a la vista trasera dividida cada vez que se activa el sistema de alerta tráfico cruzado.

Para activar y desactivar la vista trasera automática dividida:

1. Abra el menú de asistencia para el conductor. Véase **Pantalla del sistema de información y entretenimiento** (página 417).
2. Active y desactive la vista trasera automática dividida.

ACTIVACIÓN DE LA CÁMARA DE ESTACIONAMIENTO DE 360 GRADOS

Presione para acceder a las diferentes vistas de la cámara.

La vista delantera normal proporciona una imagen del área ubicada directamente delante del vehículo.

La vista delantera dividida proporciona una visión extendida del área ubicada delante del vehículo.

La vista normal + 360 grados contiene la vista normal de la cámara junto a una vista de una cámara de 360 grados.

La vista trasera normal proporciona una imagen de lo que hay directamente detrás del vehículo.

La vista trasera dividida proporciona una imagen extendida de lo que hay detrás del vehículo.

La vista 50/50 proporciona vistas de los lados derecho e izquierdo del vehículo. Está disponible en estacionamiento (P), neutral (N) o marcha (D).

La vista de enganche proporciona una imagen del área alrededor del enganche del remolque.

Haga zoom en la imagen y se activa la retención de estacionamiento. Véase **Conexión de un remolque** (página 293).

Amplíe la imagen en 360 grados.

Nota: *La vista trasera normal y la vista de enganche están disponibles cuando la velocidad del vehículo es superior a 10 km/h.*

QUÉ ES EL CONTROL DE VELOCIDAD CRUCERO

El control de velocidad crucero le permite mantener una velocidad determinada sin necesidad de que mantenga el pie en el acelerador.

Requisitos

Use el control de crucero cuando la velocidad del vehículo sea mayor a 20 km/h en unidades métricas o 15 mph en unidades imperiales.

ACTIVACIÓN Y DESACTIVACIÓN DEL CONTROL DE VELOCIDAD CRUCERO

PELIGRO: No use el control de velocidad crucero en caminos sinuosos, en zonas de tránsito intenso o cuando la superficie del camino esté resbaladiza. Esto podría provocar la pérdida de control del vehículo, lesiones graves o causar la muerte.

Los controles de velocidad crucero están en el volante.

Activación del control de velocidad crucero

Presione el botón para activar el sistema. Cuando el sistema se activa, la velocidad establecida es igual a la velocidad actual del vehículo o a 20 km/h (15 mph), lo que sea mayor. Si la velocidad es demasiado baja u otras condiciones no son correctas para la activación del control de velocidad crucero, el sistema ingresa al modo de espera.

Desactivación del control de velocidad crucero

Presione el botón cuando el sistema esté activo o desactive el encendido.

Nota: *Cuando desactiva el control de velocidad crucero, se borra la velocidad programada.*

CONFIGURACIÓN DE LA VELOCIDAD DEL CONTROL DE VELOCIDAD CRUCERO

PELIGRO: Cuando conduce cuesta abajo, la velocidad del vehículo puede superar la velocidad programada. El sistema no aplica los frenos.

Maneje hasta alcanzar la velocidad deseada.

SET+
SET-

Presione los botones SET+ o SET- para establecer la velocidad actual.

Levante el pie del pedal del acelerador.

Nota: *El indicador cambia de color en la pantalla de información.*

Modificación de la velocidad programada

SET+

Presione el botón SET+ para aumentar la velocidad establecida en pequeños incrementos. Mantenga presionado el botón SET+ para acelerar. Suelte el botón cuando haya alcanzado la velocidad deseada.

SET- Presione el botón SET- para reducir la velocidad establecida en pequeños incrementos. Mantenga presionado el botón SET- para desacelerar. Suelte el botón cuando haya alcanzado la velocidad deseada.

Nota: *Si acelera presionando el pedal del acelerador, la velocidad programada no cambia. Cuando suelta el pedal del acelerador, el vehículo regresa a la velocidad programada anterior.*

CANCELACIÓN DE LA VELOCIDAD PROGRAMADA

Presione el botón o pise el pedal del freno para cancelar la velocidad programada.

Nota: *El sistema recuerda la velocidad programada.*

Nota: *El sistema se cancela si la velocidad del vehículo disminuye 16 km/h por debajo de la velocidad programada.*

REANUDACIÓN DE LA VELOCIDAD PROGRAMADA

Presione el botón.

INDICADORES DEL CONTROL DE VELOCIDAD CRUCERO

Se enciende cuando se activa el sistema.

CÓMO FUNCIONA EL CONTROL DE VELOCIDAD CRUCERO ADAPTATIVO

El control de crucero adaptativo utiliza un sensor de radar para ajustar la velocidad de su vehículo y mantener una distancia determinada entre usted y el vehículo que le precede en el mismo carril.

CÓMO FUNCIONA EL CONTROL DE VELOCIDAD CRUCERO ADAPTATIVO CON PARADA Y ARRANQUE

El control de velocidad crucero adaptativo con parada y avance usa sensores de radar y cámaras para mantener la distancia establecida entre usted y el vehículo que se encuentra adelante mientras lo sigue hasta una parada total. La opción de parada y avance también se puede configurar para seguir a un vehículo que se encuentra justo adelante y ajustar la velocidad establecida mientras está completamente detenido.

PRECAUCIONES DEL CONTROL DE VELOCIDAD CRUCERO ADAPTATIVO

PELIGRO: Usted es responsable de controlar el vehículo en todo momento. El sistema está diseñado para brindar asistencia y no lo exime de su responsabilidad de manejar con el debido cuidado y atención. Si no sigue estas instrucciones, puede ocasionar la pérdida de control del vehículo, lesiones personales o causar la muerte.

PELIGRO: Preste especial atención a las condiciones cambiantes del camino, como cuando ingresa o sale de una autopista, en caminos con intersecciones o rotondas, en caminos sin carriles visibles para manejar, en caminos sinuosos, resbalosos, sin pavimentar o con pendientes pronunciadas.

PELIGRO: El sistema no controla la velocidad en condiciones de baja tracción o en pendientes extremadamente pronunciadas. El sistema está diseñado para brindar asistencia y no lo exime de su responsabilidad de manejar con el debido cuidado y atención. Si no sigue esta instrucción, se podrían producir lesiones personales.

PELIGRO: El sistema no es una advertencia de colisión ni un sistema para evitar accidentes.

PELIGRO: No use el sistema cuando arrastre un remolque que tiene controles de freno de un remolque electrónico de repuesto. Si no sigue estas instrucciones, puede ocasionar la pérdida de control del vehículo, lesiones personales o causar la muerte.

PELIGRO: No use tamaños de neumáticos que no sean los recomendados, ya que esto puede afectar el funcionamiento normal del sistema. Esta situación podría provocar la pérdida del control del vehículo y ocasionar lesiones graves.

PELIGRO: No use el sistema con una hoja de barredora de nieve instalada.

PELIGRO: No use el sistema en condiciones de poca visibilidad, por ejemplo, con niebla, lluvia intensa, rocío o nieve.

Cuando sigue un vehículo

PELIGRO: Cuando sigue un vehículo que está frenando, su vehículo no siempre desacelera lo suficientemente rápido como para evitar un choque sin la intervención del conductor. Aplique los frenos cuando sea necesario. Si no sigue estas instrucciones, se podrían producir lesiones personales o causar la muerte.

Uso en terrenos con pendientes

Debe seleccionar una velocidad más baja cuando el sistema esté activo en situaciones de manejar durante bastante tiempo en pendientes pronunciadas, como áreas montañosas. En estas situaciones, el sistema necesita más frenado del motor para reducir la carga en el sistema de frenos normal del vehículo, a fin de evitar que los frenos se sobrecalienten.

Nota: *Suena una alarma y el sistema se apaga si aplica los frenos durante un período extendido. Esto permite que los frenos se enfríen. El sistema funciona normalmente de nuevo después de que los frenos se enfrían.*

LIMITACIONES DEL CONTROL DE VELOCIDAD CRUCERO ADAPTATIVO

Limitaciones del sensor

PELIGRO: En raras ocasiones, se pueden presentar problemas de detección debido a la infraestructura del camino, por ejemplo, ante la presencia de puentes, túneles y vallas de seguridad. En estos casos, es posible que el sistema frene más tarde o inesperadamente. En todo momento, usted es responsable de controlar el vehículo, de supervisar el sistema y de intervenir si fuera necesario.

PELIGRO: Si el sistema no funciona correctamente, haga revisar el vehículo tan pronto como sea posible.

PELIGRO: Las grandes diferencias de iluminación externa pueden limitar el desempeño del sensor.

PELIGRO: El sistema solo advierte sobre los vehículos detectados por el sensor del radar. En algunos casos, es posible que no haya advertencias ni advertencias demoradas. Aplique los frenos cuando sea necesario. Si no sigue estas instrucciones, se podrían producir lesiones personales o causar la muerte.

PELIGRO: es posible que el sistema no detecte los vehículos que se encuentran detenidos o aquellos que se desplazan a menos de 10 km/h.

PELIGRO: El sistema no detecta a los peatones ni a los objetos presentes en el camino.

PELIGRO: El sistema no detecta los vehículos que se acercan por el mismo carril.

PELIGRO: El sistema puede no funcionar adecuadamente si el sensor está bloqueado. Mantenga el parabrisas sin obstrucciones.

PELIGRO: El sensor puede identificar las marcas del carril de forma incorrecta al igual que otras estructuras u objetos. Esto puede ocasionar una advertencia errónea o falsa.

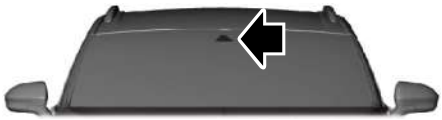

La cámara está instalada en el parabrisas, detrás del espejo interior.

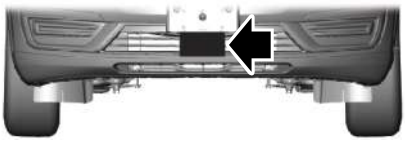

El sensor del radar se encuentra en la parrilla inferior.

Nota: *No puede ver el sensor. Está detrás de un panel de la carcasa.*

Nota: *Mantenga la delantera del vehículo libre de suciedad, insignias u objetos metálicos. Los protectores delanteros del vehículo, las luces de posventa y la pintura o recubrimientos plásticos adicionales también podrían degradar el desempeño del sensor.*

Aparece un mensaje si hay un objeto que obstruye la cámara o el sensor. Cuando hay algo que obstruye el sensor, el sistema no puede detectar un vehículo adelante y no funciona. Véase **Control de velocidad crucero adaptativo – Mensajes de información** (página 250).

El sensor del radar tiene un campo de visión limitado. Es posible que no detecte vehículos o que detecte un vehículo más tarde de lo esperado en algunas situaciones.La imagen de vehículo adelante no se ilumina si el sistema no detecta un vehículo adelante de usted.

Pueden producirse problemas de detección:

A

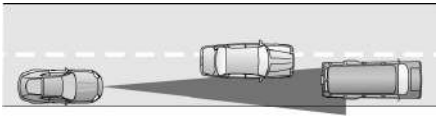

B

C

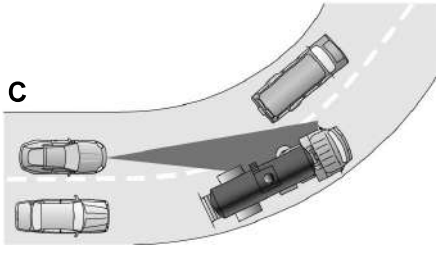

A Cuando conduce en una línea diferente de la del vehículo que está adelante,

B Cuando un vehículo se acerca al carril donde usted transita, El sistema solo puede detectarlo una vez que se ubique por completo en su carril,

C Puede haber problemas con la detección de vehículos delante de usted cuando conduce por una curva o cuando sale de esta en el camino.

En estos casos, es posible que el sistema frene más tarde o inesperadamente.

Si un objeto golpea contra el extremo delantero del vehículo o se producen daños, es posible que la zona de detección del radar cambie. Esto podría provocar que el vehículo no detecte otros vehículos o que lo haga de manera errónea.

El rendimiento óptimo del sistema requiere una visión clara del camino de la cámara instalada en el parabrisas.

El rendimiento óptimo no puede darse si ocurre lo siguiente:

- La cámara está bloqueada.
- Hay malas condiciones de visibilidad o iluminación.
- Hay malas condiciones climáticas.

ACTIVACIÓN Y DESACTIVACIÓN DEL CONTROL DE VELOCIDAD CRUCERO ADAPTATIVO

Los controles de velocidad crucero están en el volante. Véase **Control de velocidad crucero** (página 235).

Activación del control de velocidad crucero adaptativo

Presione el botón para activar el sistema. Cuando el sistema se activa, la velocidad programada es igual a la velocidad actual del vehículo. Si la velocidad es demasiado baja u otras condiciones no son correctas para la activación del control de velocidad crucero adaptativo, el sistema ingresa al modo de espera.

Nota: *La velocidad programada mínima es de 15 mph o 20 km/h.*

El indicador, la configuración actual de distancia y la velocidad establecida aparecen en la pantalla del cuadro de instrumentos.

Desactivación del control de velocidad crucero adaptativo

Presione el botón cuando el sistema esté en modo de espera o desactive el encendido.

Nota: *Cuando apaga el sistema, se borra la velocidad programada.*

Cancelación o desactivación automática

El sistema puede cancelarse si ocurre lo siguiente:

- Los neumáticos pierden tracción.
- Activa el freno de mano.
- La velocidad del vehículo disminuye considerablemente por debajo de 15 mph o 20 km/h.

El sistema puede apagarse o evitar que se active cuando se lo solicita si ocurre lo siguiente:

- El vehículo tiene un sensor bloqueado.
- La temperatura de los frenos es demasiado alta.
- Hay una falla en el sistema o en un sistema relacionado.

CANCELACIÓN AUTOMÁTICA DEL CONTROL DE VELOCIDAD CRUCERO ADAPTATIVO

El sistema puede cancelarse si ocurre lo siguiente:

- Los neumáticos pierden tracción.
- Activa el freno de mano.

El sistema puede cancelarse y aplicar el freno de mano si ocurre lo siguiente:

- Desabroche el cinturón y abra la puerta del conductor luego de que el control de crucero adaptativo detenga el vehículo.
- El control de crucero adaptativo mantiene al vehículo detenido de manera constante por más de tres minutos.

El sistema puede desactivarse o evitar que se active cuando se lo solicita si ocurre lo siguiente:

- El vehículo tiene un sensor bloqueado.
- La temperatura de los frenos es demasiado alta.
- Hay una falla en el sistema o en un sistema relacionado.

CONFIGURACIÓN DE LA VELOCIDAD DEL CONTROL DE VELOCIDAD CRUCERO ADAPTATIVO

Maneje hasta alcanzar la velocidad deseada.

Presione los botones SET+ o SET- para establecer la velocidad actual.

Levante el pie del pedal del acelerador.

El indicador, la configuración actual de distancia y la velocidad establecida aparecen en la pantalla del cuadro de instrumentos.

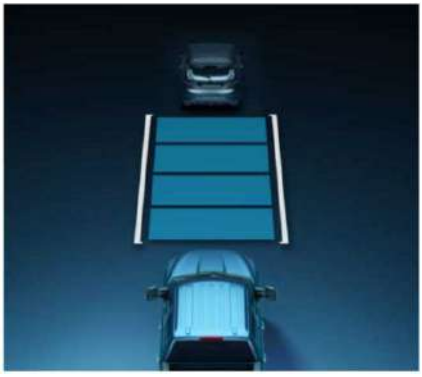

Se enciende una imagen de vehículo si se detecta un vehículo delante de usted.

Nota: *Cuando el control de crucero adaptativo está activo, el velocímetro puede variar ligeramente de la velocidad establecida mostrada en la pantalla del cuadro de instrumentos.*

Configuración de la velocidad crucero adaptativo de una parada completa

SET+ / SET- Presione los botones SET+ o SET- mientras mantiene el pedal del freno totalmente presionado.

La velocidad programada se ajusta a 20 km/h (en unidades métricas) o a 15 mph (en unidades imperiales).

El indicador, la configuración actual de distancia y la velocidad establecida aparecen en la pantalla del cuadro de instrumentos.

Nota: *El sistema se activa desde una detención total solo cuando detecta un vehículo adelante y a estrecha proximidad.*

Cambio manual de la velocidad programada

SET+ Presione el botón SET+ para aumentar la velocidad establecida en pequeños incrementos. Presione y sostenga el botón SET+ para aumentar la velocidad establecida en grandes incrementos. Suelte el botón cuando la velocidad establecida alcance la velocidad preferida.

SET- Presione el botón SET- para reducir la velocidad establecida en pequeños incrementos. Presione y sostenga el botón SET- para reducir la velocidad establecida en grandes incrementos. Suelte el botón cuando la velocidad establecida alcance la velocidad preferida.

También puede presionar el pedal del acelerador o del freno hasta alcanzar la velocidad que prefiera. Presione los botones SET+ o SET- para seleccionar la velocidad actual como la velocidad establecida.

El sistema puede aplicar los frenos para disminuir la velocidad del vehículo hasta alcanzar la nueva velocidad programada. Cuando el sistema está activo, la velocidad establecida se muestra continuamente en la pantalla del cuadro de instrumentos.

CONFIGURACIÓN DE LA DISTANCIA CON EL CONTROL DE VELOCIDAD CRUCERO ADAPTATIVO

Presione el botón para pasar por las cuatro configuraciones de distancia.

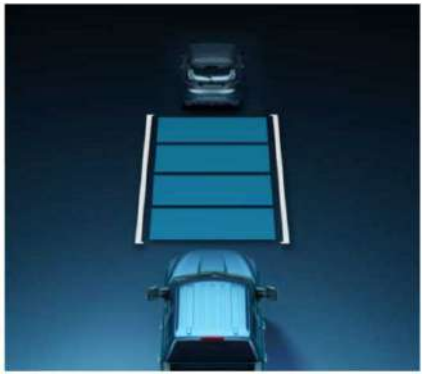

La distancia seleccionada aparece en la pantalla del cuadro de instrumentos como lo indican las barras de la imagen.

Nota: *La configuración de la distancia depende del tiempo, por lo que se ajusta con la velocidad del vehículo.*

Nota: *Es su responsabilidad seleccionar una distancia prudente de acuerdo con las condiciones de manejo.*

Configuraciones de la distancia con el control de velocidad crucero adaptativo

Pantalla de gráficos, barras indicadas entre vehículos	Distancia entre vehículos	Comporta-miento dinámico
1	Más cercana	Deportivo
2	Cercana	Normal
3	Media	Normal
4	Lejos	Como-didad

Cada vez que encienda el sistema, este seleccionará la distancia elegida por última vez.

Seguimiento de un vehículo

Cuando un vehículo delante de usted ingresa al mismo carril o un vehículo viaja a menos velocidad en el mismo carril, la velocidad del vehículo se ajusta para mantener la distancia establecida.

Nota: *Cuando sigue un vehículo y enciende una luz direccional, el control de velocidad crucero adaptativo puede producir una leve aceleración temporal para ayudarlo a pasar.*

El vehículo mantiene una distancia constante del vehículo que se encuentra adelante hasta que sucede lo siguiente:

- El vehículo adelante de usted acelera a una velocidad superior a la velocidad programada.
- El vehículo de adelante sale del carril en el cual usted se encuentra.
- Configura una nueva distancia entre vehículos.

El sistema aplica los frenos para disminuir la velocidad del vehículo y mantener una distancia segura con el que se encuentra adelante. El sistema solo aplica un frenado limitado. Puede cancelar el sistema al aplicar los frenos.

Nota: *Los frenos pueden emitir un sonido cuando el sistema los aplique.*

Si el sistema determina que el nivel de frenado máximo no es suficiente, sonará una advertencia, aparecerá un mensaje en la pantalla del cuadro de instrumentos y parpadeará un indicador cuando el sistema continúe frenando. Actúe de inmediato.

CANCELACIÓN DE LA VELOCIDAD PROGRAMADA

Presione el botón o pise el pedal del freno.

La velocidad programada no se borra.

REANUDACIÓN DE LA VELOCIDAD PROGRAMADA

Presione el botón.

La velocidad del vehículo regresa a la velocidad previamente programada y la configuración de distancia. Cuando el sistema está activo, la velocidad establecida se muestra continuamente en la pantalla del cuadro de instrumentos.

Nota: *Solo use la opción de reanudación si conoce la velocidad programada y desea volver a ella.*

Reanudación de la velocidad programada de una parada completa (Si está equipado)

Si el vehículo sigue a otro vehículo, se detiene por completo y se mantiene sin moverse por pocos segundos, el vehículo acelera desde una posición inerte para seguir al vehículo de adelante.

Si el vehículo sigue a otro vehículo, se detiene por completo y se mantiene sin moverse durante más tiempo, aparece un mensaje y un indicador.

Mensaje	Acción
Detenido	El control de la velocidad de crucero no se reanuda automáticamente cuando esta pantalla está activa.
Presione el botón para reanudar	Si el vehículo de adelante empieza a moverse, se le indica que presione el botón para reanudar.

Mensaje	Acción
	Presione y suelte el botón o use el pedal del acelerador para empezar a seguir el vehículo de adelante nuevamente.
Reanudación automática	Aparece cuando se encuentra en una autopista de acceso limitado, después de seguir un vehículo a una parada completa. En este caso, el vehículo vuelve a seguir el vehículo de adelante sin presionar el botón o el pedal del acelerador. El sistema puede permanecer en estado de reanudación automática durante aproximadamente 30 segundos; luego de esto no se podrá reanudar automáticamente.

ANULACIÓN DE LA VELOCIDAD PROGRAMADA

PELIGRO: Si anula el sistema al presionar el pedal del acelerador, este no aplica los frenos automáticamente para mantener distancia con el vehículo que se encuentra adelante.

Cuando presiona el pedal del acelerador, anula la velocidad programada y la distancia entre vehículos.

Use el pedal del acelerador para exceder intencionalmente el límite de velocidad programada.

Cuando anula el sistema, el indicador verde se enciende y el ícono del vehículo no aparece en la pantalla del cuadro de instrumentos.

El sistema vuelve a funcionar cuando suelta el pedal del acelerador. La velocidad del vehículo disminuye a la velocidad programada o a una inferior si sigue un vehículo que viaja a una velocidad más baja.

INDICADORES DEL CONTROL DE VELOCIDAD CRUCERO ADAPTATIVO

Se enciende cuando activa el control de velocidad crucero adaptativo. El color del indicador cambia para indicar el estado del sistema.

El color blanco indica que el sistema está encendido, pero inactivo.

El color verde indica que ajustó la velocidad y el sistema está activo.

CAMBIO DE CONTROL DE VELOCIDAD CRUCERO ADAPTATIVO A CONTROL DE VELOCIDAD CRUCERO

PELIGRO: El control de velocidad crucero normal no frenará cuando el vehículo se acerque a vehículos que circulan a menos velocidad. Siempre recuerde qué modo ha seleccionado y aplique los frenos cuando sea necesario.

1. Presione el botón en la pantalla táctil.
2. Presione ***Asistencia al conductor***.
3. Presione ***Control de velocidad de crucero***.
4. Presione ***Control de velocidad de crucero normal***.

El indicador del control de velocidad crucero reemplaza al indicador de control de velocidad crucero adaptativo si selecciona el control de velocidad crucero normal. No aparece la configuración de distancia y el sistema no responde a los vehículos que están adelante. El frenado automático de emergencia permanece activo para mantener la velocidad programada. El sistema recuerda la última configuración cuando enciende el vehículo.

CENTRALIZACIÓN DE CARRIL

CÓMO FUNCIONA LA CENTRALIZACIÓN DE CARRIL

El control de crucero adaptativo con centrado de carril utiliza un sensor de radar frontal del vehículo y un sensor de cámara del parabrisas delantero, junto con el sensor de dirección, para operar.

Usando estos sensores, el sistema aplica asistencia de dirección continua para conducir en el medio del carril que elija en autopistas.

Nota: *La configuración de la distancia para el control de crucero adaptativo con centrado de carril opera de la misma manera que el control de crucero adaptativo normal.*

PRECAUCIONES DE CENTRALIZACIÓN DE CARRIL

PELIGRO: No use el sistema cuando arrastre un remolque. Si no sigue estas instrucciones, puede ocasionar la pérdida de control del vehículo, lesiones personales o causar la muerte.

PELIGRO: No use el sistema si se hicieron cambios o modificaciones al volante de dirección. Los cambios o las modificaciones al volante de dirección podrían afectar la funcionalidad o el rendimiento del sistema. Si no sigue estas instrucciones, puede ocasionar la pérdida de control del vehículo, lesiones personales o causar la muerte.

Las precauciones del control de crucero adaptativo se aplican a la centralización del carril, a menos que se indique lo contrario o se contradiga mediante una precaución de centralización del carril. Véase **Precauciones del control de velocidad crucero adaptativo** (página 237).

REQUISITOS DE CENTRALIZACIÓN DE CARRIL

Debe mantener las manos en el volante de dirección en todo momento.

El sistema de centrado de carril solo se activa cuando ocurre lo siguiente:

- El control de crucero adaptativo con centrado de carril está habilitado en su pantalla de información y entretenimiento. Véase **Activación y desactivación de la centralización de carril** (página 247).
- El control de crucero adaptativo con stop and go está activado y configurado.

- El sensor de dirección detecta tus manos en el volante.
- El sistema detecta ambas marcas de carril cuando se conduce por una carretera recta.
- Su vehículo está inicialmente centrado en el carril entre dos líneas visibles.

Nota: *Si el sistema no detecta marcas válidas disponibles en el carril, el sistema permanecerá en espera hasta que haya marcas válidas en el carril.*

LIMITACIONES DE CENTRALIZACIÓN DE CARRIL

Las limitaciones del control de velocidad crucero adaptativo se aplican a la centralización del carril, a menos que se indique lo contrario o se contradiga mediante una limitación de centralización del carril. Véase **Limitaciones del control de velocidad crucero adaptativo** (página 238).

La centralización de carril puede no funcionar correctamente en alguna de las siguientes situaciones:

- La anchura del carril es demasiado estrecha o ancha.
- La curva de la ruta es demasiado pequeña.
- El sistema no detecta las marcas de carril mínimas requeridas ni cuando los carriles se unen o dividen.
- Cuando el esfuerzo de dirección necesario para mantener el centro del carril supera el límite del sistema de centrado del carril.
- Cuando conduzca por zonas en construcción o cuando la carretera se encuentre en obra.
- Si la cámara del parabrisas frontal o el radar frontal están bloqueados.
- Cuando use un neumático de repuesto.
- Las condiciones meteorológicas adversas incluyen, entre otras, el viento fuerte, la lluvia intensa y la niebla.
- Conducir bajo la luz directa del sol.
- Cuando se han realizado modificaciones en el sistema de dirección, incluyendo alteraciones en el volante.
- Al arrastrar un remolque.

Véase **Precauciones de centralización de carril** (página 246).

Nota: *La asistencia a la dirección del sistema es limitada y puede no tener un esfuerzo suficiente para todas las situaciones o condiciones de conducción, como en curvas cerradas o a alta velocidad.*

Nota: *En condiciones excepcionales, el sistema puede desviarse del centro del carril.*

ACTIVACIÓN Y DESACTIVACIÓN DE LA CENTRALIZACIÓN DE CARRIL

Debe mantener las manos en el volante de dirección en todo momento.

Los controles están en el volante.

Presione el botón.

El indicador aparece en el cuadro de instrumentos. Cuando el sistema de centrado de carril esté activo, el color del indicador varía para indicar el estado del sistema.

Puede anular el sistema en cualquier momento si maniobra el vehículo.

Nota: *Se deben cumplir los requisitos de centrado del carril para poder habilitar la función. Véase **Requisitos de centralización de carril** (página 246).*

Activación y desactivación de la centralización de carril

1. Presione el botón en la pantalla táctil.
2. Presione ***Asistencia al conductor***.
3. Presione ***Control de velocidad de crucero***.
4. Presione ***Control de crucero adaptativo***.
5. Activación y desactivación de la centralización del carril.

ALERTAS DE CENTRALIZACIÓN DE CARRIL

Debe mantener las manos en el volante de dirección en todo momento.

Cuando el sistema está activo y no detecta ninguna actividad de conducción durante un tiempo, el sistema lo alerta para que coloque las manos en el volante. Si no reacciona adecuadamente ante las advertencias, el sistema de control de crucero adaptativo con centrado de carril cancelará y disminuirá la velocidad del vehículo a la velocidad de ralentí mientras mantiene el control de la dirección. Véase **Cancelación automática de centralización de carril** (página 248).

El sistema también lo alertará si el vehículo cruza las marcas del carril sin que se detecte actividad de conducción.

Nota: *El sistema podría interpretar un agarre suave o solo tocar levemente el volante como conducción sin manos.*

CANCELACIÓN AUTOMÁTICA DE CENTRALIZACIÓN DE CARRIL

Cuando una condición externa cancela el sistema y sus manos están en el volante, suena un tono y aparece un mensaje en la pantalla del grupo de instrumentos.

Cuando el sistema se cancela debido a alguna condición externa y sus manos no estén en el volante, el sistema emite una alerta inmediata para que usted tome control del vehículo. Si ignora esta alerta, el sistema ralentiza el vehículo mientras mantiene la asistencia de la dirección.cuando haya marcas de carril. Cuando no hay marcas de carril disponibles el vehículo se detiene.

Si su vehículo comienza a disminuir la velocidad después de cancelar el sistema, debe tomar el control total del vehículo. Para volver a activar el control de crucero adaptativo con centrado de carril después de cancelarlo, presione y suelte el botón de reanudación.

La cancelación automática también puede activarse cuando:

- El carril se ensancha o se estrecha demasiado.
- El sistema no puede detectar marcas del carril válidas.
- Las marcas en el carril se cruzan entre sí.
- La curva de la ruta es demasiado pronunciada.

Nota: *Si su vehículo disminuye la velocidad debido a su inactividad dos veces dentro de un ciclo de llave, el sistema se desactiva. Para reiniciar el sistema, cuando el vehículo esté detenido, regrese la palanca selectora a Park (P) y apague el vehículo. A continuación, vuelva a encender el vehículo con su pie en el pedal de freno.*

CANCELACIÓN MANUAL DE CENTRALIZACIÓN DE CARRIL

Cuando realice las siguientes acciones, el control de crucero adaptativo con centrado de carril se cancelará:

- El pedal del freno está siendo presionado.
- El botón de control de crucero adaptativo está apagado en el volante.

El sistema de centrado de carril se suprime momentáneamente cuando se realiza alguna de las siguientes acciones:

- El indicador de la luz direccional está bloqueado o golpeado.
- Usted dirige el vehículo fuera del carril.

INDICADORES DE CENTRALIZACIÓN DE CARRIL

Se enciende cuando activa la función de centralización del carril. El color del indicador cambia para indicar el estado del sistema.

El estado de color gris indica que el sistema está encendido, pero en modo de espera.

El estado de color verde indica que el sistema está activado y que aplica la asistencia a la dirección para mantener el vehículo en el centro del carril.

El estado de color ámbar con un tono acústico y que cambia a gris indica una cancelación automática del sistema.

CONTROL DE VELOCIDAD CRUCERO ADAPTATIVO – SOLUCIÓN DE PROBLEMAS

CONTROL DE VELOCIDAD CRUCERO ADAPTATIVO – MENSAJES DE INFORMACIÓN - VEHÍCULOS CON: CENTRALIZACIÓN DE CARRIL

Nota: *Según las opciones que tenga su vehículo y el tipo de cuadro de instrumentos, algunos mensajes pueden aparecer de forma diferente o no aparecer.*

Mensaje	Acción
Mantener manos en volante	Debe volver a colocar las manos en el volante de dirección y proporcionar una entrada de dirección para cancelar el mensaje.
Asistencia de centrado de carril no disponible	El centrado de carriles no está disponible actualmente, debido a las condiciones que impiden que el sistema se active. Para reiniciar el sistema, cuando el vehículo esté detenido, regrese la palanca selectora a Park (P) y apague el vehículo. A continuación, vuelva a encender el vehículo con su pie en el pedal de freno.
Retome el control	El control de crucero adaptativo con centrado de carril está a punto de cancelarse. Debe tomar inmediatamente el control total del vehículo.
Pise el pedal del acelerador para retomar el control	El control de crucero adaptativo con centrado de carril está en modo de espera. Cuando sea seguro hacerlo, puede reanudar el control de crucero adaptativo con centrado de carril aplicando presión con el pie sobre el pedal del acelerador. Alternativamente, también puede volver a habilitar el control de crucero adaptativo con centrado de carril presionando el botón de reanudar en el volante.

Nota: *El sistema podría abreviar o acortar algunos mensajes según el tipo de tablero que tenga.*

CONTROL DE VELOCIDAD CRUCERO ADAPTATIVO – MENSAJES DE INFORMACIÓN - VEHÍCULOS CON: PARADA Y ARRANQUE

Nota: *Según las opciones que tenga el vehículo y el tipo de cuadro de instrumentos, no todos los mensajes aparecen o están disponibles.*

Mensaje	Acción
Error en piloto automático adaptable	El control de velocidad crucero adaptativo no puede conectarse debido a una falla.
Sensor delantero no alineado	Comuníquese con un concesionario Ford para que revise el funcionamiento y la cobertura del radar.
Piloto automático adaptable no disponible	Hay problemas que evitan que el sistema esté disponible.

Mensaje	Acción
Piloto automático Sensor bloqueado Ver manual	El radar está bloqueado por una mala visibilidad que se debe a condiciones climáticas adversas, hielo, barro o agua adelante del radar. Por lo general, para resolver este problema, puede limpiar el sensor. Debido a la naturaleza de la tecnología del radar, es posible recibir una advertencia de bloqueo sin que haya ninguno. Esto sucede, por ejemplo, cuando maneja en entornos rurales o desérticos dispersos. Una condición falsa de bloqueo se elimina automáticamente, o se elimina después de que reinicia el vehículo.
Piloto automático activo Frenado automático apagado	Seleccionó el control de velocidad crucero normal. El sistema no frena ni reacciona al tráfico.
Piloto automático adaptable. El piloto recupera el control	Se muestra cuando el control de velocidad crucero adaptativo se cancela y usted debe tomar el control.
Piloto automático adaptable. Velocidad muy baja para activar	Se muestra cuando la velocidad del vehículo es demasiado baja como para activar el control de velocidad crucero adaptativo y no hay vehículo adelante dentro del alcance.

QUÉ ES EL CONTROL DEL MODO DE MANEJO

El vehículo cuenta con varios modos de manejo que puede seleccionar para diferentes condiciones de manejo. Según el modo de manejo que seleccione, el sistema ajustará varias configuraciones del vehículo.

CÓMO FUNCIONA EL CONTROL DEL MODO DE MANEJO

El control del modo de manejo adapta la configuración del vehículo para cada modo que seleccione.

Si cambia el modo de manejo, regule el esfuerzo y la sensibilidad de la dirección del sistema de dirección.

El control de estabilidad y de tracción ayuda a su vehículo a controlarse en condiciones adversas o durante maniobras que requieren un alto nivel de rendimiento.

El control del acelerador mejora la respuesta del tren de potencia, los controles de la transmisión se optimizan con los programas de cambios y la configuración de tracción en todas las ruedas se optimiza y ajusta a cada modo.

Cambiar el modo de manejo puede activar o desactivar los diferenciales de bloqueo electrónico.

Cambiar el modo de manejo cambia del modo de tracción en las cuatro ruedas al ajuste predeterminado para el modo de manejo seleccionado.

Nota: *El sistema cuenta con verificaciones de diagnóstico que constantemente controlan el sistema para garantizar el funcionamiento adecuado. Si un modo no está disponible debido a una falla del sistema, el sistema del modo de manejo se ajusta por defecto a normal. Cuando el sistema se ajusta por defecto a normal, los ajustes de la línea de transmisión siguen siendo los mismos que antes de la falla del sistema.*

Nota: *Su vehículo vuelve al modo normal cada vez que se enciende. Si apaga el vehículo en un modo de tracción que no sea el normal, al momento del arranque, la pantalla del cuadro de instrumentos muestra un mensaje emergente que le pregunta si le gustaría regresar al último modo de conducción que usó. Si selecciona "Sí" en el mensaje emergente, el vehículo regresará al último modo de conducción seleccionado y al ajuste del sistema de transmisión predeterminado de las cuatro ruedas asociado con ese modo de tracción. Si selecciona "No", el vehículo permanece en modo normal y en el ajuste del sistema de transmisión predeterminado de las cuatro ruedas asociado con ese modo de tracción. Si no selecciona ni "sí" ni "no", el mensaje emergente desaparece, su vehículo permanece en modo normal y el ajuste tracción en las cuatro ruedas permanece en su último ajuste utilizado.*

SELECCIÓN DE UN MODO DE MANEJO (SI ESTÁ EQUIPADO)

Gire el control de modo de manejo en la consola central para seleccionar o cambiar un modo de manejo.

Nota: *Los íconos del botón pueden variar según el vehículo.*

SELECCIÓN DE UN MODO DE MANEJO

Presione el botón que se encuentra en la consola central. Presionar por primera vez activa el menú de selección de modo de conducción en la pantalla. Las pulsaciones posteriores cambiarán el modo de conducción seleccionado.

Nota: *Los íconos del botón pueden variar según el vehículo.*

Nota: *Los cambios de modo no están disponibles cuando su vehículo está desactivado o cuando la transmisión está en marcha atrás (R).*

MODO DE CONDUCCIÓN (SI ESTÁ EQUIPADO)

ECO

Para un manejo eficiente. Este modo sirve para lograr la máxima eficiencia del combustible y aumentar la autonomía.

Según las opciones del vehículo, la tracción automática en las cuatro ruedas (4A) o la tracción en dos ruedas en el rango alto (2H) es el modo predeterminado para la tracción en las cuatro ruedas. La tracción en las cuatro ruedas de rango bajo (4L) no se puede seleccionar en el modo eco.

El diferencial del bloqueo electrónico trasero está disponible por debajo de 40 km/h.

BARRO/SURCOS

Para un manejo todoterreno. Este modo mejora el rendimiento del vehículo para recorrer terrenos con barro, con surcos o disparejos.

La tracción alta en las cuatro ruedas (4H) es el modo predeterminado de tracción en las cuatro ruedas. La tracción en las cuatro ruedas en el rango bajo (4L) se puede seleccionar en el modo barro o surcos. Según las opciones del vehículo, la tracción automática en las cuatro ruedas (4A) o la tracción en dos ruedas en el rango alto (2H) no se pueden seleccionar en el modo para barro o surcos.

El diferencial del bloqueo electrónico trasero se activa en el modo de barro o surcos y está disponible a cualquier velocidad en todos los modos seleccionables de tracción en las cuatro ruedas.

Nota: *No use este modo al manejar en pavimento duro y seco. Esto podría producir vibraciones, el atascamiento de la transmisión y un posible desgaste excesivo de los neumáticos y del vehículo, dependiendo de la selección del modo de tracción en las cuatro ruedas.*

NORMAL

Para el manejo de todos los días. Este modo es el equilibrio perfecto entre emoción, comodidad y conveniencia. Este es el modo predeterminado después de cada ciclo de encendido; los ajustes de la línea de transmisión siguen siendo los mismos que antes del ciclo de encendido.

Según las opciones del vehículo, la tracción automática en las cuatro ruedas (4A) o la tracción en dos ruedas en el rango alto (2H) es el modo predeterminado para la tracción en las cuatro ruedas. El modo de tracción en todas las ruedas está disponible en el modo normal.

El diferencial del bloqueo electrónico trasero está disponible por debajo de 40 km/h.

Nota: *El diferencial del bloqueo electrónico trasero está disponible en todas las velocidades con tracción en las cuatro ruedas en el rango bajo (4L).*

ARENA

Para un manejo todoterreno en arena suave y seca o nieve profunda. Este modo puede ayudarlo a sacar al vehículo atascado en arena o nieve profunda.

La tracción alta en las cuatro ruedas (4H) es el modo predeterminado de tracción en las cuatro ruedas. La tracción en las cuatro ruedas en el rango bajo (4L) se puede seleccionar en el modo para arena. Según las opciones del vehículo, la tracción automática en las cuatro ruedas (4A) o la tracción en dos ruedas en el rango alto (2H) no se pueden seleccionar en el modo para arena.

El diferencial del bloqueo electrónico trasero se activa en el modo para arena y está disponible a cualquier velocidad en todos los modos seleccionables de tracción en las cuatro ruedas.

Nota: *No use este modo al manejar en pavimento duro y seco. Esto podría producir vibraciones, el atascamiento de la transmisión y un posible desgaste excesivo de los neumáticos y del vehículo, dependiendo de la selección del modo de tracción en las cuatro ruedas.*

Nota: *El modo para arena no está pensado para usar sobre superficies firmes ni resbaladizas, como rutas pavimentadas cubiertas de nieve o congeladas. Para superficies resbaladizas y firmes, active el modo resbaladizo.*

RESBALADIZO

Para condiciones menos favorables, como nieve o hielo. Este modo se puede usar para atravesar terrenos en los que una superficie firme está cubierta de material suelto o resbaladizo. El modo Resbaladizo reduce la respuesta del acelerador y optimiza los cambios de marchas en superficies resbaladizas.

Según las opciones del vehículo, la tracción automática en las cuatro ruedas (4A) o la tracción en las cuatro ruedas en el rango alto (4H) es el modo predeterminado para la tracción en las cuatro ruedas. Cuando el modo de tracción automática en las cuatro ruedas (4A) es el predeterminado, la tracción en dos ruedas en el rango alto (2H) no está disponible.

El diferencial del bloqueo electrónico trasero está disponible por debajo de 40 km/h.

Nota: *El diferencial del bloqueo electrónico trasero está disponible en todas las velocidades con tracción en las cuatro ruedas en el rango bajo (4L).*

Nota: *No utilice este modo en pavimento duro mientras esté en tracción en las cuatro ruedas en el rango alto (4H) o bajo (4L). Esto podría producir vibraciones, el atascamiento de la transmisión y un posible desgaste excesivo de los neumáticos y del vehículo, dependiendo de la selección del modo de tracción en las cuatro ruedas.*

REMOLQUE/ARRASTRE

Para un mejor funcionamiento de la transmisión cuando se arrastra un remolque o se transporta una carga pesada. Este modo mueve marchas ascendentes a velocidades más altas para reducir la frecuencia de los cambios de transmisión.

Este modo también proporciona el freno del motor en todas las marchas hacia adelante, lo que reduce la velocidad de su vehículo y le ayuda a controlarlo al descender por una pendiente. El frenado que proporciona en marchas descendentes varía según la presión que aplique al pedal del freno.

La tracción automática en las cuatro ruedas (4A) es el modo de tracción en las cuatro ruedas predeterminado cuando la tracción automática en las cuatro ruedas (4A) está disponible. De lo contrario, este modo no ingresa por defecto en el modo de tracción en las cuatro ruedas y mantiene la selección previa. Todos los modos de tracción en las cuatro ruedas pueden seleccionarse en el modo remolque/arrastre.

El sistema sintoniza la dirección para realzar la comodidad de conducción al remolcar o transportar cargas pesadas.

El diferencial del bloqueo electrónico trasero está disponible por debajo de 40 km/h.

Nota: *El diferencial del bloqueo electrónico trasero está disponible en todas las velocidades con tracción en las cuatro ruedas en el rango bajo (4L).*

CÓMO FUNCIONA EL LIMITADOR DE VELOCIDAD

El sistema le permite programar una velocidad a la cual el vehículo se limitará. La velocidad programada determina la velocidad máxima del vehículo. Si es necesario, puede superar temporalmente la velocidad programada, como en el sobrepaso.

Los controles están en el volante.

PRECAUCIONES DEL LIMITADOR DE VELOCIDAD

PELIGRO: Cuando vaya cuesta abajo, la velocidad del vehículo puede aumentar por encima de la velocidad programada. El sistema no aplicará los frenos, pero mostrará una advertencia. Si no sigue esta advertencia, podría resultar en lesiones personales graves o causar la muerte.

ACTIVACIÓN Y DESACTIVACIÓN DEL LIMITADOR DE VELOCIDAD

LIM Presione para encender el sistema.

El sistema se activa con la velocidad actual del vehículo como la velocidad establecida. Vuelva a presionar para apagar el sistema.

CONFIGURACIÓN DEL LÍMITE DE LA VELOCIDAD

SET+ SET- Presione con el limitador en modo de espera para programarlo a la velocidad actual del vehículo. La limitación de velocidad está activa y el símbolo en el cuadro de instrumentos se muestra de color verde.

CAMBIO DEL LÍMITE DE LA VELOCIDAD PROGRAMADA

SET+ SET- Puede ajustar la velocidad programada en incrementos pequeños o grandes. Presione el botón de alternancia una vez hacia arriba o hacia abajo para ajustar la velocidad programada en incrementos pequeños. Mantenga presionado el botón de alternancia hacia arriba o hacia abajo para ajustar la velocidad programada en incrementos grandes.

CANCELACIÓN DEL LÍMITE DE LA VELOCIDAD PROGRAMADA

Presione para cancelar el limitador y ponerlo en modo de espera. El símbolo en el cuadro de instrumentos se muestra de color gris.

REANUDACIÓN DEL LÍMITE DE LA VELOCIDAD PROGRAMADA

Presione para volver a activar el limitador. El símbolo en el cuadro de instrumentos se muestra de color verde.

EXCESO INTENCIONAL DEL LÍMITE DE LA VELOCIDAD PROGRAMADA

Presione con firmeza el acelerador para apagar el sistema temporalmente. El sistema se reactivará una vez que la velocidad del vehículo sea menor a la programada.

INDICADORES DEL LIMITADOR DE VELOCIDAD

LIM Se ilumina en el cuadro de instrumentos cuando el sistema se activa o está en modo de espera.

ADVERTENCIAS SONORAS DEL LIMITADOR DE VELOCIDAD

Si excede la velocidad programada de manera accidental, el indicador de velocidad programada parpadeará y sonará un tono de advertencia.

Si excede la velocidad programada de manera intencional, solo parpadeará el indicador de velocidad programada.

QUÉ ES EL SISTEMA DE MANTENIMIENTO DE CARRIL

El sistema de mantenimiento de carril lo alerta mediante la ayuda de dirección temporal o la vibración del volante de dirección cuando detecta una desviación no intencional del carril.

CÓMO FUNCIONA EL SISTEMA DE MANTENIMIENTO DE CARRIL

El sistema de mantenimiento de carril usa una cámara orientada hacia delante montada en el parabrisas para monitorear el movimiento del vehículo en el carril.

Cuando la cámara detecta un desvío del carril, el sistema de mantenimiento de carril alerta al conductor mediante la vibración del volante de dirección o lo ayuda con una pequeña maniobra para mover el vehículo nuevamente hacia el carril.

El conductor puede elegir entre tres modos:

- Alerta (si está equipado)
- Asistencia
- Alerta y asistencia

PRECAUCIONES DEL SISTEMA DE MANTENIMIENTO DE CARRIL

PELIGRO: Usted es responsable de controlar el vehículo en todo momento. El sistema está diseñado para brindar asistencia y no lo exime de su responsabilidad de manejar con el debido cuidado y atención. Si no sigue estas instrucciones, puede ocasionar la pérdida de control del vehículo, lesiones personales o causar la muerte.

PELIGRO: El sistema no funcionará si el sensor no puede seguir las marcas del carril.

PELIGRO: El sensor puede identificar las marcas del carril de forma incorrecta al igual que otras estructuras u objetos. Esto puede ocasionar una advertencia errónea o falsa.

PELIGRO: Es posible que el sistema no funcione cuando hace frío o en condiciones climáticas adversas. La lluvia, la nieve y el rocío pueden limitar el rendimiento del sensor.

PELIGRO: El sistema puede no funcionar adecuadamente si el sensor está bloqueado. Mantenga el parabrisas sin obstrucciones.

PELIGRO: En caso de que se produzca algún daño en el área próxima al sensor, haga revisar su vehículo lo antes posible.

PELIGRO: Es posible que el sistema no funcione correctamente si su vehículo tiene un kit de suspensión no aprobado por nosotros.

PELIGRO: Las grandes diferencias de iluminación externa pueden limitar el desempeño del sensor.

LIMITACIONES DEL SISTEMA DE MANTENIMIENTO DE CARRIL

El sistema de mantenimiento de carril solo funciona cuando la velocidad del vehículo es superior a 64 km/h.

El sistema funciona cuando la cámara puede detectar al menos una marca en el carril.

Nota: *Cuando selecciona el modo Asistencia o Alerta y Asistencia y el sistema no detecta ninguna actividad de manejo en corto período, el sistema lo alertará para que ponga las manos en el volante. El sistema puede interpretar un agarre suave o solo tocar el volante como conducción sin manos.*

Es posible que el sistema de mantenimiento de carril no funcione correctamente en alguna de las siguientes condiciones:

- El sistema de mantenimiento de carril no detecta al menos una marca en el carril.
- Usted activa las luces direccionales.
- Usted aplica dirección directa, acelera rápido o frena bruscamente.
- La velocidad del vehículo es inferior a 64 km/h.
- El sistema antibloqueo de frenos, de control de estabilidad o de control de tracción se activa.
- El carril es demasiado angosto.
- Algo oscurece la cámara o no puede detectar las marcas en el carril debido a condiciones meteorológicas, del tráfico o del vehículo.
- Entrar o salir de curvas pronunciadas a altas velocidades.

Es posible que el sistema de mantenimiento de carril no pueda corregir la posición del carril en alguna de las siguientes condiciones:

- Vientos fuertes.
- Rutas irregulares.
- Cargas pesadas o mal distribuidas.
- Presión incorrecta de los neumáticos.

ACTIVACIÓN Y DESACTIVACIÓN DEL SISTEMA DE MANTENIMIENTO DE CARRIL

Para activar el sistema de mantenimiento de carril, presione el botón en el volante de dirección.

Para desactivar el sistema de mantenimiento de carril, presione el botón nuevamente.

Nota: *Cuando activa o desactiva el sistema, aparece un mensaje en la pantalla de información y entretenimiento que muestra el estado.*

Nota: *El sistema guarda la configuración de activación o desactivación hasta que se modifica de manera manual, a menos que se detecte una MyKey™. Si el sistema detecta una llave MyKey™, vuelve a la última configuración para dicha MyKey™.*

Nota: *Si el sistema detecta una MyKey™, presionar el botón no afecta el estado de activación o desactivación del sistema. Solo puede cambiar el modo y la configuración de la intensidad.*

ACTIVACIÓN DEL MODO DEL SISTEMA DE MANTENIMIENTO DE CARRIL

El sistema de mantenimiento de carril tiene tres configuraciones diferentes que puede visualizar o ajustar con la pantalla de información.

- Alerta (si está equipado)
- Asistencia
- Alerta y asistencia

El sistema guarda permanentemente la última selección conocida para cada una de las configuraciones.

Para cambiar el modo del sistema de mantenimiento de carril:

1. Presione el botón en la pantalla táctil.
2. Presione ***Asistencia al conductor***.
3. Presione ***Sistema de mantenimiento de carril***.
4. Presione ***Modo de mantenimiento de carril***.
5. Seleccione una configuración.

Nota: *El sistema recuerda la última configuración cuando enciende el vehículo.*

CONFIGURACIÓN DEL SISTEMA DE MANTENIMIENTO DE CARRIL

Ajuste de la intensidad de la vibración del volante de dirección

1. Presione el botón en la pantalla táctil.
2. Presione ***Asistencia al conductor***.
3. Presione ***Sistema de mantenimiento de carril***.
4. Presione ***Intensidad de mantenimiento de carril***.
5. Seleccione una configuración.

Nota: *Esta configuración no se encuentra disponible en todos los modos.*

MODO ALERTA (SI ESTÁ EQUIPADO)

QUÉ ES EL MODO ALERTA

El modo alerta genera una vibración en el volante de dirección cuando se detecta una desviación no intencional del carril.

CÓMO FUNCIONA EL MODO ALERTA

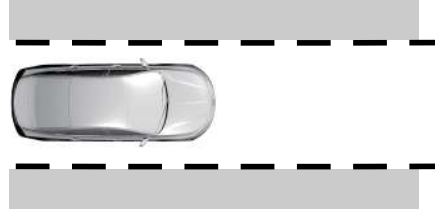

Cuando está en modo alerta, el sistema de mantenimiento de carril lo alerta al hacer vibrar el volante de dirección. La intensidad de la vibración se configura mediante el menú del sistema de mantenimiento de carril.

MODO ASISTENCIA

QUÉ ES EL MODO ASISTENCIA

El modo asistencia brinda asistencia temporal para la dirección hacia el centro del carril.

CÓMO FUNCIONA EL MODO ASISTENCIA

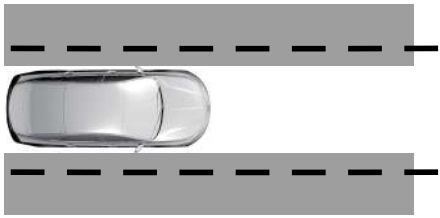

El sistema de mantenimiento de carril lo ayuda cuando ocurre una desviación del carril no intencional. El sistema proporciona una pequeña maniobra para mover el vehículo hacia el centro del carril.

MODO ALERTA Y ASISTENCIA

QUÉ ES EL MODO ALERTA Y ASISTENCIA

El modo Alerta y asistencia usa varias funciones para mantenerlo en el carril. En primer lugar, el sistema proporciona una pequeña maniobra para que el vehículo regrese al centro del carril. Si el vehículo se mueve demasiado lejos del centro del carril, el sistema lo alerta con una vibración en el volante de dirección.

CÓMO FUNCIONA EL MODO ALERTA Y ASISTENCIA

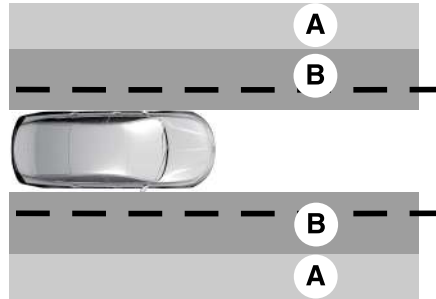

A Alerta.

B Asistencia.

El sistema de mantenimiento de carril detecta una desviación del carril y proporciona asistencia cuando el vehículo ingresa a **B** y aplica la alerta de advertencia adicional si ingresa a **A**.

INDICADORES DEL SISTEMA DE MANTENIMIENTO DE CARRIL

Si activa el sistema de mantenimiento de carril, aparece un gráfico con marcas del carril en la pantalla del cuadro de instrumentos.

Cuando desactiva el sistema, los gráficos de las marcas del carril no se muestran.

Nota: *Aún se puede visualizar el gráfico del vehículo visto desde arriba si el control de velocidad crucero adaptativo está habilitado.*

Mientras el sistema de mantenimiento de carril esté activo, el color de las marcas del carril cambia para indicar el estado del sistema.

Gris	Verde	Naranja	Rojo
Indica que el sistema no se encuentra disponible temporalmente para suministrar una advertencia o intervención del lado indicado.	Indica que el sistema puede o está en condiciones de suministrar una advertencia o intervención del lado indicado.	Indica que el sistema está llevando a cabo o acaba de realizar una intervención de asistencia de mantenimiento de carril.	Indica que el sistema está emitiendo o acaba de emitir una alerta de advertencia de mantenimiento de carril.

ASISTENCIA DE PUNTO CIEGO

QUÉ ES LA ASISTENCIA DE PUNTO CIEGO

La asistencia de punto ciego es una extensión del sistema de mantenimiento de carril.

Puede ayudarle a identificar vehículos adyacentes durante un cambio de carril.

La asistencia de punto ciego proporciona una advertencia de punto ciego y asistencia de dirección para ayudar durante los cambios de carril.

CÓMO FUNCIONA LA ASISTENCIA DE PUNTO CIEGO

Active y desactive el sistema con el botón del sistema de mantenimiento de carril en el volante.

Durante los cambios de carril, el diseño de la función de asistencia de punto ciego detecta vehículos que están en tu punto ciego o que se acercan a él y proporciona una advertencia, además de asistencia de dirección para dirigir tu vehículo de regreso a tu carril.

Cuando está activo, este sistema funciona con o sin el uso de las señales de giro y las luces intermitentes de peligro.

Debe mantener las manos en el volante de dirección en todo momento.

LIMITACIONES DE LA ASISTENCIA DE PUNTO CIEGO

Todas las limitaciones del sistema presentes en el sistema de mantenimiento de carril básico también se aplican a la asistencia de puntos ciegos.

El asistente de punto ciego no funciona en las siguientes condiciones:

- No se detectan marcas del carril.
- Uno o ambos sensores de radar trasero se bloquean o fallan.
- Anexar portabicicletas y estantes de carga pueden generar alertas falsas debido a la obstrucción del sensor.

La asistencia de punto ciego podría tener dificultades para detectar peligros en las siguientes condiciones:

- Si un vehículo se aproxima en un carril adyacente a una velocidad relativa mayor que la de su vehículo.
- Condiciones climáticas adversas que obstruyen los sensores.

INDICADORES DE ASISTENCIA DE PUNTO CIEGO

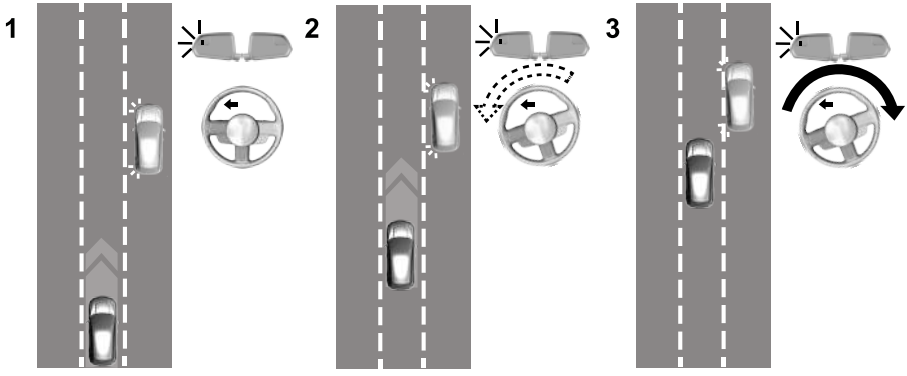

La luz de advertencia de asistencia para mantenerse en el carril o la marca de carril roja en la pantalla del cuadro de instrumentos indican la activación de la asistencia de punto ciego. Además, el indicador de alerta del sistema de información de puntos ciegos parpadea en el espejo exterior del mismo lado que la detección. Véase **Sistema de información del punto ciego** (página 269).

ASISTENCIA DE PUNTO CIEGO CON COBERTURA DE REMOLQUE

QUÉ ES LA ASISTENCIA DE PUNTO CIEGO CON COBERTURA DE REMOLQUE

La asistencia de punto ciego con cobertura de remolque es una extensión del sistema de mantenimiento de carril.

Puede ayudarle a identificar vehículos adyacentes durante un cambio de carril.

La asistencia de punto ciego proporciona una advertencia de punto ciego y asistencia de dirección para ayudar durante los cambios de carril.

Al acoplar un remolque, asegúrese de haber configurado correctamente los ajustes de cobertura del remolque.

CÓMO FUNCIONA LA ASISTENCIA DE PUNTO CIEGO CON COBERTURA DE REMOLQUE

Active y desactive el sistema con el botón del sistema de mantenimiento de carril en el volante.

Durante los cambios de carril, el diseño de la función de asistencia de punto ciego detecta vehículos que están en tu punto ciego o que se acercan a él y proporciona una advertencia, además de asistencia de dirección para dirigir tu vehículo de regreso a tu carril.

Si se conecta un remolque compatible, la función se reduce solo a detectar vehículos a ambos lados del suyo y del remolque, extendiéndose hacia atrás desde los espejos exteriores hasta el final de su remolque.

Cuando está activo, este sistema funciona con o sin el uso de indicadores de dirección y luces intermitentes de peligro.

Debe mantener las manos en el volante de dirección en todo momento.

ASISTENCIA DE PUNTO CIEGO CON LIMITACIONES DE COBERTURA DE REMOLQUE

Todas las limitaciones del sistema presentes en el sistema de mantenimiento de carril básico también se aplican a la asistencia de puntos ciegos.

El asistente de punto ciego no funciona en las siguientes condiciones:

- El sistema no detecta las marcas del carril.
- Uno o ambos sensores de radar trasero se bloquean o fallan.
- No ha configurado correctamente el remolque acoplado en los menús de arrastre del remolque o ha enganchado un remolque que no es compatible. El sistema solo es compatible con remolques de determinadas formas y dimensiones.

Nota: *La asistencia de punto ciego con cobertura de remolque podría reducir el rendimiento si se encuentra presente alguna de las limitaciones anteriores.*

La asistencia de punto ciego podría tener dificultades para detectar peligros en las siguientes condiciones:

- Si un vehículo se aproxima en un carril adyacente a una velocidad relativa mucho mayor que la de su vehículo.
- Hay condiciones climáticas adversas que obstruyen los sensores.
- Anexar portabicicletas y estantes de carga pueden generar alertas falsas debido a la obstrucción del sensor.

ASISTENCIA DE PUNTO CIEGO CON INDICADORES DE COBERTURA DE REMOLQUE

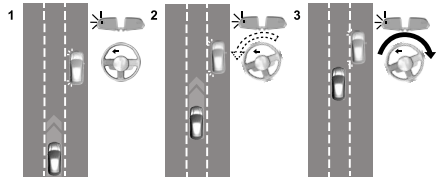

La luz de advertencia de asistencia para mantenerse en el carril o la marca de carril roja en la pantalla del cuadro de instrumentos indican la activación de la asistencia de punto ciego. Además, el indicador de alerta del sistema de información de puntos ciegos parpadea en el espejo exterior del mismo lado que la detección. Véase **Sistema de información del punto ciego** (página 269).

Mensajes de información de Blind Spot Assist

Mensaje	Acción
Asistencia para punto ciego no disponible Remolque conectado	Aparece si engancha un remolque al vehículo con el sistema de información del punto ciego apagado o si no ha configurado el remolque.
Asistencia para punto ciego no disponible Sensor lateral bloqueado	Muestra si sus sensores del sistema de información del punto ciego están bloqueados.
Falla en el sistema de asistencia para punto ciego	El sistema detectó un error que requiere atención. Haga revisar su vehículo tan pronto como sea posible.
Falla en módulo de freno de remolque	No hay comunicación con el módulo de remolque. La asistencia de punto ciego está desactivada hasta que se repare la falla.
Falla en módulo luz de remolque Ver manual	No hay comunicación con el módulo de remolque. La asistencia de punto ciego está desactivada hasta que se repare la falla.
Cámara delantera averiada Requiere servicio	Falla de la cámara delantera. La asistencia de punto ciego está desactivada hasta que se repare la falla.

SISTEMA DE MANTENIMIENTO DE CARRIL – SOLUCIÓN DE PROBLEMAS

SISTEMA DE MANTENIMIENTO DE CARRIL – MENSAJES DE INFORMACIÓN

Mensaje	Acción
Sistema para mantener carril, averiado Requiere servicio	Se ha producido una falla en el sistema. Haga revisar su vehículo tan pronto como sea posible.
Cámara delantera no disponible temporalmente	El sistema ha detectado una condición que provocó que este no se encuentre disponible temporalmente.
Cámara delant. Baja visibilidad Limpie cubierta	El sistema ha detectado una condición que requiere que limpie el parabrisas para que funcione correctamente.
Cámara delant. averiada Requiere servicio	Se ha producido una falla en el sistema. Haga revisar su vehículo tan pronto como sea posible.
Mantener manos en volante	El sistema le solicita que mantenga las manos en el volante de dirección.

SISTEMA DE MANTENIMIENTO DE CARRIL – PREGUNTAS FRECUENTES

¿Por qué la función no está disponible (las marcas del carril están en gris) si puedo ver las marcas del carril en el camino?
La velocidad de su vehículo es inferior a 65 km/h.
El sol brilla directamente en el lente de la cámara.
Se realizó un cambio de carril rápido e intencional.
El vehículo permanece demasiado cerca de las marcas del carril durante un intervalo prolongado.
Manejo a alta velocidad en curvas.
La última alerta de advertencia o intervención de asistencia se activó hace un momento.
Marcas de carril ambiguas, por ejemplo, en zonas en construcción.
Rápida transición en las condiciones de iluminación, de claro a oscuro o de oscuro a claro.
Desplazo repentino de marcas del carril.
ABS o AdvanceTrac™ activos.
Hay una cámara bloqueada debido a la suciedad, niebla, escarcha o agua presente en el parabrisas.
Está manejando demasiado cerca al vehículo que se encuentra adelante de usted.
Alternancia entre presencia de marcas del carril y ausencia de marcas o viceversa.
Hay agua estancada en el camino.
Marcas del carril apenas visibles, por ejemplo, marcas amarillas parciales en caminos pavimentados.
El ancho del carril es demasiado ancho o angosto.
No ha calibrado la cámara luego de un cambio de parabrisas.
Manejo en caminos estrechos o irregulares.

¿Por qué el vehículo no regresa hacia el medio del carril, como es de esperarse, en el modo de Asistencia o de Asistencia y alerta?
Hay viento cruzado.
Hay una gran inclinación del camino.
Terreno irregular, surcos o aceras.
Carga pesada mal distribuida en el vehículo o presión de inflado de neumático inadecuada.
Cambió los neumáticos o modificó la suspensión.

QUÉ ES EL SISTEMA DE INFORMACIÓN DEL PUNTO CIEGO

El sistema de información del punto ciego detecta vehículos que se encuentran en la zona de punto ciego.

CÓMO FUNCIONA EL SISTEMA DE INFORMACIÓN DEL PUNTO CIEGO

El sistema de información del punto ciego usa sensores en ambos lados del vehículo y detecta objetos en la parte trasera desde los espejos exteriores a 4 m aproximadamente más allá del paragolpe trasero. El área de detección se extiende aproximadamente 18 m más allá del paragolpes trasero cuando la velocidad del vehículo es superior a 48 km/h para avisarle de vehículos que se acercan más rápido.

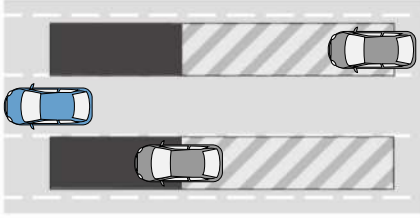

PRECAUCIONES DEL SISTEMA DE INFORMACIÓN DEL PUNTO CIEGO

PELIGRO: No use el sistema de información del punto ciego como reemplazo de los espejos interiores y exteriores o mirar sobre los hombros antes de cambiar de carril. El sistema de información del punto ciego no reemplaza el manejo cuidadoso.

PELIGRO: El sistema puede no funcionar correctamente durante condiciones climáticas adversas; por ejemplo, si nieva, está helando, llueve intensamente o hay rocío. Siempre maneje con el debido cuidado y atención. Si no lo hace, se puede producir un choque.

Nota: *El sistema de información del punto ciego no previene el contacto con otros vehículos. No detecta vehículos estacionados, peatones, animales u otras infraestructuras.*

LIMITACIONES DEL SISTEMA DE INFORMACIÓN DEL PUNTO CIEGO

El sistema de información del punto ciego no funciona en estacionamiento (P) o en marcha atrás (R).

Es posible que el sistema no le avise si un vehículo atraviesa rápidamente la zona de detección.

REQUISITOS DEL SISTEMA DE INFORMACIÓN DEL PUNTO CIEGO

Vehículos con transmisión automática

El sistema de información del punto ciego se activa cuando ocurre lo siguiente:

- Enciende el vehículo.
- Cambia a directa (D).
- La velocidad del vehículo es mayor a 10 km/h.

Nota: *El sistema no funciona en marcha atrás (R) ni en estacionamiento (P).*

Vehículos con Transmisión manual

El sistema de información del punto ciego se activa cuando ocurre lo siguiente:

- Enciende el vehículo.
- La velocidad del vehículo es mayor a 10 km/h.

Nota: *El sistema no funciona en marcha atrás (R).*

ACTIVACIÓN Y DESACTIVACIÓN DEL SISTEMA DE INFORMACIÓN DEL PUNTO CIEGO

1. Presione el botón en la pantalla táctil.
2. Presione ***Asistencia al conductor***.
3. Active o desactive ***Sistema de info. de punto ciego***.

Nota: *Algunos vehículos pueden no tener la capacidad de encender o apagar esta función.*

Cuando desactiva el sistema de información del punto ciego, se enciende una luz de advertencia. Cuando activa o desactiva el sistema, los indicadores de alerta parpadean dos veces.

Nota: *El sistema recuerda la última configuración cuando enciende el vehículo.*

Para apagar el sistema de manera permanente, consulte a un concesionario Ford.

UBICACIÓN DE LOS SENSORES DEL SISTEMA DE INFORMACIÓN DEL PUNTO CIEGO

Los sensores se encuentran en la luz del freno en ambos lados del vehículo.

Nota: *Mantenga los sensores sin nieve, hielo ni grandes acumulaciones de suciedad.*

Nota: *No cubra los sensores con adhesivos para paragolpe, compuestos de reparación ni otros objetos.*

Nota: *Los portabicicletas y portacargas provocarán falsas alertas debido a la obstrucción del sensor. Le recomendamos desactivar la función cuando use un portabicicletas o portacargas.*

Nota: *Los sensores bloqueados pueden afectar la precisión del sistema.*

Si los sensores se bloquean, aparecerá un mensaje en la pantalla del tablero de instrumentos. Véase **Sistema de información del punto ciego – Mensajes de información** (página 271). Los indicadores de alerta se iluminarán, pero el sistema no lo alertará a usted.

INDICADORES DEL SISTEMA DE INFORMACIÓN DEL PUNTO CIEGO

Cuando el sistema de información del punto ciego detecta un vehículo, un indicador de alerta se ilumina en el espejo exterior en el lado del vehículo que se aproxima. Si enciende la luz direccional de ese lado del vehículo, el indicador de alerta parpadea.

SISTEMA DE INFORMACIÓN DEL PUNTO CIEGO – SOLUCIÓN DE PROBLEMAS

SISTEMA DE INFORMACIÓN DEL PUNTO CIEGO – LUCES DE ADVERTENCIA

Si el sistema detecta una falla, se enciende en el cuadro de instrumentos y aparece un mensaje en la pantalla del cuadro de instrumentos. Haga revisar el vehículo tan pronto como sea posible.

SISTEMA DE INFORMACIÓN DEL PUNTO CIEGO – MENSAJES DE INFORMACIÓN

Mensaje	Acción
Falla en el sistema de punto ciego	Se ha producido una falla en el sistema. Haga revisar su vehículo tan pronto como sea posible.
Punto ciego no disponible Sensor bloqueado Ver manual	Algo está bloqueando los sensores. Limpie los sensores.
Alerta sistema punto ciego desactivada Modo remolque	El sistema se apaga automáticamente y muestra este mensaje cuando usted conecta un remolque al vehículo que no tiene un sistema de punto ciego de remolque o cuando desactiva dicho sistema mediante la pantalla táctil.

Nota: *Al conectar un remolque, es posible que el sistema lo detecte y que apague el sistema. Si el sistema no se desactiva automáticamente, desactive manualmente el sistema de información del punto ciego. Si está equipado con punto ciego con enganche de remolque, se le pedirá que configure un remolque que permita que la característica funcione con dicho remolque.*

QUÉ ES EL ALERTA DE TRÁFICO CRUZADO

El sistema le advierte sobre vehículos que se aproximan de los lados detrás de su vehículo cuando cambia a marcha atrás (R).

CÓMO FUNCIONA EL ALERTA DE TRÁFICO CRUZADO

La alerta de tráfico cruzado detecta vehículos que se acercan a una velocidad entre 6–60 km/h. La cobertura disminuye cuando los sensores están parcial, mayor o totalmente obstruidos.

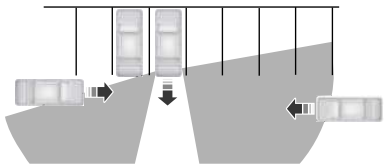

El sensor del lado izquierdo solo está parcialmente obstruido y la zona de cobertura del lado derecho está maximizada.

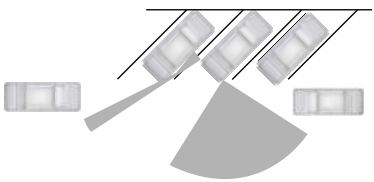

La zona de cobertura también disminuye cuando se estaciona en ángulos estrechos. El sensor del lado izquierdo está mayormente obstruido y la zona de cobertura en ese lateral es muy reducida.

Nota: *Retroceder lentamente ayuda a aumentar el área de cobertura y la efectividad.*

PRECAUCIONES DE ALERTA DE TRÁFICO CRUZADO

PELIGRO: No utilice el sistema de alerta de tráfico cruzado como reemplazo de los espejos interiores y exteriores o mirar sobre los hombros antes de retroceder en un espacio de estacionamiento. El sistema de alerta de tráfico cruzado no reemplaza la conducción cuidadosa.

PELIGRO: El sistema puede no funcionar correctamente durante condiciones climáticas adversas; por ejemplo, si nieva, está helando, llueve intensamente o hay rocío. Siempre maneje con el debido cuidado y atención. Si no lo hace, se puede producir un choque.

LIMITACIONES DE ALERTA DE TRÁFICO CRUZADO

Es posible que el sistema no funcione correctamente en alguna de las siguientes situaciones:

- Algo está bloqueando los sensores.
- Hay vehículos estacionados de forma adyacente u objetos que obstruyen los sensores.
- Los vehículos se acercan a velocidades menores que 6 km/h o mayores que 60 km/h.
- La velocidad del vehículo es mayor que 12 km/h.
- Sale en marcha atrás de un espacio de para estacionar en ángulo.

Limitaciones de alerta de tráfico cruzado con un remolque enganchado

El sistema permanece encendido cuando engancha un remolque en vehículos con un sistema de información de punto ciego con enganche para remolque en las siguientes condiciones:

- Engancha un remolque.
- El remolque es un portabicicletas o una plataforma de carga con una longitud máxima de 1 m.
- Establece la longitud del remolque para que sea de 1 m en la pantalla del cuadro de instrumentos.

Nota: *Es posible que el sistema no funcione correctamente al arrastrar un remolque. En los vehículos con módulo de enganche para remolque y barra de remolque aprobados por el fabricante, el sistema se apagará cuando enganche un remolque. En los vehículos con módulo de enganche para remolque o barra de remolque no originales, le recomendamos que apague el sistema cuando enganche un remolque.*

ACTIVACIÓN Y DESACTIVACIÓN DEL ALERTA DE TRÁFICO CRUZADO

1. Presione el botón en la pantalla táctil.
2. Presione ***Asistencia al conductor***.
3. Active o desactive ***Alerta de tráfico cruzado***.

Cuando activa o desactiva el sistema, los indicadores de alerta parpadean dos veces.

Nota: *El sistema se activa cada vez que arranca su vehículo. Para apagar el sistema de manera permanente, consulte a un concesionario Ford.*

UBICACIÓN DE LOS SENSORES DEL ALERTA DE TRÁFICO CRUZADO

Los sensores se encuentran en la luz del freno en ambos lados del vehículo.

Nota: *Mantenga los sensores sin nieve, hielo ni grandes acumulaciones de suciedad.*

Nota: *No cubra los sensores con adhesivos para paragolpe, compuestos de reparación ni otros objetos.*

Nota: *Los sensores bloqueados pueden afectar la precisión del sistema.*

Si hay algo que bloquea los sensores, puede aparecer un mensaje en la pantalla de información cuando cambie a marcha atrás (R).

Nota: *Los portabicicletas y portacargas provocarán falsas alertas debido a la obstrucción del sensor. Le recomendamos desactivar la función cuando use un portabicicletas o portacargas.*

INDICADORES DE ALERTA DE TRÁFICO CRUZADO

Cuando la alerta de tráfico cruzado detecta un vehículo que se acerca, suena un tono, una luz de advertencia se enciende en el espejo exterior correspondiente y aparecen flechas en la pantalla de información para mostrar de qué lado se aproxima el vehículo.

Si el sistema falla, una luz de alerta se enciende en el tablero de instrumentos y aparece un mensaje en la pantalla del cuadro de instrumentos. Haga revisar su vehículo tan pronto como sea posible.

Nota: *Si las flechas no se muestran, aparece un mensaje en la pantalla del cuadro de instrumentos.*

Nota: *En algunas condiciones, el sistema puede alertarlo, incluso cuando no haya nada en la zona de detección, por ejemplo, cuando un vehículo pasa lejos del vehículo.*

ALERTA DE TRÁFICO CRUZADO – SOLUCIÓN DE PROBLEMAS

ALERTA DE TRÁFICO CRUZADO – MENSAJES DE INFORMACIÓN

Mensaje	Acción
Alerta de tráfico cruzado	Se muestra en lugar de flechas indicadoras cuando el sistema detecta un vehículo. Preste atención a los vehículos que se acercan.
Tráfico cruzado no disponible Sensor bloqueado Ver manual	Indica que los sensores del sistema de alerta de tráfico cruzado están bloqueados. Limpie los sensores. Si el mensaje se sigue mostrando, haga revisar el vehículo tan pronto como sea posible.
Tráfico cruzado averiado	Se ha producido una falla en el sistema. Haga revisar su vehículo tan pronto como sea posible.
Alerta tráfico cruzado desactivada Modo remolque	Aparece si engancha un remolque al vehículo.

Nota: *Al conectar un remolque, es posible que el sistema lo detecte y que apague el sistema. Si el sistema no se desactiva automáticamente, desactive manualmente el sistema de alerta tráfico cruzado.*

QUÉ ES EL ASISTENTE DE PRECOLISIÓN

La asistencia de precolisión detecta y advierte sobre los peligros que se aproximan en el camino. Si el vehículo se aproxima rápidamente a otro vehículo inmóvil, a un vehículo que se desplaza en la misma dirección que usted o a un peatón dentro de la trayectoria, el sistema brinda varios tipos de ayuda para evitar un choque.

CÓMO FUNCIONA EL ASISTENTE DE PRECOLISIÓN

El sistema advierte al conductor de peligros potenciales a través de tres niveles de ayuda.

Si el vehículo se acerca rápidamente a algún peligro potencial, el sistema emite los siguientes niveles de funcionalidad:

1. Alerta.
2. Soporte de frenos.
3. Frenado de emergencia automático.

Alerta: cuando está activada, suena un tono de advertencia y se enciende una advertencia visual que parpadea.

Asistencia de freno: el sistema está diseñado para ayudarlo a reducir la velocidad de choque al preparar los frenos para frenar rápidamente. El sistema no aplicará los frenos de manera automática. Si presiona el pedal del freno, el sistema puede agregar el frenado adicional hasta lograr la fuerza de frenado máxima, incluso si presiona el pedal del freno ligeramente.

Frenado de emergencia automático: se puede activar si el sistema determina que un choque es inminente.

Nota: *Si nota que las alertas del asistente de precolisión son demasiado frecuentes o molestas, puede reducir la sensibilidad de estas. Una configuración de sensibilidad baja provoca que las advertencias de una posible colisión frontal sean menos y tardías. Cuando sea posible, el fabricante recomienda usar la configuración de sensibilidad alta.*

Nota: *El rendimiento del frenado de emergencia automático no se ve afectado por la configuración de sensibilidad.*

Cada sistema tiene diferentes niveles de capacidades de detección. Véase **Limitaciones del asistente de precolisión** (página 277).

PRECAUCIONES DEL ASISTENTE DE PRECOLISIÓN

PELIGRO: Usted es responsable de controlar el vehículo en todo momento. El sistema está diseñado para brindar asistencia y no lo exime de su responsabilidad de manejar con el debido cuidado y atención. Si no sigue estas instrucciones, puede ocasionar la pérdida de control del vehículo, lesiones personales o causar la muerte.

PELIGRO: El sistema no detecta vehículos que se estén desplazando en una dirección diferente ni animales. Aplique los frenos cuando sea necesario. Si no sigue estas instrucciones, puede ocasionar la pérdida de control del vehículo, lesiones personales o causar la muerte.

PELIGRO: El sistema no funciona durante aceleraciones o maniobras bruscas de manejo. La falta de cuidado puede ocasionar un choque o lesiones personales.

PELIGRO: El sistema puede funcionar de forma reducida durante condiciones climáticas frías e inclementes. La nieve, el hielo, la lluvia, el rocío y la neblina afectan adversamente al sistema. Mantenga la cámara frontal y el radar libre de nieve y hielo. Si no sigue estas instrucciones, se podría ocasionar la pérdida de control del vehículo, lesiones personales graves o causar la muerte.

PELIGRO: Tenga más cuidado si el vehículo tiene una carga pesada o si está arrastrando un remolque. Estas condiciones podrían provocar un menor rendimiento de este sistema. Si no sigue estas instrucciones, puede ocasionar la pérdida de control del vehículo, lesiones personales o causar la muerte.

PELIGRO: El sistema no puede prevenir todos los choques. No confíe en este sistema para reemplazar el criterio del conductor y la necesidad de mantener una distancia y velocidad seguras.

PELIGRO: El rendimiento del sistema se podría reducir en situaciones en las que la cámara del vehículo tiene una capacidad de detección limitada. Estas situaciones incluyen, entre otras, luz del sol directa o escasa, vehículos a la noche sin luces traseras, tipos de vehículos no convencionales, peatones o ciclistas con fondos complejos, personas corriendo o ciclistas que se mueven rápidamente, peatones o ciclistas poco iluminados o peatones o ciclistas que el sistema no puede distinguir de un grupo. La falta de cuidado puede ocasionar la pérdida de control del vehículo, lesiones personales o causar la muerte.

LIMITACIONES DEL ASISTENTE DE PRECOLISIÓN

La asistencia de precolisión depende de la capacidad de detección de la cámara y los sensores. Las obstrucciones o los daños en estas áreas pueden limitar la detección o impedir que el sistema funcione.

El sistema está activo a 5 km/h y superior.

Nota: *El sistema de asistencia previa a la colisión se desactiva al seleccionar **4X4 LOW** o al desactivar manualmente AdvanceTrac™.*

Nota: *La asistencia de freno y el sistema de frenado de emergencia se activan a velocidades de hasta 130 km/h. Si su vehículo dispone de un sensor de radar incluido en el control de crucero adaptativo, el apoyo a la frenada y la frenada automática de emergencia se activan hasta la velocidad máxima del vehículo.*

Limitaciones de la detección de peatones

La detección de peatones se activa a velocidades de hasta 80 km/h.

La detección de peatones funciona de forma óptima cuando los peligros detectados se pueden identificar con claridad. El rendimiento del sistema puede reducirse en situaciones en las que los peatones están corriendo, están oscurecidos parcialmente, tienen un fondo complejo o no pueden distinguirse de un grupo.

Asistente de intersección (Si está equipado)

Si el vehículo viene con el sensor de radar incluido en el control de velocidad crucero adaptativo, el sistema de asistencia de precolisión puede funcionar para detectar vehículos o peatones que vienen en sentido contrario, al atravesar un cruce. La detección de vehículos que se acercan está activa si maneja el vehículo a velocidades de hasta 80 km/h.

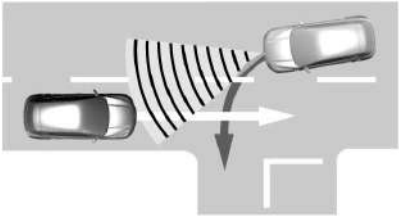

ACTIVACIÓN Y DESACTIVACIÓN DEL ASISTENTE DE PRECOLISIÓN

1. Presione el botón en la pantalla táctil.
2. Presione ***Asistencia al conductor***.
3. Presione ***Asistencia de precolisión***.
4. Encienda o apague la función.

Ajuste de las configuraciones de asistencia de precolisión

Puede ajustar las siguientes configuraciones con los controles de la pantalla táctil en el menú de asistencia de precolisión:

- Cambie la sensibilidad de la alerta a una de las tres configuraciones posibles.
- Si es necesario, active y desactive el frenado de emergencia automático.
- Si es necesario, active o desactive toda la función de asistencia de precolisión.

Nota: *El sistema de frenado de emergencia automático se activa cada vez que enciende el vehículo.*

UBICACIÓN DE LOS SENSORES DEL ASISTENTE DE PRECOLISIÓN

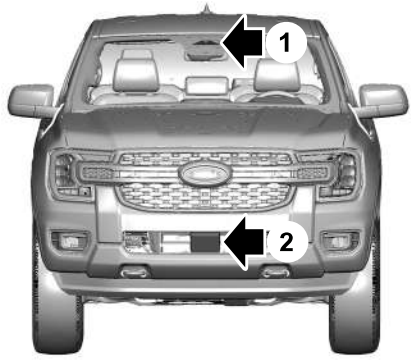

1. Cámara
2. Sensor de radar (si está equipado).

Si en el cuadro de instrumentos aparece un mensaje sobre una cámara o un sensor bloqueados, significa que algo está obstruyendo las señales del radar o las imágenes de la cámara. El sensor del radar está ubicado detrás de la cubierta delantera en el centro de la rejilla inferior. Si la cámara o el sensor están bloqueados, es posible que el sistema no funcione o que el rendimiento se vea reducido. Véase **Asistente de precolisión — Mensajes de información** (página 282).

Nota: *El funcionamiento correcto del sistema requiere que la cámara tenga una vista clara de la ruta. Se debe reparar cualquier daño del parabrisas dentro del área del campo visual de la cámara.*

Nota: *Si un objeto golpea contra el extremo delantero del vehículo o se producen daños y el vehículo tiene un sensor de radar, es posible que cambie la zona de detección del radar. Esto podría provocar que el vehículo no detecte otros vehículos o que lo haga de manera errónea. Lleve el vehículo al servicio de mantenimiento para que se revise el funcionamiento y la cobertura del radar.*

Nota: *Si su vehículo detecta calor excesivo en la cámara o una posible condición de desalineación, podría aparecer un mensaje en el cuadro de instrumentos indicando que el sensor no está disponible por el momento. Cuando las condiciones de funcionamiento son correctas, el mensaje se desactiva. Por ejemplo, cuando la temperatura ambiente alrededor del sensor disminuye o cuando el sensor se recalibra de manera correcta.*

INDICACIÓN DE DISTANCIA (SI ESTÁ EQUIPADO)

QUÉ ES LA INDICACIÓN DE DISTANCIA

La indicación de distancia muestra la distancia entre el vehículo y el vehículo delante de usted.

Nota: *La gráfica no se muestra si el control de velocidad crucero o el control de velocidad crucero adaptativo están activos.*

Velocidad del vehículo	Sensibilidad del sistema	Color del indicador de distancia	Distancia entre vehículos	Distancia temporal
100 km/h.	Normal	Gris	Más de 25 m.	Más de 0.9 segundos
		Amarillo	17–25 m.	De 0,6 a 0,9 segundos
		Rojo	Menos de 17 m.	Menos de 0,6 segundos

ACTIVACIÓN Y DESACTIVACIÓN DE LA INDICACIÓN DE DISTANCIA

1. Presione el botón en la pantalla táctil.
2. Presione ***Asistencia al conductor***.
3. Presione ***Asistencia de precolisión***.
4. Active o desactive ***Indicación distancia***.

INDICADOR DE INDICACIÓN DE DISTANCIA

El indicador muestra la distancia en el tiempo entre el vehículo y los vehículos que se desplazan en la misma dirección y se encuentran delante de usted.

ALERTA DE DISTANCIA (SI ESTÁ EQUIPADO)

QUÉ ES EL ALERTA DE DISTANCIA

El sistema le avisa con una luz de advertencia si la distancia con respecto al vehículo que está adelante es corta.

Nota: *La luz de advertencia no se ilumina si el control de velocidad crucero o el control de velocidad crucero adaptativo están activos.*

AJUSTE DE LA SENSIBILIDAD DEL ALERTA DE DISTANCIA

Para ajustar la sensibilidad del sistema:

1. Presione el botón en la pantalla táctil.
2. Presione ***Asistencia al conductor***.
3. Presione ***Asistencia de precolisión***.
4. Presione ***Sensibilidad de alerta***.
5. Seleccione una configuración.

FRENADO DE EMERGENCIA AUTOMÁTICO (SI ESTÁ EQUIPADO)

QUÉ ES EL FRENADO DE EMERGENCIA AUTOMÁTICO

El sistema de frenado de emergencia se puede activar si el sistema determina que un choque es inminente. El sistema puede ayudar a reducir el daño provocado por el impacto y evitar por completo el choque.

El sistema de frenado de emergencia solo se encuentra disponible hasta determinadas velocidades. Véase **Limitaciones del asistente de precolisión** (página 277).

ACTIVACIÓN Y DESACTIVACIÓN DEL FRENADO DE EMERGENCIA AUTOMÁTICO

1. Presione el botón en la pantalla táctil.
2. Presione ***Asistencia al conductor***.
3. Presione ***Asistencia de precolisión***.
4. Active o desactive ***Frenado automático de emergencia***.

ASISTENTE DE DIRECCIÓN EVASIVA (SI ESTÁ EQUIPADO)

QUÉ ES EL ASISTENTE DE DIRECCIÓN EVASIVA

Si el vehículo se está acercando rápidamente a otros conductores, la asistencia de conducción evasiva lo ayuda a esquivarlo.

Luego de que gira el volante para evitar un choque con el otro conductor, el sistema aplica un torque de asistencia adicional para ayudarlo a maniobrar alrededor del otro vehículo. Luego de que pasa al vehículo, el sistema aplica un torque de asistencia cuando gira el volante para regresar al carril. El sistema se desactiva después de que pasa al otro vehículo por completo.

Nota: *Los usuarios de ruta se definen como peatones o ciclistas que se encuentran dentro del trayecto del vehículo, otro vehículo estacionado en el mismo carril o un vehículo que se desplaza en el mismo carril y en la misma dirección que usted.* *Véase **Precauciones del asistente de precolisión** (página 276).*

LIMITACIONES DEL ASISTENTE DE DIRECCIÓN EVASIVA

La asistencia de conducción evasiva solo se activa cuando ocurre todo lo siguiente:

- El sistema de frenado de emergencia y la asistencia de conducción evasiva están activados.
- El sistema detecta un vehículo adelante y comienza a aplicar los frenos.
- Usted gira el volante de manera significativa para maniobrar alrededor del vehículo.

Nota: *La asistencia de dirección evasiva no maniobra automáticamente alrededor de otro conductor. Si no gira el volante, la asistencia de dirección evasiva no se activará.*

Nota: *La asistencia de dirección evasiva no se activa si la distancia hasta el otro conductor que va adelante es demasiado reducida y el sistema no puede evitar un choque.*

ACTIVACIÓN Y DESACTIVACIÓN DEL ASISTENTE DE DIRECCIÓN EVASIVA

1. Presione el botón en la pantalla táctil.
2. Presione ***Asistencia al conductor***.
3. Presione ***Asistencia de precolisión***.
4. Active o desactive ***Maniobra evasiva***.

Nota: *Si desactiva el sistema de frenado de emergencia, la asistencia de conducción evasiva se apaga.*

Nota: *El sistema de frenado de emergencia automático y la conducción evasiva se activan cada vez que conecta el encendido.*

ASISTENTE DE PRECOLISIÓN – SOLUCIÓN DE PROBLEMAS

ASISTENTE DE PRECOLISIÓN – LUCES DE ADVERTENCIA

El indicador se ilumina en el cuadro de instrumentos para indicar si el sistema está desactivado o no disponible.

ASISTENTE DE PRECOLISIÓN – MENSAJES DE INFORMACIÓN

Mensaje	Acción
Asist. precolisión no disponible Sensor bloqueado	Uno de los sensores está bloqueado por mal tiempo, hielo, barro o agua en el sensor del radar. Por lo general, para resolver el problema, puede limpiar el sensor.
Asist. precolisión no disponible	Se ha producido una falla en el sistema. Haga revisar su vehículo tan pronto como sea posible.

ASISTENTE DE PRECOLISIÓN – PREGUNTAS FRECUENTES

Solución de problemas de la cámara

El parabrisas en frente de la cámara está sucio u obstruido.

Limpie la parte exterior del parabrisas en frente de la cámara.

El parabrisas en frente de la cámara está limpio, pero el mensaje permanece en la pantalla del tablero de instrumentos.

Espere un momento. Puede tardar unos minutos hasta que la cámara detecte que no hay ninguna obstrucción.

Solución de problemas del radar (Si está equipado)

La superficie del radar en la parrilla está sucia u obstruida.

Limpie la superficie de la parrilla delante del radar o retire el objeto que causa la obstrucción.

La superficie del radar en la parrilla está limpia, pero el mensaje permanece en la pantalla del cuadro de instrumentos.

Espere un momento. Puede tardar unos minutos hasta que el radar detecte que no hay ninguna obstrucción.

Lluvias fuertes, rocío o niebla están interfiriendo con las señales del radar.

El sistema de asistencia de precolisión está temporalmente deshabilitado. La asistencia de precolisión se reactiva poco después de que las condiciones climáticas mejoren.

El agua arremolinada o la nieve o el hielo en la superficie de la ruta interfieren con las señales del radar.

El sistema de asistencia de precolisión está temporalmente deshabilitado. La asistencia de precolisión se reactiva poco después de que las condiciones climáticas mejoren.

El radar no está alineado debido a un impacto delantero.

Lleve el vehículo al servicio de mantenimiento para que se revise el funcionamiento y la cobertura del radar.

QUÉ ES LA ALERTA DEL CONDUCTOR

La alerta para el conductor le avisa si detecta que usted está somnoliento o si su conducción empeora.

CÓMO FUNCIONA LA ALERTA DEL CONDUCTOR

La alerta para el conductor usa el sensor de la cámara frontal ubicado detrás del espejo interior para calcular el nivel de alerta en función del comportamiento de manejo en relación con las marcas en el carril y otros factores.

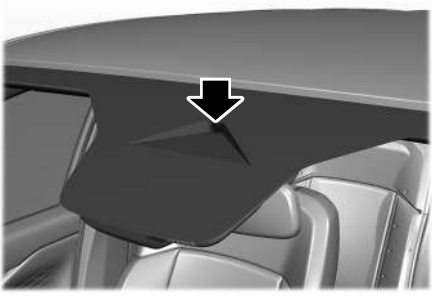

PRECAUCIONES DE ALERTA DEL CONDUCTOR

PELIGRO: ˆUsted es responsable de controlar el vehículo en todo momento. El sistema está diseñado para brindar asistencia y no lo exime de su responsabilidad de manejar con el debido cuidado y atención. Si no sigue esta instrucción, puede ocasionar la pérdida de control del vehículo, lesiones personales o causar la muerte.

PELIGRO: tome recesos de descanso periódicamente si se siente cansado. No espere que el sistema le advierta.

PELIGRO: Ciertos estilos de manejo pueden dar como resultado la advertencia del sistema aun si no se siente cansado.

PELIGRO: ˆEs posible que el sistema no funcione cuando hace frío o en condiciones climáticas adversas. La lluvia, la nieve y el rocío pueden limitar el rendimiento del sensor.

PELIGRO: El sistema no funcionará si el sensor no puede seguir las marcas del carril.

PELIGRO: ˆEn caso de que se produzca algún daño en el área próxima al sensor, haga revisar el vehículo lo antes posible.

PELIGRO: es posible que el sistema no funcione correctamente si el vehículo tiene un kit de suspensión no aprobado por nosotros.

PELIGRO: El sistema puede no funcionar adecuadamente si el sensor está bloqueado. Mantenga el parabrisas sin obstrucciones.

Nota: *Si algo está bloqueando la cámara o ha dañado el parabrisas, la alerta para el conductor posiblemente no funcione.*

LIMITACIONES DE ALERTA DEL CONDUCTOR

La alerta para el conductor puede no funcionar correctamente si:

- El sensor no puede seguir las marcas del carril.
- La velocidad del vehículo es menor que 65 km/h aproximadamente.

ACTIVACIÓN Y DESACTIVACIÓN DE LA ALERTA DEL CONDUCTOR

1. Presione el botón en la pantalla táctil.
2. Presione ***Asistencia al conductor***.
3. Active o desactive ***Alerta al conductor***.

Nota: *El sistema permanece activado o desactivado dependiendo de la última configuración.*

Restablecimiento de la alerta para el conductor

Puede restablecer el sistema de alguna de las siguientes maneras:

- Activando y desactivando el encendido.
- Apagando el vehículo y luego abriendo y cerrando la puerta del conductor.

INDICADORES DE ALERTA DEL CONDUCTOR

Advertencias del sistema

El sistema de advertencia consiste en dos etapas:

1. El sistema emite un alerta temporal para decirle que debe tomar un descanso. Este mensaje aparece solo por un período corto.
2. Si no descansa y el sistema continúa detectando que su conducción empeora, emite una advertencia adicional. Esto permanece en la pantalla del cuadro de instrumentos hasta que usted lo cancela.

Nota: *El sistema no le advierte si la velocidad del vehículo disminuye aproximadamente a unos 65 km/h.*

ALERTA DEL CONDUCTOR – SOLUCIÓN DE PROBLEMAS

ALERTA DEL CONDUCTOR – MENSAJES DE INFORMACIÓN

Mensaje	Acción
Driver Alert Descanse ahora	Deténgase y descanse apenas sea seguro hacerlo.
Driver Alert Descanso sugerido	Tómese un descanso pronto.

PRECAUCIONES DE TRASLADO DE CARGA

Mantenga el peso del vehículo cargado dentro del índice de capacidad de diseño, con o sin un remolque. Cargar el vehículo adecuadamente le permite aprovechar al máximo el rendimiento del diseño del vehículo. Antes de cargar su vehículo familiarícese con los siguientes términos para determinar los pesos máximos de su vehículo, con o sin remolque, según los datos de la etiqueta de información sobre neumáticos y carga, o la etiqueta de identificación del vehículo.

El peso bruto combinado nunca debe exceder el índice de peso bruto combinado.

PELIGRO: La capacidad de carga adecuada para su vehículo puede estar limitada por la capacidad de volumen (cuánto espacio está disponible) o por la capacidad de la carga útil (cuanta carga puede transportar el vehículo). Una vez que haya alcanzado la capacidad de carga útil máxima de su vehículo, no agregue más carga, aún si hay espacio disponible. Sobrecargar o cargar su vehículo inadecuadamente puede contribuir a la pérdida de control y vuelco del vehículo.

PELIGRO: Si excede los límites de peso del vehículo indicados en la etiqueta de identificación del vehículo, puede afectar de manera negativa el rendimiento y el manejo del vehículo, causar daños al vehículo y generar, además, la pérdida del control del vehículo, lesiones personales graves o causar la muerte.

PELIGRO: No use neumáticos auxiliares con capacidad de carga menores a las de los neumáticos originales porque pueden disminuir las limitaciones del peso bruto total de su vehículo. Los neumáticos auxiliares con un límite mayor que el de los neumáticos originales no aumentan las limitaciones del peso bruto total de su vehículo.

PELIGRO: No exceda las cargas delanteras y traseras máximas de su vehículo.

PELIGRO: No exceda el peso bruto máximo del vehículo establecido en la placa de identificación del vehículo. Si no sigue esta instrucción, se podrían producir lesiones personales.

PELIGRO: Exceder la capacidad del peso del vehículo puede afectar de manera negativa el rendimiento y el manejo del vehículo y causarle daños al vehículo; además, puede resultar en la pérdida del control del vehículo, lesiones personales graves o causar la muerte.

PELIGRO: Al cargar el portaequipajes, le recomendamos distribuir la carga uniformemente, así como mantener un centro de gravedad bajo. Los vehículos cargados, cuyo centro de gravedad es más alto, se comportan de manera distinta que los vehículos sin carga. Al manejar un vehículo demasiado cargado se deben tomar mayores precauciones, como manejar a velocidades más bajas y mantener una mayor distancia de frenado.

Nota: *Si el vehículo viene con rieles de la caja, le recomendamos que distribuya la carga de manera uniforme y no supere la capacidad de carga máxima total y capacidad máxima total de 40 kg.*

ACCESORIOS DE RETENCIÓN DE CARGA Y CAPACIDADES

Nota: *Cargar excesivamente los accesorios de retención de carga puede dañarlos.*

Nota: *Asegúrese de sujetar y balancear correctamente la carga. Si no lo hace, podría provocar inestabilidad en la carga y dañar los accesorios.*

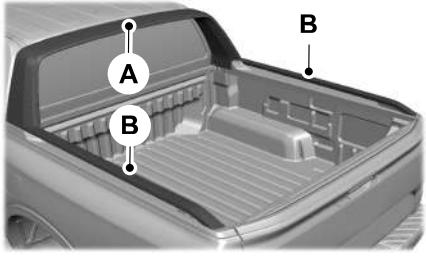

A Aro deportivo.

B Rieles cuadrados.

Los rieles cuadrados se pueden usar para adherir las barras transversales o los accesorios secundarios. La carga máxima en los rieles cuadrados, incluidas las barras transversales o los accesorios secundarios, es de 40 kg.

Nota: *No se siente ni se pare sobre el aro deportivo.*

Puntos de anclaje en el riel cuadrado (cabina doble)

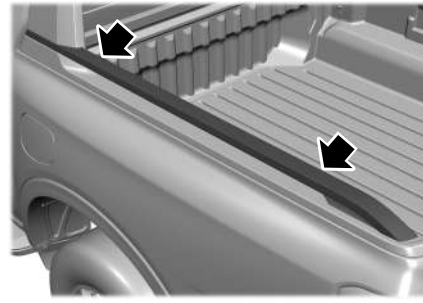

Use los puntos de amarre cerca de la parte delantera y trasera de los rieles cuadrados.

Nota: *No amarre en el punto central de los rieles cuadrados.*

Nota: *La carga máxima por punto de amarre es de 150 kg.*

PORTAEQUIPAJES (SI ESTÁ EQUIPADO)

PRECAUCIONES DEL PORTAEQUIPAJES

PELIGRO: Lea y siga las instrucciones del fabricante cuando instale el portaequipajes.

PELIGRO: Al cargar el portaequipajes, le recomendamos distribuir la carga uniformemente, así como mantener un centro de gravedad bajo. Los vehículos cargados, cuyo centro de gravedad es más alto, se comportan de manera distinta que los vehículos sin carga. Al manejar un vehículo demasiado cargado se deben tomar mayores precauciones, como manejar a velocidades más bajas y mantener una mayor distancia de frenado.

Nota: *Si usa portaequipajes para equipaje de techo, el consumo de combustible de su vehículo será mayor y las características de conducción podrán ser diferentes.*

Nota: *Nunca coloque las cargas directamente sobre el panel del techo. El panel del techo no está diseñado para transportar una carga directamente.*

Asegúrese de que la carga esté sujeta firmemente. Verifique la tensión de la carga antes de conducir en cada parada para recargar combustible.

CAPACIDADES DE CARGA DEL PORTAEQUIPAJES

Cantidades máximas de carga recomendadas

Descripción	Carga máxima recomendada	
	Ranger Raptor	Serie Ranger
En movimiento	80 kg	85 kg
Estacionado	350 kg	350 kg

Descripción	Pesos del sistema de portaequipajes
Wildtrak con cabina doble	5 kg
Wildtrak con cabina RAP	3,2 kg

Nota: *La carga máxima recomendada se basa en la carga distribuida de forma uniforme en las barras transversales.*

Nota: *Al calcular la carga útil máxima, incluya el peso del portaequipajes con todos los accesorios instalados. Lea y siga las instrucciones del fabricante cuando instale accesorios en el techo.*

PRECAUCIONES DE LA CAJA DE CARGA

PELIGRO: No permita el ingreso de personas o animales en una caja de una camioneta que tenga modificaciones, como cubiertas o casas rodante deslizantes mientras el motor esté en funcionamiento. Los gases de escape son tóxicos. Si no sigue estas instrucciones, se podrían producir lesiones personales o causar la muerte.

PELIGRO: Es extremadamente peligroso viajar en el área de carga, ya sea dentro o fuera del vehículo. En un choque, las personas que viajan en estas áreas tienen más probabilidades de lastimarse gravemente o de perder la vida. No permita que ninguna persona viaje en ningún área del vehículo que no cuente con asientos y cinturones de seguridad. Asegúrese de que todos los pasajeros del vehículo viajen en un asiento y que todos ellos usen el cinturón de seguridad. Si no sigue esta advertencia, podría resultar en lesiones personales graves o causar la muerte.

PUNTOS DE ANCLAJE DE LA CAJA DE CARGA

PRECAUCIONES DEL PUNTO DE ANCLAJE DE LA CAJA DE CARGA

PELIGRO: Siempre asegure las cargas correctamente para evitar que cambien de posición o que se caigan del vehículo. Si no lo hace, se puede poner en riesgo la estabilidad del vehículo y se pueden producir lesiones personales graves en los ocupantes del vehículo u otras personas.

PELIGRO: La capacidad de carga adecuada para su vehículo puede estar limitada por la capacidad de volumen (cuánto espacio está disponible) o por la capacidad de la carga útil (cuanta carga puede transportar el vehículo). Cuando haya alcanzado la capacidad de carga útil máxima de su vehículo, no agregue más carga, aún si hay espacio disponible. Sobrecargar o cargar su vehículo inadecuadamente puede contribuir a la pérdida de control y vuelco del vehículo.

PELIGRO: No utilice los accesorios de retención de carga para remolcar vehículos. Si no sigue esta instrucción, se podrían producir lesiones personales.

PELIGRO: No supere la capacidad de carga máxima de los accesorios de retención de carga. Si no sigue esta instrucción, se podrían producir lesiones personales.

PELIGRO: Antes de usarlos, verifique que los accesorios de retención de carga no se encuentren dañados. Si no sigue esta instrucción, se podrían producir lesiones personales.

UBICACIÓN DE LOS PUNTOS DE ANCLAJE DE LA CAJA DE CARGA

Puntos de anclaje de la caja de carga

Los puntos de anclaje de la caja de carga están en cada una de las esquinas de esta.

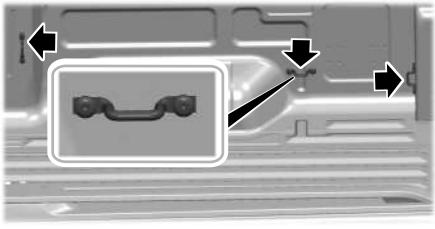

Riel ajustable de la caja (Si está equipado)

Hay puntos de anclaje con listones deslizantes en cada lado de la caja de carga.

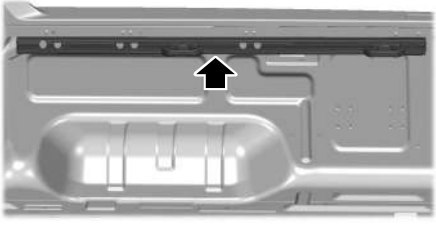

Ajuste de los puntos de anclaje con listones deslizantes

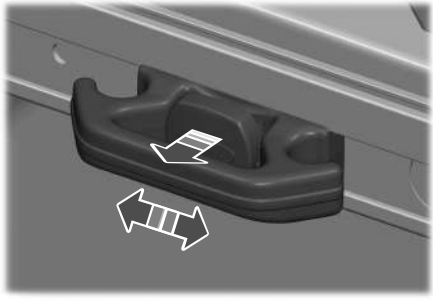

1. Jale del botón de liberación del listón para liberar el listón.
2. Mueva el listón a la posición deseada.
3. Trabe el listón en las posiciones de fijación en los rieles deslizantes. Las posiciones de fijación se pueden identificar como orificios en los rieles.

Nota: *El botón de liberación regresa a la posición de fijación solo cuando el listón está asegurado correctamente.*

Nota: *No cargue el listón, a menos que esté correctamente asegurado en el riel.*

CAPACIDADES DE CARGA DEL PUNTO DE ANCLAJE DE LA CAJA DE CARGA

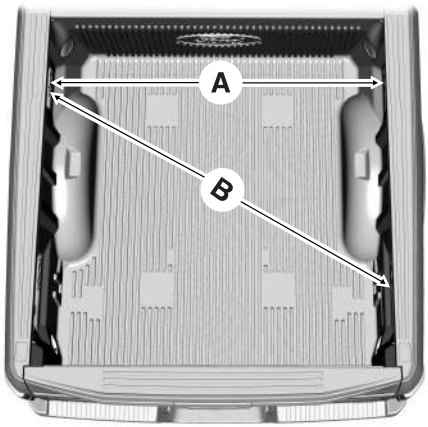

A	B
La fuerza máxima entre los listones directamente opuestos es de 125 kg.	La fuerza máxima entre los listones diagonalmente opuestos es de 272 kg.

Nota: *Si sobrecarga los puntos de amarre, podría dañar las paredes de la caja de carga.*

Nota: *Asegúrese de sujetar y balancear correctamente la carga. Si no lo hace, podría provocar inestabilidad y daño de la carga a la caja.*

Nota: *No asegure la carga con puntos de amarre conectados desde los soportes de los puntos de amarre a los puntos de amarre de la caja de carga. Esto podría causar que se desprenda la compuerta.*

RANURAS DE LA CAJA DE CARGA

UBICACIÓN DE LAS RANURAS DE LA CAJA DE CARGA

Las ranuras de la caja de carga ofrecen puntos de ubicación para yesca con el fin de apoyar varias cargas.

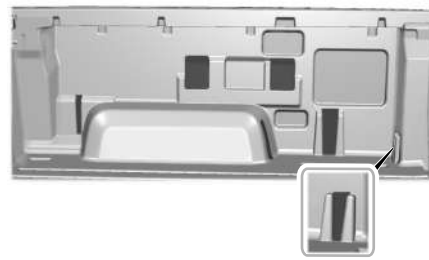

TAPAS DE ACCESO DE LA CAJA DE CARGA

QUÉ SON LAS TAPAS DE ACCESO DE LA CAJA DE CARGA

La caja de carga posee tapones de acceso extraíbles que exponen los puntos de adhesión estructurales que se usan para encajar accesorios de repuesto.

UBICACIÓN DE LAS TAPAS DE ACCESO DE LA CAJA DE CARGA

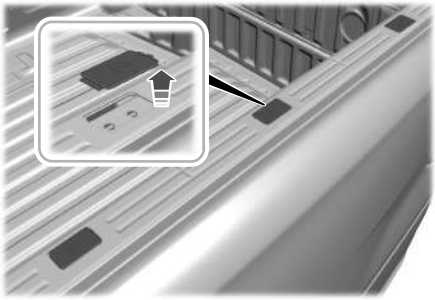

Las tapas de acceso están ubicadas a los lados de la caja de carga. Retire las tapas para acceder a los puntos de adhesión.

Nota: *Reemplace las tapas de acceso cuando los puntos de adhesión estructurales ya no vayan a usarse.*

PRECAUCIONES DE CONEXIÓN DE UN REMOLQUE

Consulte las leyes locales de vehículos motorizados para arrastrar un remolque.

Consulte las instrucciones incluidas con los accesorios para remolcar para la instalación y las especificaciones de ajuste adecuadas.

Realice el mantenimiento del vehículo de forma más frecuente si arrastra un remolque.

Siga las instrucciones que la agencia de alquiler de autos le brindó si utiliza un remolque alquilado.

Al colocar el conector de cableado del remolque en su automóvil, utilice solo un conector que encaje correctamente y que se adapte a las funciones del vehículo y del remolque.

Al calcular el peso total del vehículo, recuerde tener en cuenta el peso de la lanza del remolque como parte de la carga del vehículo.

No exceda los límites de carga.

Nota: *Su vehículo ha sido diseñado para ser utilizado sin un enganche de distribución de peso.*

BRAZO DE REMOLQUE

PRECAUCIONES DEL BRAZO DE REMOLQUE

PELIGRO: No corte, perfore, suelde ni modifique el enganche de remolque. La modificación del enganche de remolque podría reducir la fiabilidad del enganche.

PELIGRO: Siempre coloque el brazo de remolque en un lugar seguro del vehículo para que no se convierta en un proyectil en un accidente. Si no sigue estas instrucciones, se podrían producir lesiones personales o causar la muerte.

SUJECIÓN DEL BRAZO DE REMOLQUE

Tipo 1

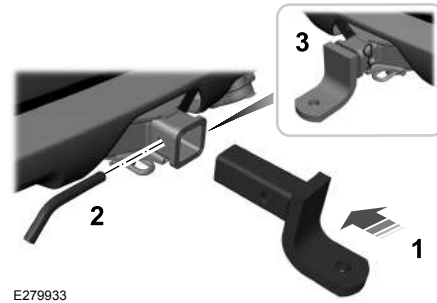

E279933

1. Inserte el brazo de remolque en la barra de remolque.
2. Inserte el clip.
3. Asegure el pasador con el clip.

Tipo 2

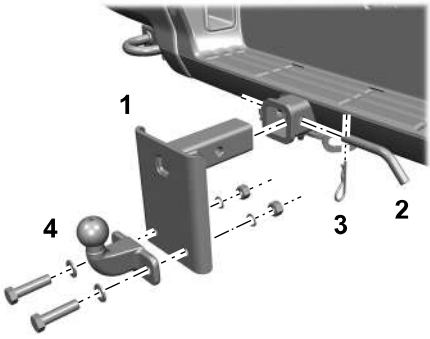

1. Inserte el brazo de remolque en la barra de remolque.
2. Inserte el clip.
3. Asegure el pasador con el clip.
4. Apriete los tornillos a 161 lb.ft (218 Nm).

Nota: *Tenga mucho cuidado cuando coloque el brazo de remolque, ya que la seguridad del vehículo y el remolque dependen de ello.*

Nota: *No desarme ni repare el brazo de remolque.*

Nota: *Es posible que el vehículo no esté equipado con un conjunto de brazo de remolque.*

Conducción con un remolque

Nota: *Si su vehículo no logra cumplir con alguna de las condiciones que se indican a continuación, no utilice la barra de remolque y hágala inspeccionar por un concesionario autorizado.*

Nota: *Nunca destrabe el brazo de remolque con el remolque enganchado.*

Antes de utilizar su vehículo:

- Confirme que el brazo de remolque esté enganchado correctamente y asegurado en su lugar.
- Instale la tapa en su asiento, si corresponde.

Desmontaje del tornillo de fijación antimovimiento (Si está equipado)

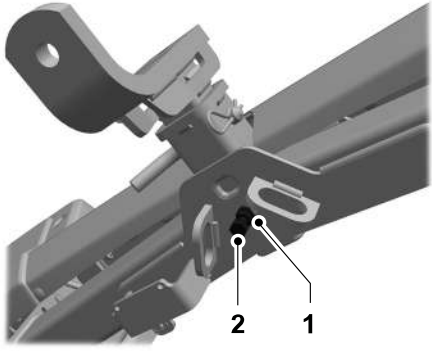

1. Afloje la contratuerca del perno de apriete.
2. Quite el tornillo de fijación antimovimiento del acoplamiento de remolque.

Nota: *Al remolcar, quite el tornillo de fijación antimovimiento del acoplamiento de remolque de la barra de remolque.*

Nota: *Cuando no esté remolcando, reemplace el tornillo de fijación antimovimiento y ajuste la contratuerca. El torque de ajuste no debe superar las 47 Nm.*

Manejo sin un remolque

Retire el brazo de remolque del vehículo y manténgalo firmemente sujetado dentro del maletero.

Nota: *Cuando no esté en uso, retire el brazo de remolque del vehículo.*

Nota: *Retire el conjunto del brazo de remolque del vehículo cuando no esté en uso. Si no lo hace, el enchufe se puede corroer.*

Mantenimiento

- Mantenga limpio el sistema.
- Limpie con frecuencia el conector eléctrico de la barra de remolque.
- Lubrique periódicamente el mecanismo del brazo de remolque con grasa o aceite libre de resina y la traba con grafito.

CONEXIÓN DE UN REMOLQUE

Reconocimiento de un remolque

1. Conecte el remolque y el conector de cableado en su vehículo.
2. Encienda el vehículo.
3. Configure un perfil para el remolque usando la pantalla táctil.

Nota: *Si el vehículo no reconoce el remolque, pise el pedal de freno durante algunos segundos.*

Nota: *Los perfiles de remolques guardan: los tipos de remolque, las dimensiones, las preferencias, el kilometraje específico del remolque y el ahorro de combustible.*

Nota: *Cuando deshabilita la notificación de detección de remolques, se activa el perfil de remolque predeterminado al detectar una conexión.*

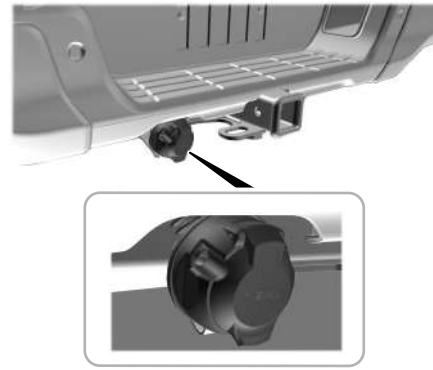

Al colocar el conector de cableado del remolque en su automóvil, utilice solo un conector que encaje correctamente y que se adapte a las funciones del vehículo y del remolque.

Cadenas de seguridad

Coloque las cadenas de seguridad para remolques en el enganche del remolque según lo que el fabricante recomiende. Cruce las cadenas por debajo de la lanza del remolque y deje que queden lo suficientemente flojas como para doblar en curvas estrechas. No deje que las cadenas se arrastren por el piso.

Nota: *No fije cadenas de seguridad al paragolpe. Una siempre las cadenas de seguridad a los bucles de la barra de remolque.*

Lista de control de conexiones de remolque

1. Abra la aplicación de remolque mediante el lanzador de aplicaciones.
2. Abra la configuración de remolques.
3. Presione ***Lista verif. conexión***.

Retención del estacionamiento electrónico

Aplica el freno de estacionamiento electrónico cuando cambia a estacionamiento (P).

El botón de retención del estacionamiento electrónico se enciende cuando está activado.

Esta función evita que su vehículo se mueva en cualquier dirección cuando usted está alineado con su lanza del remolque y cambia a estacionamiento (P).

Nota: *Esta función está activa para el ciclo de llave actual.*

Para activar la función, también puede pulsar un botón de zoom cuando utilice las vistas de la cámara.

CONTROL DE LA ILUMINACIÓN DEL REMOLQUE

PELIGRO: Nunca conecte ningún cableado de luces del remolque al cableado de la luz trasera del vehículo porque puede dañar el sistema eléctrico y provocar un incendio. Comuníquese con su concesionario Ford lo antes posible para obtener asistencia sobre la instalación adecuada de cableado en remolques. Puede que se requiera equipo eléctrico adicional.

Realice una secuencia de iluminación de las luces del remolque para confirmar que todas las luces funcionan utilizando la aplicación FordPass o la pantalla táctil del vehículo.

Nota: *La aplicación FordPass permite que una persona pueda confirmar que todas las luces están funcionando.*

Realizar un Control de la iluminación del remolque usando la pantalla táctil.

1. Abra la aplicación de remolque mediante el lanzador de aplicaciones.
2. Abra la configuración de remolques.
3. Presione ***Revisión de luces de remolque***.
4. Presione ***Iniciar***.

CONEXIÓN DE UN REMOLQUE – SOLUCIÓN DE PROBLEMAS

CONEXIÓN DE UN REMOLQUE – MENSAJES DE INFORMACIÓN

Mensaje	Descripción
Remolque desenganchado	El sistema detecta que se interrumpe una conexión del remolque, ya sea de manera intencional o no, durante un ciclo de encendido determinado.
Falla cableado en remolque	Existen ciertas fallas en el cableado del vehículo y en el sistema de frenado o de cableado del remolque.
Sin cargar batería remolque Ver manual	Hay una falla en la batería del remolque, o bien el voltaje de la batería del remolque es demasiado bajo.

PRECAUCIONES DE ARRASTRE DEL REMOLQUE

PELIGRO: Arrastrar remolques que excedan el peso bruto máximo de remolque recomendado del vehículo puede provocar daño al motor, daño a la transmisión y daño estructural, pérdida del control del vehículo, vuelco del vehículo y lesiones personales.

PELIGRO: No exceda la capacidad de carga mínima del vehículo ni del enganche de remolque. La sobrecarga del vehículo o del enganche de remolque puede afectar la estabilidad y el manejo del vehículo. Si no sigue estas instrucciones, puede ocasionar la pérdida de control del vehículo, lesiones personales o causar la muerte.

PELIGRO: Asegúrese de que la capacidad de carga vertical en el brazo de remolque esté entre el peso mínimo y máximo recomendado en todo momento. Si no sigue estas instrucciones, puede ocasionar la pérdida de control del vehículo, lesiones personales o causar la muerte.

PELIGRO: No corte, perfore, suelde ni modifique el enganche de remolque. La modificación del enganche de remolque podría reducir la fiabilidad del enganche.

PELIGRO: El sistema de frenos antibloqueo no controla los frenos del remolque.

PRECAUCIONES DEL FRENO DEL REMOLQUE

PELIGRO: No conecte directamente el sistema de frenos hidráulicos del remolque al sistema de frenos de su vehículo. Su vehículo puede no tener suficiente potencia de frenado y las posibilidades de chocar aumentan considerablemente.

PELIGRO: No arrastre un remolque con frenos eléctricos a menos que su vehículo esté equipado con un controlador de freno de remolque electrónico de repuesto compatible. Si no sigue estas instrucciones, puede ocasionar la pérdida de control del vehículo, lesiones personales o causar la muerte. Para obtener información adicional y asistencia, le recomendamos que se comunique con un concesionario Ford.

Los frenos eléctricos, manuales, automáticos o tipo supresor de remolques son seguros si los instala adecuadamente y los ajusta a las especificaciones del fabricante. Los frenos de remolque deben cumplir con las regulaciones locales y federales.

El índice para el funcionamiento del sistema de frenos del vehículo de remolque es el índice de peso bruto del vehículo, no el índice de peso bruto combinado.

Ciertos estados requieren frenos en los remolques que funcionen por separado para remolques que superen un peso específico. Asegúrese de verificar las regulaciones estatales para este peso específico.

Ford Motor Company recomienda utilizar frenos que funcionen por separado en remolques que pesen más de 750 kg cuando están cargados.

LIMITACIONES DE ARRASTRE DEL REMOLQUE

La designación de la capacidad de carga del vehículo es por peso, no por capacidad, por lo que no puede usar necesariamente todo el espacio disponible al cargar un vehículo o un remolque.

Nota: *El rendimiento de su vehículo puede verse afectado al funcionar en gran altitud y con mucho peso en la carga o al arrastrar un remolque. Para lograr el rendimiento de conducción como se percibe al nivel del mar al manejar en gran altitud, reduzca el peso bruto del vehículo y la combinación del peso bruto en 2 % por cada 300 m de elevación.*

COLOCACIÓN O RETIRO DE UN BOTE O EMBARCACIÓN PERSONAL

Cuando retroceda por una rampa para embarcaciones durante la botadura o el levantamiento del bote:

- No permita que el nivel de agua estático sea mayor al borde inferior del paragolpes trasero.
- No permita que las olas rompan a una altura mayor de 15 cm sobre el borde inferior del paragolpes trasero.

Si se superan los 15 cm podría entrar agua en los componentes del vehículo, y esto provocaría daño interno a los componentes y afectaría la capacidad de conducción, las emisiones y la confiabilidad.

Nota: *Reemplace el lubricante del eje trasero cada vez que el eje trasero se haya sumergido en agua.*

Nota: *Desconecte el conector de cableado que lo une al remolque antes de retroceder para meterlo en el agua.*

Nota: *Vuelva a conectar el conector de cableado que lo une al remolque después de retirar el remolque del agua.*

PESOS Y DIMENSIONES DE ARRASTRE

CAPACIDADES DEL PESO DE ARRASTRE

Véase **Pesos del vehículo** (página 392).

ARRASTRE DEL REMOLQUE – SOLUCIÓN DE PROBLEMAS

ARRASTRE DEL REMOLQUE – MENSAJES DE INFORMACIÓN

Mensaje	Detalles
Falla en luz direcc. izquierda de remolque Revise luces	La luz direccional del lado izquierdo del remolque necesita mantenimiento.
Falla en luz direcc. derecha de remolque Revise luces	La luz direccional del lado derecho del remolque necesita mantenimiento.
Sin cargar batería remolque Ver manual	El voltaje de la batería del remolque es demasiado bajo para recargar.
Falla en módulo luz de remolque Ver manual	El sistema detecta un corto generado por las luces del remolque. Inspeccione y repare el cableado del remolque, o haga que revisen el sistema tan pronto como sea posible.
Falla en luces freno remolque Revise luces	Las luces de freno del remolque necesitan mantenimiento.
Vaivén del remolque Reduzca velocidad	El control de oscilación del remolque detecta una oscilación. Reduzca la velocidad del vehículo.

CÓMO FUNCIONA EL CONTROL DE OSCILACIÓN DEL REMOLQUE

El sistema aplica los frenos a las ruedas individuales y reduce el torque del motor para ayudar a la estabilidad del vehículo.

Si el remolque comienza a oscilar, parpadeará el bombillo del control de la estabilidad y se mostrará el mensaje ***Vaivén remolque Reducir velocidad*** en la pantalla de información.

Detenga el vehículo cuando sea seguro. Verifique el peso vertical en la distribución de carga del remolque y el brazo de este.

PRECAUCIONES DE CONTROL DE OSCILACIÓN DEL REMOLQUE

PELIGRO: Apagar el control de oscilación del remolque aumenta los riesgos de pérdida del control del vehículo, lesiones graves o causar la muerte. Ford no recomienda desactivar esta función, excepto en situaciones donde la reducción de la velocidad pueda ser perjudicial (como subir una cuesta), el conductor tiene experiencia significativa en el arrastre de remolques y puede controlar la oscilación del remolque y mantener el funcionamiento seguro.

Nota: *Esta función solo se activa cuando se produce una oscilación del remolque considerable.*

Nota: *Esta función no hace imposible que el remolque oscile, sino que reduce las oscilaciones cuando comienzan.*

Nota: *Esta función no puede evitar que todos los remolques oscilen.*

Nota: *En algunos casos, si la velocidad del vehículo es demasiado alta, el sistema podría activarse varias veces a fin de reducir gradualmente la velocidad del vehículo.*

ACTIVACIÓN Y DESACTIVACIÓN DEL CONTROL DE OSCILACIÓN DEL REMOLQUE

1. Abra la aplicación de remolque mediante el lanzador de aplicaciones.
2. Abra la configuración de remolques.
3. Active o desactive ***Control remolque***.

El sistema se enciende cada vez que arranque su vehículo.

PANTALLA DEL TODOTERRENO

QUÉ ES LA PANTALLA DEL TODOTERRENO

La pantalla todoterreno muestra información relacionada con la posición y el rendimiento del vehículo. Está diseñado para ayudarlo a aprovechar al máximo las capacidades de conducción todoterreno del vehículo.

CÓMO FUNCIONA LA PANTALLA DEL TODOTERRENO

La pantalla todoterreno lo asiste con lo siguiente:

- Usa las cámaras para mostrar lo que se encuentra directamente delante y detrás del vehículo, a fin de ayudarlo a evitar obstáculos.
- Muestra información relacionada con la presión de los neumáticos y el estado del tren motriz.
- Le permite activar o desactivar una variedad de funciones a demanda.

ACTIVACIÓN Y DESACTIVACIÓN DE LA PANTALLA DEL TODOTERRENO

Presione y suelte el interruptor todoterreno para activar la función; presione y suelte el interruptor nuevamente para desactivarla.

La pantalla todoterreno también se puede activar y desactivar a través de la pantalla táctil:

1. Acceda al cajón del vehículo de la pantalla táctil.
2. Presione ***CONTROLES***.
3. Presione ***Todoterreno***.

USO DE LA PANTALLA DEL TODOTERRENO - VEHÍCULOS CON: CÁMARA DE 360 GRADOS

Los botones al costado de la pantalla todoterreno le permiten activar y desactivar las diferentes funciones.

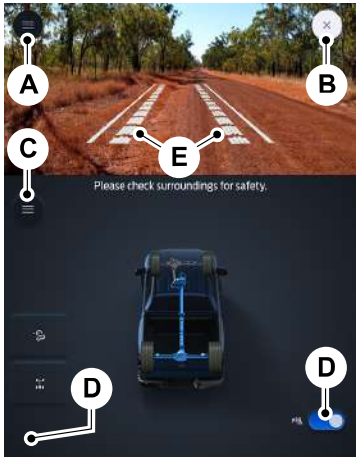

A Vistas de la cámara todoterreno.

B Salir de la pantalla de estado del todoterreno.

C Menú de información.

D Botones de la función todoterreno.

E Guías activas

Botones de la función todoterreno.

Estos botones activan varias funciones todoterreno. La disponibilidad de estas funciones depende del equipo del vehículo.

Control de descenso en pendiente. Véase **Control de descenso en pendientes** (página 217).

Bloqueo del diferencial trasero. Véase **Bloqueo del diferencial electrónico** (página 189).

Ayudas de estacionamiento. Véase **Ayuda de estacionamiento** (página 223).

Información todoterreno a demanda

Estado del todoterreno.

Inclinación y vuelco.

Indicadores de la ayuda de estacionamiento. Véase **Indicadores de la ayuda de estacionamiento** (página 226).

Cámara todoterreno (Si está equipado)

La cámara todoterreno proporciona una imagen de video del área ubicada delante o detrás del vehículo. Para ver las vistas de cámara disponibles, Véase **Activación de la cámara de estacionamiento de 360 grados** (página 234).

Nota: *La cámara puede no encenderse automáticamente con la pantalla todoterreno. Si esto ocurre, use el botón de la cámara para reiniciarla. Véase* ***Activación y desactivación de la cámara de 360 grados*** *(página 233).*

USO DE LA PANTALLA DEL TODOTERRENO - VEHÍCULOS CON: CÁMARA DE ASISTENCIA DE ESTACIONAMIENTO

Los botones al costado de la pantalla todoterreno le permiten activar y desactivar las diferentes funciones.

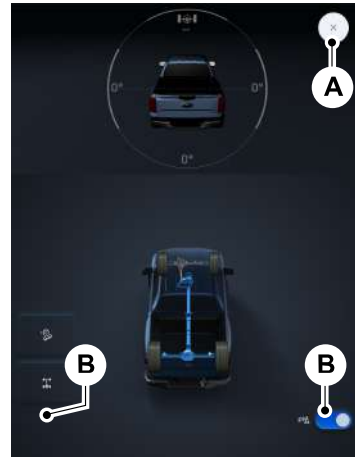

A Salir de la pantalla de estado del todoterreno.

B Botones de la función todoterreno.

Botones de la función todoterreno.

Estos botones activan varias funciones todoterreno. La disponibilidad de estas funciones depende del equipo del vehículo.

Control de descenso en pendiente. Véase **Control de descenso en pendientes** (página 217).

Bloqueo del diferencial trasero. Véase **Bloqueo del diferencial electrónico** (página 189).

Ayudas de estacionamiento. Véase **Ayuda de estacionamiento** (página 223).

CONDUCCIÓN EN CONDICIONES ESPECIALES CON TRACCIÓN A LAS CUATRO RUEDAS

QUÉ ES EL MANEJO FUERA DE LA CARRETERA

El manejo todoterreno es manejar el vehículo en rutas o caminos sin asfaltar, de tierra, piedras, arena y barro.

TÉCNICAS BÁSICAS DE MANEJO FUERA DE LA CARRETERA

Consejos para el manejo todoterreno

Antes de la experiencia todoterreno, se debe realizar una inspección básica del vehículo a fin de garantizar que el vehículo se encuentra en óptimas condiciones. Siempre se recomienda que se utilicen al menos dos vehículos en la experiencia todoterreno. El sistema con compañeros le ayuda a asegurarse de que haya ayuda cerca si uno de los vehículos se atasca o se daña. También se recomienda que lleve suministros, como por ejemplo un kit de primeros auxilios, agua, correas para remolque y teléfono celular o satelital, siempre que planifique este tipo de excursión.

1. Para los vehículos que tienen cubiertas de gancho de remolque frontal, antes de salir de la carretera, retire las dos cubiertas de gancho de remolque frontales inferiores. Esto permite un fácil acceso a los puntos de recuperación frontales en caso de que su vehículo se quede atascado. Puede encontrar las instrucciones en la información sobre accidentes y averías. Véase **Acceso al punto de remolque delantero** (página 313).
2. Sujete el volante con los pulgares fuera del borde. Esto reduce el riesgo de lesiones por los movimientos bruscos del volante que se producen al sortear terrenos irregulares.
3. Las maniobras del acelerador, el freno y la dirección se deben hacer de forma suave y controlada. Las maniobras repentinas de los controles pueden provocar la pérdida de tracción o tumbar el vehículo, particularmente en terrenos resbaladizo o al cruzar obstáculos como piedras o troncos.
4. Mire hacia adelante en la ruta y observe los próximos obstáculos y cualquier otro factor que pueda indicar un cambio en la tracción disponible, y ajuste la velocidad del vehículo y la ruta según corresponda.
5. Cuando maneje en condiciones todoterreno, si la suspensión delantera o trasera toca fondo o si hay un contacto excesivo con las placas de deslizamiento, reduzca la velocidad para evitar posibles daños en el vehículo.
6. Cuando maneja con otros vehículos, se recomienda utilizar medios de comunicación y que el vehículo que va adelante les notifique a los demás si existen obstáculos que podrían dañar el vehículo.
7. Siempre tenga presente la distancia libre del vehículo al suelo y elija una ruta que minimice el riesgo de tocar la parte inferior del vehículo y de obstáculos.
8. Al sortear obstáculos a baja velocidad, aplique una ligera presión en los frenos junto con el acelerador. Esto evitará que el vehículo se sacuda y le permitirá sortear el obstáculo de forma más controlada. El uso de 4L también le ayudará en esta situación.

9. El manejo todoterreno requiere un alto grado de concentración. Incluso si la legislación local no prohíbe el consumo de alcohol durante la conducción fuera de ruta, le recomendamos encarecidamente que no beba si tiene previsto hacerlo.

Cruce de obstáculos

- Revise el camino antes de intentar cruzar cualquier obstáculo. Es mejor revisar el obstáculo fuera del vehículo, para así comprender mejor las condiciones del terreno delante y detrás de él.
- Acérquese a los obstáculos lentamente.
- Si no puede esquivar un obstáculo grande, como por ejemplo una piedra, elija un camino en el que la piedra quede directamente debajo del neumático y no del chasis del vehículo. Esto ayudará a evitar que el vehículo se dañe.
- Las zanjas y las erosiones se deben cruzar en un ángulo de 45º para permitir que cada rueda cruce el obstáculo de forma independiente.

Subida de cuestas

PELIGRO: Debe tener mucho cuidado al manejar el vehículo marcha atrás en una pendiente, a fin de no perder el control del vehículo.

- Siempre intente subir una cuesta pronunciada a lo largo de la línea de cascadas de la pendiente y no en diagonal.
- Si el vehículo no puede subir la cuesta, NO intente dar una media vuelta en la pendiente. Coloque el vehículo en bajo rango y haga marcha atrás lentamente.
- Al descender por una pendiente pronunciada, seleccione una marcha baja y active el control de descenso en pendientes. Use el acelerador y el freno para controlar la velocidad de descenso.

Nota: *El control de descenso en pendiente funciona marcha atrás y se lo debe utilizar en esta situación.*

INMERSIÓN EN AGUA PROFUNDA

PELIGRO: No intente cruzar una masa de agua profunda y con corrientes rápidas. Si no sigue estas instrucciones, puede ocasionar la pérdida de control del vehículo, lesiones personales o causar la muerte.

Nota: *En el caso de los vehículos con chasis-cabina o en los que se haya instalado una bandeja de terceros, confirme que el montaje se ajusta a la Guía de Carroceros de Ford. Esto asegura que los respiradores del tanque de combustible y los respiradores de la línea de transmisión estén ubicados por encima de las líneas de vadeo de agua especificadas.*

Su vehículo está diseñado para funcionar en profundidades de hasta 800 mm. Sin embargo, a medida que la profundidad aumenta, se debe reducir la velocidad del vehículo para evitar posibles daños.

- Siempre determine la profundidad antes de intentar cruzar el agua.
- Diríjase lentamente y evite salpicar más de lo necesario.
- Tenga en cuenta que pueden haber obstáculos y residuos debajo de la superficie del agua.
- Mantenga las puertas completamente cerradas mientras cruza el agua.

En caso de emergencia, puede conducir el vehículo por agua a una profundidad máxima, como se muestra, y una velocidad máxima de 7 km/h. Debe tener sumo cuidado cuando conduzca a través de agua en movimiento.

4x2

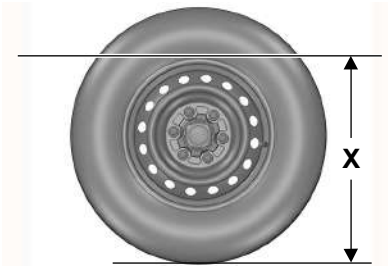

X 600 mm (23,6 pulgadas)

4x2 (Vehículos con aumento de altura de marcha) y 4x4

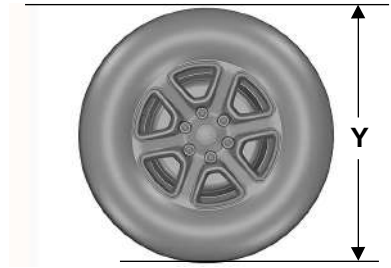

Y 800 mm (31,5 pulgadas)

Cuando conduzca por agua, mantenga una velocidad baja y no detenga el vehículo. Luego de conducir a través del agua y tan pronto como sea seguro, realice lo siguiente:

- Pise ligeramente el pedal de freno para comprobar que los frenos funcionan correctamente.
- Verifique que la bocina funcione.
- Compruebe que las luces del vehículo están totalmente operativas.
- Verifique el sistema de dirección eléctrica servoasistida.

Nota: *El motor podría dañarse si ingresa agua al filtro de aire.*

DESPUÉS DE CONDUCIR EL VEHÍCULO FUERA DE LA CARRETERA

PELIGRO: Después del uso todoterreno, antes de volver a la ruta, revise las llantas y los neumáticos en busca de daños. El uso todoterreno puede dañar las llantas y los neumáticos. Esto puede conllevar una falla en los neumáticos, la pérdida del control del vehículo, lesiones graves o causar la muerte.

PELIGRO: Antes de llevar el vehículo a la ruta, siempre vuelva a inflar los neumáticos a la presión recomendada. La presión recomendada se encuentra en la etiqueta del neumático o en la etiqueta de identificación del vehículo, en el pilar B, dentro de la puerta del conductor.

El manejo todoterreno ejerce más presión sobre su vehículo que el manejo en ruta. Luego de manejar todoterreno, verifique si su vehículo se dañó y, si es necesario, hágalo reparar lo antes posible.

Inspeccione la parte inferior de la carrocería de su vehículo verificando que los neumáticos, la estructura de la carrocería, la dirección, la suspensión y el sistema de escape no estén dañados.

Controle que el radiador no tenga barro o suciedad, y limpie según sea necesario.

Quite las acumulaciones de plantas o malezas. Eso podría representar peligro de incendio u ocultar daños en las líneas de combustible, las mangueras del freno y los ejes del propulsor.

Luego de un manejo extenso en barro, arena, agua o condiciones de suciedad similares, inspeccione la parte inferior de la carrocería y limpie el vehículo lo antes posible.

Si experimenta vibración inusual luego de manejar en barro, aguanieve o condición similar, verifique que no haya impactado material en las ruedas. El material impactado puede ocasionar vibraciones mientras maneja y desequilibrio de las ruedas. Quite el material para resolver el problema.

PRECAUCIONES CON BAJAS TEMPERATURAS

El funcionamiento de algunas piezas y algunos sistemas puede verse afectado a temperaturas inferiores de aproximadamente -25ºC.

MANEJO ECONÓMICO

A continuación, se presentan consejos para mejorar el consumo de combustible:

- Maneje lentamente, acelere con suavidad y prevea la ruta que está adelante para evitar frenar bruscamente.
- Controle regularmente la presión de los neumáticos y asegúrese de que estén inflados con la presión apropiada.
- Siga el programa de mantenimiento recomendado y lleve a cabo las verificaciones recomendadas.
- Planifique el recorrido y verifique el tránsito antes de salir. Siempre que sea posible, lo más eficiente es combinar los mandados en un solo viaje.
- Evite poner el motor en ralentí en climas fríos o durante períodos extendidos. Arranque el motor solo cuando esté listo para salir.
- No lleve peso innecesario en el vehículo, ya que con el peso adicional se desperdicia combustible.

- No agregue accesorios innecesarios al exterior del vehículo, por ejemplo, estribos. Si utiliza portaequipajes, no olvide plegarlo o quitarlo cuando no lo use.
- No cambie a punto muerto cuando esté frenando o cuando el vehículo esté disminuyendo la velocidad.
- Cierre todas las ventanillas cuando maneja a altas velocidades.
- Apague todos los sistemas eléctricos cuando no los utilice, por ejemplo, el aire acondicionado. Asegúrese de desconectar los accesorios que no utilice de los tomacorrientes auxiliares.

CUBREALFOMBRAS DEL PISO

PELIGRO: Utilice una alfombra diseñada para ajustarse al espacio para los pies de su vehículo que no obstruya el área del pedal. Si no sigue estas instrucciones, puede ocasionar la pérdida de control del vehículo, lesiones personales o causar la muerte.

PELIGRO: Los pedales que no se pueden mover libremente pueden causar la pérdida de control del vehículo y aumentar el riesgo de sufrir graves lesiones personales.

PELIGRO: Asegure la alfombra sobre los dos dispositivos de retención de modo que no se deslicen de su posición ni interfieran con los pedales. Si no sigue estas instrucciones, puede ocasionar la pérdida de control del vehículo, lesiones personales o causar la muerte.

PELIGRO: No coloque otras alfombras de piso ni otras cubiertas sobre las alfombras originales. Esto podría causar que la alfombra interfiera en la operación de los pedales. Si no sigue estas instrucciones, puede ocasionar la pérdida de control del vehículo, lesiones personales o causar la muerte.

PELIGRO: Siempre asegúrese de que no caigan objetos en el espacio para los pies del conductor mientras el vehículo está en movimiento. Estos objetos pueden quedar atrapados debajo de los pedales y causar la pérdida de control del vehículo.

Para instalar las alfombras que tienen ojales, ubique el ojal de la alfombra sobre el punto de retención y presione hacia abajo para que se fije en su lugar. Repita este procedimiento en todos los ojales de la alfombra.

Para quitar las alfombras, siga el procedimiento de instalación en el orden inverso.

Nota: *Revise regularmente las alfombras para comprobar que estén seguras.*

ACTIVACIÓN Y DESACTIVACIÓN DE LAS LUCES INTERMITENTES DE EMERGENCIA

El botón de la luz intermitente de emergencia se encuentra en el cuadro de instrumentos. Presione el botón para encender las luces intermitentes de emergencia si el vehículo genera un riesgo para la seguridad de otros conductores.

Cuando enciende las luces intermitentes de emergencia, las luces direccionales delanteras y traseras parpadean.

Nota: *Las luces intermitentes de emergencia funcionan cuando el encendido está en cualquier posición o incluso si la llave no está en el encendido. La batería pierde carga y podría tener una potencia insuficiente para volver a encender el vehículo.*

Vuelva a presionar el botón para desactivarlas.

ARRANQUE CON CABLES DE EMERGENCIA

PRECAUCIONES DEL ARRANQUE CON PINZAS

PELIGRO: Por lo general, las baterías producen gases explosivos que pueden provocar lesiones personales. Por lo tanto, no permita que llamas, chispas o sustancias encendidas estén cerca de la batería. Cuando trabaje cerca de la batería, siempre cúbrase la cara y protéjase los ojos. Siempre asegúrese de que haya una correcta ventilación.

PELIGRO: Mantenga las baterías fuera del alcance de los niños. Las baterías contienen ácido sulfúrico. Evite el contacto con la piel, los ojos o la ropa. Cúbrase los ojos cuando trabaje cerca de la batería para protegerse contra posibles salpicaduras de soluciones ácidas. En caso de que la piel o los ojos entren en contacto con el ácido, enjuáguese de inmediato con agua durante un mínimo de 15 minutos y busque atención médica de inmediato. Si ingiere ácido, llame a un médico inmediatamente.

PELIGRO: Utilice únicamente cables del tamaño adecuado con pinzas aisladas.

PELIGRO: Asegúrese de que los cables no tengan piezas móviles ni piezas del sistema de suministro de combustible.

PELIGRO: Únicamente conecte baterías que tengan el mismo voltaje nominal.

PELIGRO: Si el motor está en marcha mientras el capó está abierto, aléjese de piezas móviles del motor. Si no sigue esta advertencia, puede resultar en lesiones personales graves o causar la muerte.

No intente arrancar un vehículo con transmisión automática empujándolo. Esto podría dañar la transmisión.

No desconecte la batería de un vehículo descompuesto. Esto podría dañar el sistema eléctrico del vehículo.

PREPARACIÓN DEL VEHÍCULO

Use únicamente un suministro de 12 voltios para arrancar el vehículo.

Estacione el vehículo de apoyo cerca del capó del vehículo descompuesto y asegúrese de que los vehículos no se toquen entre sí.

ARRANQUE CON CABLES DE EMERGENCIA

Conexión de los cables pasacorriente

PELIGRO: No conecte el cable pasacorriente negativo a ninguna otra parte del vehículo. Utilice la conexión a tierra.

Nota: *Si utiliza un arrancador de batería o una caja de apoyo, siga las instrucciones del fabricante.*

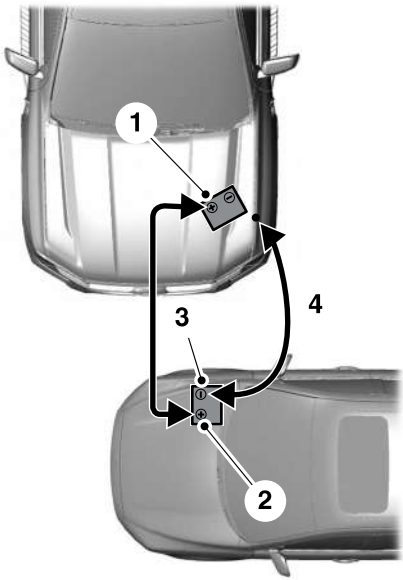

1. Desenganche la cubierta roja para acceder al terminal positivo. Conecte el cable pasacorriente positivo (+) al terminal positivo (+) de la batería sin carga.
2. Conecte el otro extremo del cable pasacorriente positivo (+) al terminal positivo (+) de la batería de apoyo del vehículo.
3. Conecte el cable pasacorriente negativo (-) al terminal negativo (-) de la batería de apoyo del vehículo.
4. Realice la conexión final del cable pasacorriente negativo (-) a una parte metálica expuesta del motor del vehículo descompuesto, tal como se muestra en la imagen a continuación, lejos de la batería y del sistema de inyección de combustible o conecte el cable pasacorriente negativo (-) a un punto de conexión a tierra, en caso de que haya uno.

Nota: *No utilice el pestillo del capó como punto de conexión negativo (-). Esto podría hacer que los resortes de la cerradura se quemen y evitar que el capó funcione correctamente.*

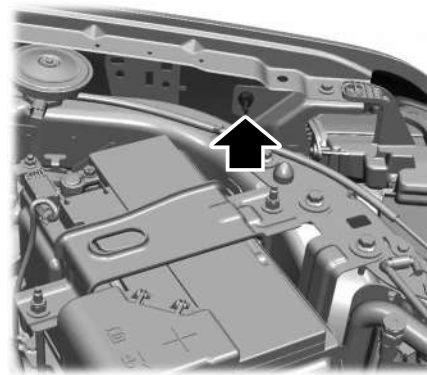

Arranque del motor

1. Arranque el motor del vehículo de apoyo y comience a acelerar el motor de forma moderada o presione ligeramente el acelerador para que la velocidad del motor se mantenga entre 2000 RPM y 3000 RPM, como se muestra en el tacómetro.
2. Arranque el motor del vehículo descompuesto.
3. Una vez que arranque el vehículo descompuesto, haga funcionar ambos motores del vehículo durante tres minutos antes de desconectar los cables pasacorriente.

Remoción de los cables pasacorriente

Retire los cables pasacorriente siguiendo el orden inverso al de conexión.

Nota: *No encienda las luces delanteras cuando desconecte los cables. El pico de voltaje podría fundir los bombillos.*

SISTEMA DE ALERTA POSTCOLISIÓN

QUÉ ES EL SISTEMA DE ALERTA DE POSCHOQUES

El sistema ayuda a llamar la atención hacia el vehículo en caso de un impacto grave.

CÓMO FUNCIONA EL SISTEMA DE ALERTA DE POSCHOQUES

El sistema está diseñado para encender las luces intermitentes de emergencia, encender las luces de cortesía, hacer sonar la bocina de forma intermitente y destrabar todas las puertas en caso de un impacto grave que provoque el despliegue de un airbag o los pretensores del cinturón de seguridad.

LIMITACIONES DEL SISTEMA DE ALERTA DE POSCHOQUES

Según las leyes vigentes del país para el cual se fabricó el vehículo, es posible que la bocina no suene en caso de un impacto grave.

APAGADO DEL SISTEMA DE ALERTA DE POSCHOQUES

Presione el interruptor de la luz intermitente, el botón de desbloqueo del control remoto, el botón de pánico del comando a distancia o realice un ciclo de encendido para desactivar el sistema.

Nota: *La alerta se apaga cuando la batería del vehículo se queda sin carga.*

FRENADO POSTERIOR A COLISIONES

Cómo funciona el frenado posterior a colisiones

En caso de un choque de intensidad moderada a grave, el sistema de frenado reduce la velocidad del vehículo para evitar o reducir el impacto de un posible choque secundario.

Limitaciones del frenado posterior a colisiones

El frenado posterior a colisiones no se activa si se presenta alguna de las siguientes situaciones:

- El sistema antibloqueo de frenos sufre daños durante la colisión.
- El control electrónico de estabilidad está desactivado.

Anulación del frenado posterior a colisiones

Puede anular el frenado posterior a colisiones si pisa el pedal del freno o del acelerador.

Indicadores del frenado posterior a colisiones

Parpadea cuando ocurre una situación de frenado posterior a colisiones.

APAGADO AUTOMÁTICO ANTE CHOQUES

QUÉ ES EL APAGADO AUTOMÁTICO ANTE CHOQUES

El apagado automático ante choques está diseñado para detener el flujo de combustible hacia el motor en caso de un choque moderado o grave.

Nota: *No todos los impactos producen la desactivación.*

PRECAUCIONES DEL APAGADO AUTOMÁTICO ANTE CHOQUES

PELIGRO: Si el vehículo ha estado involucrado en un choque, solicite que revisen el sistema de combustible. Si no sigue estas instrucciones, se podría producir un incendio, lesiones personales o causar la muerte.

REACTIVACIÓN DEL VEHÍCULO

1. Gire el encendido a OFF.
2. Intente encender el vehículo.
3. Gire el encendido a OFF.
4. Intente encender el vehículo.

Nota: *Si el vehículo no enciende después del tercer intento, haga que revisen el vehículo lo antes posible.*

REMOLQUE DE RECUPERACIÓN

ACCESO AL PUNTO DE REMOLQUE DELANTERO

PELIGRO: Usar ganchos de remolque es peligroso y solo lo debe hacer una persona que esté familiarizada con las prácticas de seguridad adecuadas para el remolque de vehículos. El uso incorrecto de los ganchos de remolque puede hacer que el gancho tenga fallas o que se separe del vehículo, y esto podría producir lesiones graves o causar la muerte.

PELIGRO: Antes de jalar la correa del remolque, retire la holgura lentamente. Si no lo hace, se pueden introducir cargas significativamente más altas. Esto puede quebrar los ganchos de remolque o provocar daños en la correa del remolque, lo que puede producir lesiones graves o causar la muerte.

PELIGRO: Nunca una dos correas con un pasador de horquilla. Estos objetos pesados de metal pueden transformarse en proyectiles si la correa se rompe, lo que puede producir lesiones graves o causar la muerte.

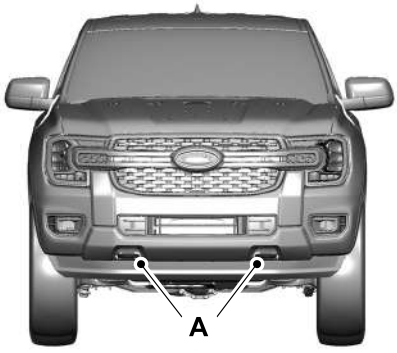

A. Ganchos de recuperación delanteros.

Nota: *La configuración del punto de remolque delantero de su vehículo puede ser ligeramente diferente.*

Nota: *No aplique una carga a los ganchos de remolque que sea superior al índice de peso bruto del vehículo.*

Antes de utilizar los ganchos de remolque, realice lo siguiente:

- Asegúrese de que todos los puntos de fijación sean seguros y que puedan soportar la carga aplicada.
- No use cadenas, cables ni correas de remolque con extremos con ganchos de metal.
- Solo use ganchos de remolque con una resistencia a la rotura mínima que sea de dos a tres veces el peso bruto del vehículo atascado.
- Asegúrese de que el gancho de remolque esté en buen estado y que no tenga cortes, desgaste o daños visibles.
- Coloque un amortiguador, como una lona, una frazada pesada o una alfombra sobre la correa del remolque para ayudar a absorber la energía si la correa se rompe.
- Asegúrese de que el vehículo atascado no tenga una carga que sea superior a su peso bruto, que está especificado en la etiqueta de identificación.
- Alinee el vehículo de remolque y el vehículo atascado en línea recta a menos de 10 grados.
- Los transeúntes deben colocarse al costado del vehículo, a una distancia de al menos el doble de la longitud de la correa del remolque. Esto ayuda a evitar lesiones en caso de que un gancho o una correa del remolque se rompa, o de que el vehículo se sacuda en su dirección.

TRANSPORTE DEL VEHÍCULO

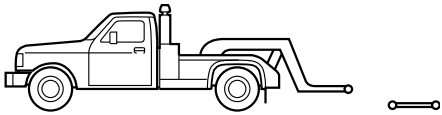

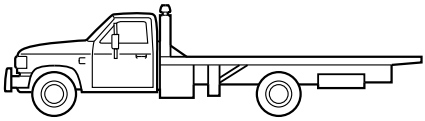

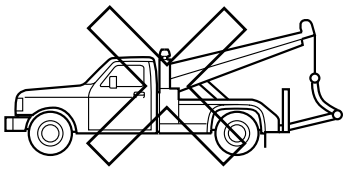

Si necesita remolcar el vehículo, póngase en contacto con el servicio de remolque profesional o el proveedor de servicio de asistencia en ruta.

El fabricante elabora un manual de remolque para todos los operadores de grúas autorizados. Solicite al operador de grúas que consulte dicho manual para conocer los procedimientos de enganche y remolque apropiados.

Recomendamos remolcar el vehículo con un equipo de elevación de ruedas o plataformas móviles. El vehículo se podría dañar si se remolca de manera incorrecta o por otros medios.

Los vehículos con tracción en las ruedas delanteras y traseras deben tener las ruedas motrices designadas levantadas del suelo, independientemente de cuál sea la dirección de remolque. Use plataformas móviles para evitar que se produzcan daños en la transmisión.

En los vehículos con tracción en todas las ruedas, se deben levantar todas las ruedas del suelo mediante un equipo de elevación de ruedas o plataformas móviles. Esto evita que se produzcan daños en la transmisión y en el sistema de tracción.

Nota: *Debe activar el encendido para desbloquear el volante de dirección.*

Nota: *Asegúrese de verificar la columna de dirección antes de remolcar. Esta puede bloquearse si la batería no tiene carga.*

REMOLQUE DE EMERGENCIA

Si el vehículo deja de funcionar y no dispone de una plataforma móvil o un remolque de transporte de vehículo, podrá remolcarse con todas las ruedas sobre el piso, sin importar la configuración del tren motriz ni de la transmisión en las siguientes condiciones:

- Cuando el vehículo esté orientado hacia delante para que lo remolque en esa dirección.
- Use el procedimiento de liberación manual de la posición de estacionamiento. Véase **Uso de la liberación manual de estacionamiento** (página 176). Si no lo hace, se pueden producir daños en la transmisión.
- Cuando la velocidad máxima no exceda las 56 km/h.
- Cuando la distancia máxima no exceda las 80 km.

ALMACENAMIENTO DEL BOTIQUÍN DE PRIMEROS AUXILIOS

Cabina simple

Puede almacenar un botiquín de primeros auxilios en la guantera.

Cabina doble

Puede almacenar un botiquín de primeros auxilios debajo del asiento trasero.

ALMACENAMIENTO DEL EXTINTOR DE INCENDIOS

El extintor se debe ubicar en frente del asiento del acompañante. Para obtener más información, consulte a un concesionario Ford.

Nota: *Antes de usarlo, remueva el envoltorio de plástico transparente para prevenir obstrucciones.*

Una vez al mes, revíselo y verifique que el indicador y el contenedor no estén dañados, que el gatillo esté en buenas condiciones de funcionamiento y que no haya obstrucciones para retirarlo.

Nota: *Verifique regularmente el vencimiento del extintor.*

El mantenimiento del extintor es su responsabilidad. Las instrucciones de uso se encuentran en el cuerpo del extinguidor de incendios. Al reemplazar el extinguidor de incendios, cerciórese de que el nuevo equipo sea del tipo polvo seco clase ABC.

ALMACENAMIENTO DEL TRIÁNGULO REFLECTANTE DE EMERGENCIA

Cabina simple

Puede guardar un triángulo reflectante de emergencia detrás de los asientos delanteros.

Cabina doble

Puede guardar un triángulo reflectante de emergencia debajo del asiento trasero del lado del conductor.

PRECAUCIONES DEL FUSIBLE

PELIGRO: Siempre desconecte la batería antes de reemplazar fusibles de corriente intensa.

PELIGRO: Para minimizar el riesgo de descarga eléctrica, siempre vuelva a colocar la cubierta de la caja de fusibles antes de reconectar la batería o de recargar los reservorios de fluidos.

PELIGRO: Reemplace siempre un fusible por otro que tenga el amperaje especificado. Si utiliza un fusible con un amperaje superior, puede causar daños graves al cableado y podría provocar un incendio.

CAJA DE FUSIBLES DEBAJO DEL CAPÓ

UBICACIÓN DE LA CAJA DE FUSIBLES DEBAJO DEL CAPÓ

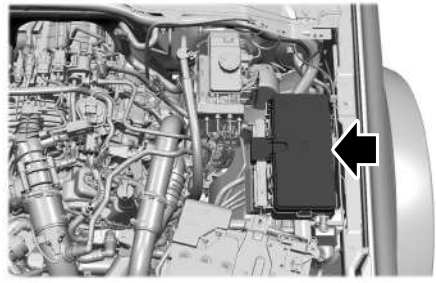

ACCESO A LA CAJA DE FUSIBLES DEBAJO DEL CAPÓ

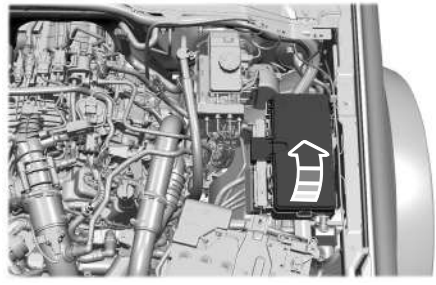

IDENTIFICACIÓN DE LOS FUSIBLES EN LA CAJA DE FUSIBLES DEBAJO DEL CAPÓ

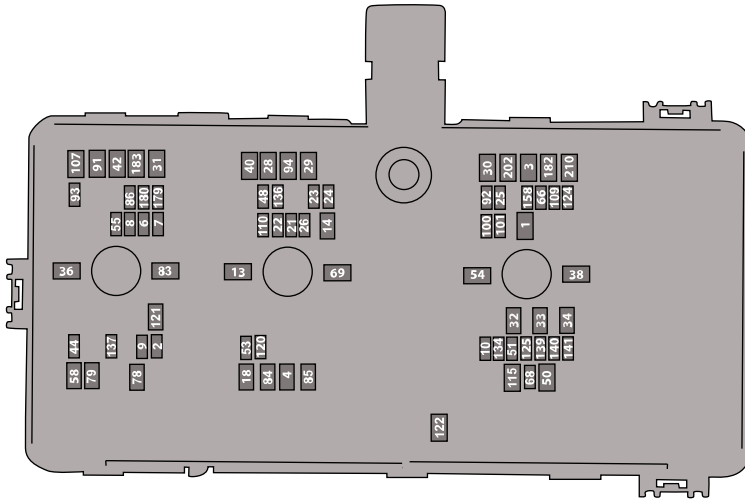

Ítem	Clasificación	Componente protegido
1	30 A	Módulo de control de la carrocería 1.
2	20 A	Calefacción y ventilación del cárter (diésel 2.0L, 3.0L).
3	30 A	Módulo de control de la carrocería 2.
4	30 A	Surtidor de combustible.
5	—	Sin uso.
6	25 A	Potencia del módulo de control del tren motriz.
7	30 A	Válvula de derivación de recirculación de gases de escape (diésel 3.0L).

Ítem	Clasificación	Componente protegido
		Válvula del solenoide de vacío (2.0L).
8	20 A	Válvula de calefacción y ventilación positiva del cárter (diésel 3.0L). Bomba variable de aceite (diésel 3.0L). Motor activo de la persiana de rejilla. Relés del ventilador de refrigeración. Solenoide del embrague del A/C. Bomba de agua auxiliar. Válvula del control de aspirado.
9	20 A	Módulo de control de la bujía incandescente (diésel). Sensor de material particulado (diésel). Sensor de óxido de nitrógeno (diésel) Bobina del relé 4x4.
10	20 A	Válvula de control de volumen de combustible (diésel 3.0L). Módulo de control de la transmisión.
11	—	Sin uso.
12	—	Sin uso.
13	40 A	Motor del soplador delantero.
14	20 A	Bomba del fluido de transmisión automática (diésel).
15	—	Sin uso.
16	—	Sin uso.
17	—	Sin uso.

Ítem	Clasificación	Componente protegido
18	30 A	Motor de arranque.
19	—	Sin uso.
20	—	Sin uso.
21	10 A	Nivelación automática de las luces delanteras.
22	10 A	Sin uso (repuesto).
23	10 A	Módulo del sistema antibloqueo de frenos.
24	10 A	Módulo de control del tren motriz. Módulo de control de la bujía incandescente (diésel 2.0L, 3.0L). Dirección electrónica asistida.
25	20 A	Módulo de control de la transmisión. Cámara trasera.
26	15 A	Módulo de control de la transmisión. Bomba de aceite de transmisión. Bomba del fluido de transmisión automática (diésel).
27	—	Sin uso.
28	60 A	Válvulas del sistema antibloqueo de frenos.
29	60 A	Bomba del sistema antibloqueo de frenos.
30	40 A	Asiento eléctrico izquierdo.
31	40 A	Asiento eléctrico derecho.
32	20 A	Tomacorriente: primera fila.
33	20 A	Tomacorriente: consola trasera.

Ítem	Clasificación	Componente protegido
34	20 A	Tomacorriente de recarga trasera: tomacorriente del techo inferior.
35	—	Sin uso.
36	60 A	Inversor.
37	—	Sin uso.
38	40 A	Módulo de control de asientos calefaccionados.
39	—	Sin uso.
40	30 A	Sin uso (repuesto).
41	—	Sin uso.
42	30 A	Sin uso (repuesto).
43	—	Sin uso.
44	10 A	Interruptor del freno.
45	—	Sin uso.
46	—	Sin uso.
47	—	Sin uso.
48	30 A	Sin uso (repuesto).
49	—	Sin uso.
50	40 A	Luz trasera térmica.
51	15 A	Sin uso (repuesto).
52	—	Sin uso.
53	15 A	Diferencial del bloqueo electrónico trasero.
54	40 A	Módulo de control de la transmisión.
55	30 A	Luz de estacionamiento del gancho para remolque.
56	—	Sin uso.

Ítem	Clasificación	Componente protegido
57	—	Sin uso.
58	15 A	Luz de repuesto del gancho para remolque.
59	—	Sin uso.
60	—	Sin uso.
61	—	Sin uso.
62	—	Sin uso.
63	—	Sin uso.
64	—	Sin uso.
65	—	Sin uso.
66	10 A	Sin uso (repuesto).
67	—	Sin uso.
68	20 A	Sin uso (repuesto).
69	30 A	Motor del limpiaparabrisas.
70	—	Sin uso.
71	—	Sin uso.
72	—	Sin uso.
73	—	Sin uso.
74	—	Sin uso.
75	—	Sin uso.
76	—	Sin uso.
77	—	Sin uso.
78	50 A	Desempañamiento del parabrisas delantero izquierdo.
79	50 A	Desempañamiento del parabrisas delantero derecho.
80	—	Sin uso.

Ítem	Clasificación	Componente protegido
81	—	Sin uso.
82	—	Sin uso.
83	50 A	Sin uso (repuesto).
84	50 A	Sin uso (repuesto).
85	50 A	Sin uso (repuesto).
86	15 A	Calefactor del sistema de reducción catalítica selectiva 2 (diésel 2.0L, 3.0L).
87	—	Sin uso.
88	—	Sin uso.
89	—	Sin uso.
90	—	Sin uso.
91	40 A	Módulo del gancho para remolque.
92	10 A	Accesorio.
93	5 A	Sin uso (repuesto).
94	20 A	Sin uso (repuesto).
95	—	Sin uso.
96	—	Sin uso.
97	—	Sin uso.
98	—	Sin uso.
99	—	Sin uso.
100	20 A	Luces delanteras del lado izquierdo.
101	20 A	Luces delanteras del lado derecho.
102	—	Sin uso.
103	—	Sin uso.
104	—	Sin uso.

Ítem	Clasificación	Componente protegido
105	—	Sin uso.
106	—	Sin uso.
107	30 A	Módulo del gancho para el remolque: cargador de la batería.
108	—	Sin uso.
109	20 A	Sin uso (repuesto).
110	30 A	Gancho de remolque auxiliar.
111	—	Sin uso.
112	—	Sin uso.
113	—	Sin uso.
114	—	Sin uso.
115	30 A	Cubierta retráctil eléctrica.
116	—	Sin uso.
117	—	Sin uso.
118	—	Sin uso.
119	—	Sin uso.
120	10 A	Inyectores de combustible (2,7 l).
121	40 A	Calefactor de agua en combustible (diésel).
122	30 A	Módulo de control de la caja de transferencia.
123	—	Sin uso.
124	5 A	Sensor de lluvia.
125	10 A	Sin uso (repuesto).
126	—	Sin uso.
127	—	Sin uso.

Ítem	Clasificación	Componente protegido
128	—	Sin uso.
129	—	Sin uso.
130	—	Sin uso.
131	—	Sin uso.
132	—	Sin uso.
133	—	Sin uso.
134	25 A	Sin uso (repuesto).
135	—	Sin uso.
136	—	Sin uso.
137	20 A	Sistema de asistencia avanzado para el conductor.
138	—	Sin uso.
139	5 A	Sin uso (repuesto).
140	5 A	Puerto de recarga inteligente para USB: consola trasera.
141	5 A	Puerto de recarga inteligente para USB: parte superior.
142	—	Sin uso.
143	—	Sin uso.
145	—	Sin uso.
146	—	Sin uso.
147	—	Sin uso.
148	—	Sin uso.
149	—	Sin uso.
150	—	Sin uso.
151	—	Sin uso.
152	—	Sin uso.
153	—	Sin uso.

Ítem	Clasificación	Componente protegido
154	—	Sin uso.
155	—	Sin uso.
156	—	Sin uso.
157	—	Sin uso.
158	10 A	Sin uso (repuesto).
159	—	Sin uso.
160	—	Sin uso.
161	—	Sin uso.
162	—	Sin uso.
163	—	Sin uso.
164	—	Sin uso.
165	—	Sin uso.
166	—	Sin uso.
167	—	Sin uso.
168	—	Sin uso.
169	—	Sin uso.
170	—	Sin uso.
171	—	Sin uso.
172	—	Sin uso.
173	—	Sin uso.
174	—	Sin uso.
175	—	Sin uso.
176	—	Sin uso.
177	—	Sin uso.
178	—	Sin uso.
179	15 A	Calefactor del sistema de reducción catalítica selectiva 1 (diésel).

Ítem	Clasificación	Componente protegido
180	10 A	Calefactor del sistema de reducción catalítica selectiva 3 (diésel).
181	—	Sin uso.
182	60 A	Módulo de la puerta del conductor.
183	60 A	Módulo de puerta del acompañante.
192	—	Sin uso.
202	60 A	Módulo de control de la carrocería B+.
210	30 A	Arranque/parada del módulo de control de la carrocería.

CAJA DE FUSIBLES DE LA BATERÍA

UBICACIÓN DE LA CAJA DE FUSIBLES DE LA BATERÍA

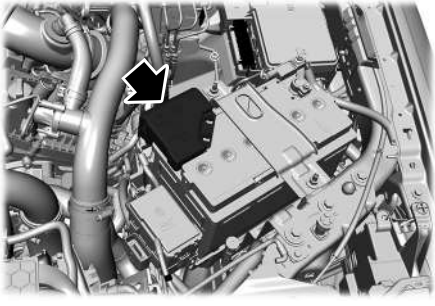

ACCESO A LA CAJA DE FUSIBLES DE LA BATERÍA

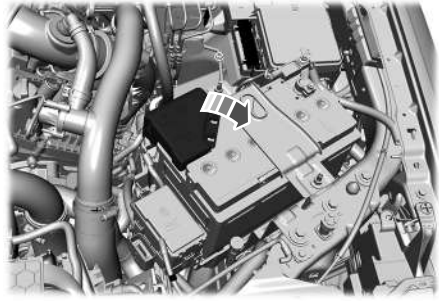

IDENTIFICACIÓN DE LOS FUSIBLES EN LA CAJA DE FUSIBLES DE LA BATERÍA

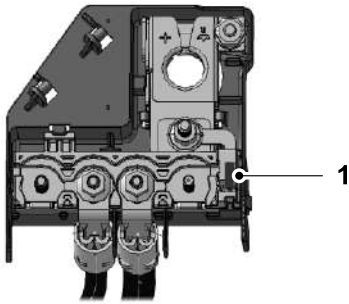

Ítem	Clasificación	Componente protegido
1	3 A	Sistema de control de la batería.

CAJA DE FUSIBLES DEL MÓDULO DE CONTROL DE LA CARROCERÍA

UBICACIÓN DE LA CAJA DE FUSIBLES DEL MÓDULO DE CONTROL DE LA CARROCERÍA

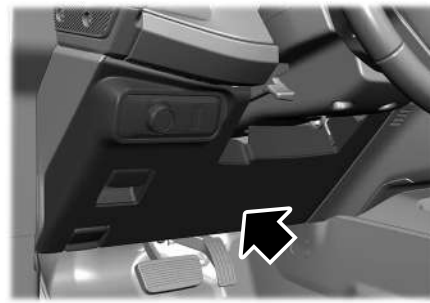

ACCESO A LA CAJA DE FUSIBLES DEL MÓDULO DE CONTROL DE LA CARROCERÍA

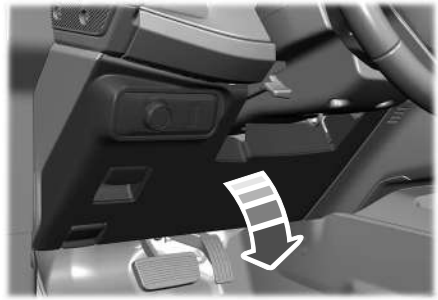

IDENTIFICACIÓN DE LOS FUSIBLES EN LA CAJA DE FUSIBLES DEL MÓDULO DE CONTROL DE LA CARROCERÍA

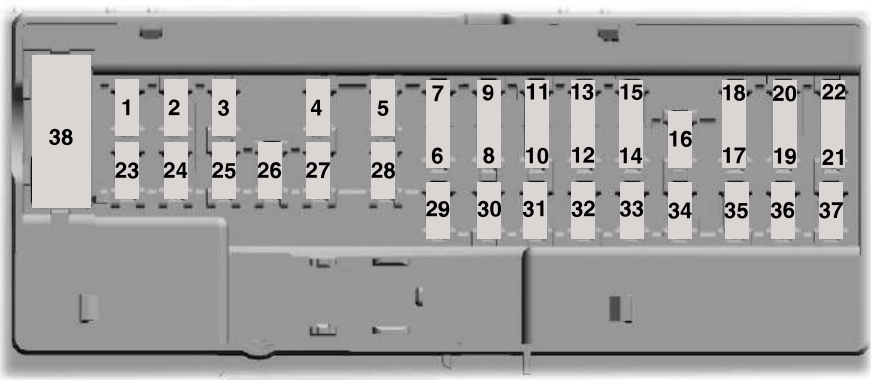

Ítem	Clasificación	Componente protegido
1	10 A	Iluminación de la guantera
2	10 A	Inversor. Interruptor para trabar la puerta.

Ítem	Clasificación	Componente protegido
		Interruptor del elevavidrios eléctrico.
3	7,5 A	Módulo de recarga de accesorio inalámbrico.
4	—	Sin uso.
5	—	Sin uso.
6	10 A	Bocina de la alarma. Alarma con batería de reserva.
7	10 A	Sin uso (repuesto).
8	5 A	Módem telemático.
9	5 A	Módulo del sensor combinado.
10	—	Sin uso.
11	—	Sin uso.
12	7,5 A	Módulo del climatizador. Módulo del cambio de marchas. Módulo de la puerta de enlace central mejorado.
13	7,5 A	Módulo de control de la columna de la dirección. Cuadro de instrumentos
14	15 A	Sin uso.
15	15 A	Conector de diagnóstico integrado. SYNC
16	—	Sin uso.
17	7,5 A	Módulo de iluminación delantera adaptativa. Módulo de urea
18	7,5 A	Interruptor auxiliar. Tacógrafo.

Ítem	Clasificación	Componente protegido
19	5 A	Paquete del interruptor de luz delantera
20	5 A	Interruptor de encendido. Interruptor del botón.
21	5 A	Sin uso (repuesto).
22	5 A	Sin uso (repuesto).
23	30 A	Sin uso (repuesto).
24	30 A	Sin uso (repuesto).
25	20 A	Sin uso (repuesto).
26	30 A	Sin uso (repuesto).
27	30 A	Sin uso (repuesto).
28	30 A	Sin uso (repuesto).
29	15 A	Pantalla. Tacógrafo.
30	5 A	Interruptor del freno.
31	10 A	Interruptor de administración de terreno. Módulo de control integrado. Módulo de receptor de radiofrecuencia.
32	20 A	Módulo de control del audio.
33	—	Sin uso.
34	30 A	Sin uso (repuesto).
35	5 A	Sin uso (repuesto).
36	15 A	Módulo de asistencia de estacionamiento.
37	20 A	Espejo electrocrómico
38	30 A	Interruptor del elevavidrios eléctrico.

IDENTIFICACIÓN DE LOS TIPOS DE FUSIBLES

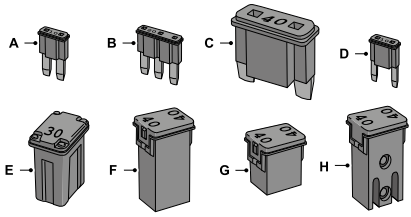

A	Micro 2
B	Micro 3
C	Maxi
D	Mini
E	Caja M
F	Caja J
G	Caja J de bajo perfil
H	Caja M con ranuras

FUSIBLES – SOLUCIÓN DE PROBLEMAS

FUSIBLES – PREGUNTAS FRECUENTES

¿Cuándo necesito revisar un fusible?

- Si los componentes eléctricos del vehículo no funcionan.

¿Cuándo necesito reemplazar un fusible?

- Si un fusible está quemado.

¿Cómo identifico un fusible quemado?

- Puede identificar un fusible quemado por la presencia de un cable cortado en su interior.

INSPECCIÓN DEL SISTEMA DE FRENOS

Debe revisar las pastillas de los discos de frenos para verificar que la cubierta de cada pastilla cuente con la cantidad adecuada del material de fricción, a fin de que su uso sea seguro.

Inspección y verificación

Nota: *Las pastillas de los discos de freno se deben reemplazar por ejes. No reemplace una pastilla de freno individual o las pastillas de un disco en un sólo freno.*

1. Con una herramienta apropiada, como un espejo de inspección, observe el hoyo de inspección en la parte trasera de cada calibrador de frenos.
2. Revise las pastillas de los discos de freno interiores y exteriores para confirmar que cada cubierta mida 1,5 mm de ancho o más.

Nota: *consulte a su concesionario Ford si alguna cubierta de pastilla de disco de freno mide menos de 1,5 mm de ancho.*

Revise cada calibrador de freno y soporte de anclaje en busca de corrosión, desgaste o daño.

Ajuste de desgaste

El ajuste automático del material de fricción del disco de freno durante la aplicación del freno sucede del siguiente modo:

- El pistón se desliza sobre su cilindro para tomar una nueva posición, lo que provoca el desgaste de la pastilla de frenos.
- El calibrador del freno se mueve sobre los clips guía, lo cual provoca el desgaste de la pastilla de frenos.

PRECAUCIONES DE MANTENIMIENTO

Lleve su vehículo a servicio en forma regular para ayudar a mantener su capacidad para circular y su valor de reventa. Existe una gran red de Concesionarios Ford disponibles para ayudarlo con su experiencia en servicios profesionales. Nuestros técnicos están especialmente capacitados y calificados para dar servicio a su vehículo en forma adecuada y experta. Están equipados con una amplia gama de herramientas altamente especializadas desarrolladas específicamente para dar servicio a su vehículo.

Si su vehículo necesita servicio profesional, un concesionario Ford puede proporcionarle las piezas y servicios necesarios. Verifique su información de garantía para saber qué piezas y servicios están cubiertos.

Utilice solo los fluidos y repuestos recomendados, de acuerdo con las especificaciones. Véase **Capacidades y especificaciones** (página 389).

PELIGRO: Desactive el encendido y accione el freno de mano.

PELIGRO: No toque los componentes del sistema de encendido electrónico después de haber girado el encendido a ON o cuando el motor está funcionando. El sistema funciona con voltaje alto. Si no sigue esta advertencia, se podrían producir lesiones personales graves o causar la muerte.

PELIGRO: Mantenga sus manos y su ropa lejos del ventilador de enfriamiento del motor.

APERTURA Y CIERRE DEL CAPÓ

Apertura del capó

1. Jale de la palanca de liberación del capó.

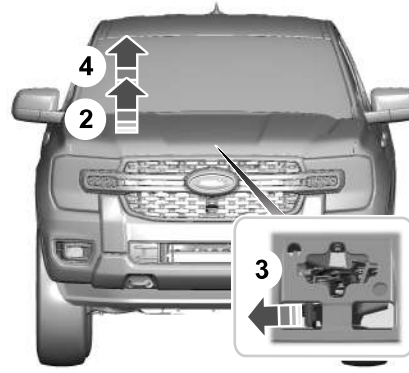

2. Levante ligeramente el capó.
3. Libere la traba del capó empujando la palanca de liberación secundaria del capó; esta palanca se encuentra a mano izquierda.

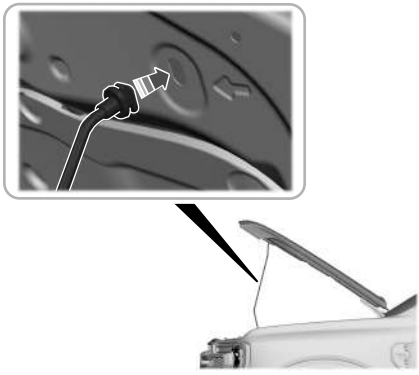

4. Abra el capó y coloque la varilla de apoyo para sostenerlo.

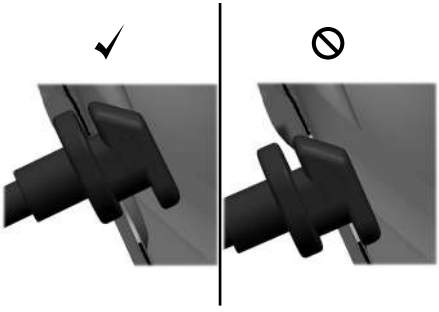

5. Asegúrese de enganchar completamente el extremo de dirección de la varilla de apoyo con el capó.

Cierre del capó

PELIGRO: Asegúrese de trabar completamente el capó antes de manejar. Si no sigue esta instrucción, puede reducir su eficacia y aumentar el riesgo de sufrir lesiones o causar la muerte en un choque.

1. Guarde por completo la varilla de apoyo antes de bajar el capó.
2. Para cerrarlo, baje el capó y asegúrese de que quede completamente trabado.

Nota: *Asegúrese de que el capó esté completamente cerrado.*

BAJO EL CAPÓ - VISTA DE CONJUNTO - 2.0L DIESEL

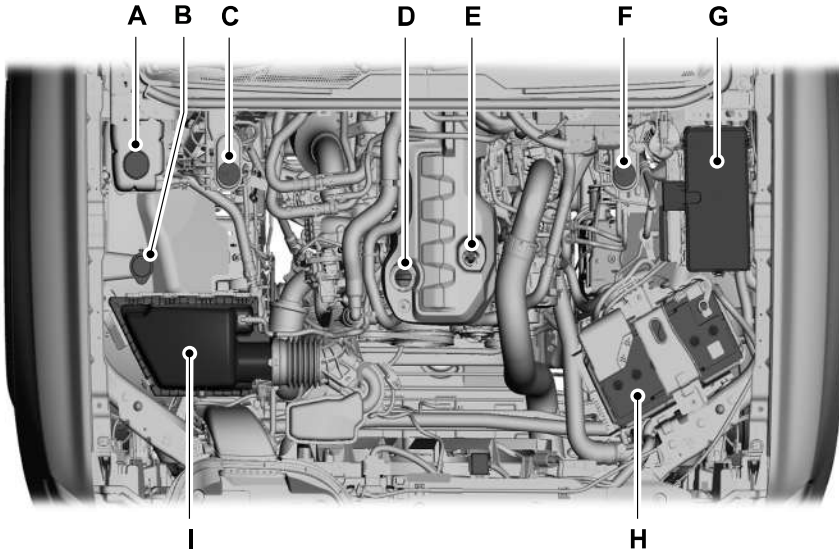

A Depósito del líquido refrigerante del motor. Véase **Verificación del refrigerante** (página 341).

B Líquido del limpiaparabrisas Véase **Especificación del líquido del lavaparabrisas** (página 402).

C Depósito de fluido para frenos: volante a la derecha. Véase **Verificación del nivel de fluido de frenos** (página 194).

D Tapa de llenado de aceite del motor. Véase **Agregado de aceite del motor** (página 340).

E Varilla indicadora del nivel de aceite del motor. Véase **Verificación del nivel de aceite del motor** (página 339).

F Depósito de fluido para frenos: volante a la izquierda. Véase **Verificación del nivel de fluido de frenos** (página 194).

G Caja de fusibles del compartimento del motor. Véase **Identificación de los fusibles en la caja de fusibles debajo del capó** (página 319).

H Batería Véase **Cambio de la batería de 12 V** (página 348).

I Filtro de aire. Véase **Cambio del filtro de aire del motor** (página 346).

BAJO EL CAPÓ - VISTA DE CONJUNTO - 3.0L DIESEL

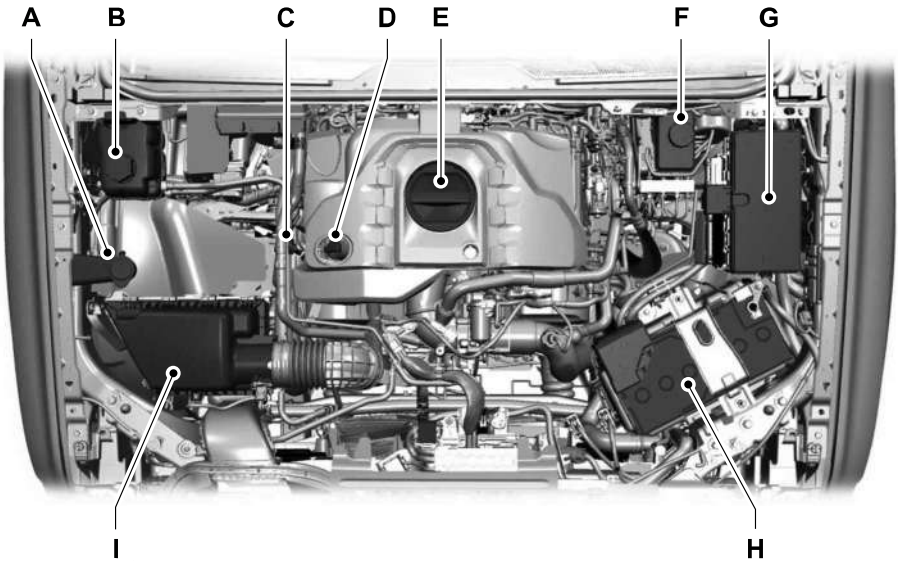

A Líquido del limpiaparabrisas Véase **Reposición del líquido del lavaparabrisas** (página 74).

B Depósito del líquido refrigerante del motor. Véase **Verificación del refrigerante** (página 341).

C Varilla indicadora del nivel de aceite del motor. Véase **Verificación del nivel de aceite del motor** (página 339).

D Tapa de llenado de aceite del motor. Véase **Agregado de aceite del motor** (página 340).

E Filtro de aceite

F Depósito del fluido de frenos. Véase **Verificación del nivel de fluido de frenos** (página 194).

G Caja de fusibles del compartimento del motor. Véase **Fusibles y relés** (página 318).

H Batería Véase **Cambio de la batería de 12 V** (página 348).

I Filtro de aire. Véase **Filtro de aire del motor** (página 346).

ACEITE DEL MOTOR

DESCRIPCIÓN GENERAL DE LA VARILLA DEL ACEITE DEL MOTOR - 2.0L DIESEL

A Mínimo.

B Máximo.

DESCRIPCIÓN GENERAL DE LA VARILLA DEL ACEITE DEL MOTOR - 3.0L DIESEL

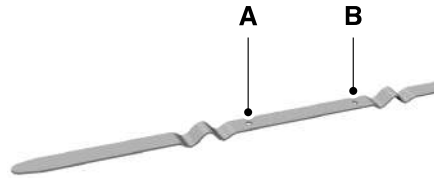

A Mínimo.

B Máximo.

VERIFICACIÓN DEL NIVEL DE ACEITE DEL MOTOR

1. Asegúrese de que el vehículo esté sobre una superficie nivelada.
2. Verifique el nivel de aceite antes de encender el motor o apáguelo y, si está caliente, espere 15 minutos para que el aceite drene en la bandeja de aceite del cárter.

Nota: *La verificación del nivel de aceite demasiado pronto podría causar una lectura inadecuada.*

3. Quite la varilla indicadora de nivel y límpiela con un trapo limpio sin pelusas.
4. Vuelva a colocar la varilla indicadora y asegúrese de que esté bien ajustada.
5. Vuelva a retirar la varilla para comprobar el nivel de aceite.

Nota: *Si el nivel de aceite está entre las marcas de nivel máximo y mínimo, el nivel de aceite es aceptable. No agregue aceite.*

6. Si el nivel de aceite se encuentra en la marca de nivel mínimo, agregue aceite de inmediato.
7. Vuelva a colocar la varilla indicadora. Asegúrese de que esté bien ajustada.

Nota: *El consumo de aceite de los motores nuevos alcanza su nivel normal después de aproximadamente 5.000 km.*

Nota: *Un aumento en el nivel de aceite puede ocurrir debido a viajes cortos frecuentes que no permiten que el motor alcance la temperatura de operación, así como también al permanecer con frecuencia en ralentí o al conducir a baja velocidad por períodos de tiempo prolongados.*

Nota: *Si los niveles de aceite continuamente se observan sobre la marca de máximo, programe una visita al concesionario.*

AGREGADO DE ACEITE DEL MOTOR

PELIGRO: No quite la tapa de llenado con el motor en marcha.

PELIGRO: No agregue aceite de motor cuando el motor está caliente. Si no sigue esta instrucción, se podrían producir lesiones personales.

No use aditivos para aceite de motor, ya que no son necesarios y podrían ocasionar daños que la garantía de su vehículo podría no cubrir.

1. Limpie el área alrededor de la tapa de llenado de aceite del motor antes de retirarlo.
2. Quite la tapa de llenado de aceite del motor.
3. Agregue aceite de motor que cumpla con nuestras especificaciones. Véase **Capacidades y especificaciones** (página 389).
4. Vuelva a instalar la tapa de llenado de aceite del motor. Gire hacia la derecha hasta que sienta una fuerte resistencia.

Nota: *No agregue aceite por encima de la marca de nivel máximo. Los niveles de aceite que estén por encima de la marca de nivel máximo podrían dañar al motor.*

Nota: *Limpie cualquier salpicadura de aceite con un paño absorbente de inmediato.*

INTELLIGENT OIL LIFE MONITOR

En determinadas condiciones, el control inteligente del estado de aceite del vehículo puede establecer que es necesario cambiar el aceite antes de la revisión general. Si sucede esto, se recomienda cambiar el aceite en un plazo de dos semanas o 800 km después de haber recibido la alerta.

Su Concesionario Ford podrá asesorarle si solo es necesario un cambio de filtro y de aceite de motor o si debe realizar el servicio general que incluye aceite y filtro de aceite.

REESTABLECIMIENTO DEL RECORDATORIO DE CAMBIO DE ACEITE DEL MOTOR (Si está equipado)

Solo restablezca el sistema de monitoreo de la vida útil del aceite luego de cambiar el aceite del motor y el filtro de aceite.

1. Presione el botón Menú en el volante de dirección para ingresar al menú principal de la pantalla del cuadro de instrumentos.
2. Seleccione ***Mantenimiento del vehículo***.
3. Seleccione ***Vida aceite***.
4. Mantenga presionado el botón ***OK*** hasta que aparezca la confirmación de restablecimiento del sistema.

CAPACIDAD Y ESPECIFICACIÓN DEL ACEITE DEL MOTOR

Para obtener más información sobre el llenado, consulte la sección Capacidades y especificaciones en el Manual del propietario. Véase **Capacidades y especificaciones** (página 389).

ACEITE DEL MOTOR – MENSAJES DE INFORMACIÓN

Mensaje	Acción
Cambiar aceite de motor pronto	Se muestra cuando comienza a agotarse la vida útil del aceite del motor. Haga cambiar el aceite del motor lo antes posible.
Se necesita cambiar el aceite	Se muestra cuando se agota la vida útil del aceite del motor. Haga cambiar el aceite del motor lo antes posible.

VERIFICACIÓN DEL REFRIGERANTE

Cuando el motor esté frío, verifique la concentración y el nivel del refrigerante en los intervalos numerados en la información de mantenimiento programado.

Nota: *Asegúrese de que el nivel del refrigerante esté entre las marcas mínima y máxima en el depósito de refrigerante.*

Nota: *El líquido refrigerante se expande cuando está caliente. Es posible que el nivel supere la marca **MAX**.*

Si el nivel de refrigerante está en la marca mínima o debajo de esta, agregue refrigerante prediluido de inmediato.

Mantenga la concentración del líquido refrigerante entre 48 % y 50 %, que equivale a un punto de congelación entre -34ºC y -37ºC. La concentración de refrigerante debe medirse con un refractómetro. No recomendamos el uso de hidrómetros o tiras de prueba de refrigerante para medir la concentración de refrigerante.

Agregado de refrigerante

PELIGRO: Mantenga sus manos y su ropa lejos del ventilador de enfriamiento.

PELIGRO: No quite la tapa del depósito de refrigerante mientras el motor está encendido o el sistema de refrigeración está caliente. Espere 10 minutos hasta que el sistema de refrigeración se enfríe. Cubra la tapa del depósito de refrigerante con un paño grueso para evitar quemarse y retire la tapa con cuidado. Si no sigue estas instrucciones, se podrían producir lesiones personales.

PELIGRO: No agregue líquido refrigerante si el vehículo está encendido o el sistema de refrigeración está caliente. Si no sigue estas instrucciones, se podrían producir lesiones personales.

PELIGRO: No agregue refrigerante por encima de la marca ***MAX***.

PELIGRO: No coloque refrigerante en el depósito de líquido del limpiaparabrisas. Si se rocía refrigerante en el parabrisas, eso puede dificultar ver a través del parabrisas.

PELIGRO: No permita que le caiga fluido en la piel o en los ojos. Si se produce el contacto, enjuague las áreas afectadas con abundante agua de inmediato y consulte a su médico.

Nota: *No utilice parches contrafugas, selladores para el sistema de refrigeración o aditivos no especificados, ya que pueden causar daños en los sistemas de calefacción o refrigeración del motor. Es posible que la garantía del vehículo no cubra el daño en los componentes.*

Nota: *Los líquidos automotrices no son intercambiables.*

Es muy importante usar refrigerante prediluido aprobado con la especificación correcta a fin de evitar obstruir los pequeños conductos del sistema de enfriamiento del motor. Véase **Capacidades y especificaciones** (página 389). No mezcle diferentes colores o tipos de refrigerantes en su vehículo. La mezcla de refrigerantes para motor o el uso de un refrigerante incorrecto pueden dañar el motor o los componentes del sistema de enfriamiento y podrían invalidar la garantía del vehículo.

Nota: *Si no está disponible un refrigerante prediluido, use el refrigerante concentrado aprobado diluido con agua desionizada o destilada en proporción 50/50.* *Véase **Capacidades y especificaciones** (página 389).* *El uso de agua no desionizada puede contribuir a la formación de depósitos, corrosión y obstrucción en los pequeños conductos del sistema de refrigeración.*

Para rellenar el nivel del líquido refrigerante, siga los pasos a continuación:

1. Desenrosque la tapa lentamente. A medida que desenrosca la tapa, se libera presión.
2. Agregue suficiente refrigerante prediluido para llegar al nivel correcto.

Nota: *No recomendamos el uso de refrigerante reciclado.*

3. Vuelva a colocar la tapa del depósito de refrigerante. Gire la tapa en el sentido de las agujas del reloj hasta que haga tope.
4. Verifique el nivel de refrigerante en el depósito de refrigerante las siguientes veces que conduzca su vehículo. Si es necesario, repita el paso 2.

Si debe agregar más de 1 L de refrigerante para motor por mes, haga revisar el vehículo lo antes posible. Hacer funcionar un motor con un nivel de refrigerante bajo puede ocasionar un sobrecalentamiento del motor, además de posibles daños a este.

En caso de emergencia, puede agregar una gran cantidad de agua sin refrigerante de motor para llegar a una estación de servicio. Lleve el vehículo al servicio de mantenimiento tan pronto como sea posible.

El agua sola, sin refrigerante de motor, puede provocar daños en el motor por corrosión, sobrecalentamiento o congelamiento.

No reemplace el refrigerante con los siguientes líquidos porque pueden provocar daños en el motor por sobrecalentamiento o congelamiento:

- Alcohol
- Metanol
- agua salobre
- Cualquier refrigerante mezclado con alcohol o metanol anticongelamiento.

No agregue inhibidores adicionales o aditivos al refrigerante. Estos pueden resultar dañinos y poner en peligro la protección contra corrosión del refrigerante.

Climas extremos

Si maneja en climas extremadamente fríos, quizás sea necesario aumentar la concentración del refrigerante por encima del 50 %.

Nota: *Una concentración del refrigerante del 60 % proporciona un punto de protección mejorado contra el congelamiento. Las concentraciones de refrigerante por encima del 60 % disminuyen las características de protección contra el sobrecalentamiento que proporciona el refrigerante y podrían dañar el motor.*

Si maneja en climas extremadamente cálidos, quizás sea necesario disminuir la concentración del refrigerante al 40 %.

Nota: *Una concentración del refrigerante del 40 % proporciona un punto de protección mejorado contra el sobrecalentamiento. Las concentraciones de refrigerante por debajo del 40 % reducen las características de protección contra sobrecalentamiento y corrosión del refrigerante y podrían provocar daños al motor.*

Cambio de refrigerante

PELIGRO: No deseche el líquido refrigerante con la basura doméstica ni en la red pública de desagües cloacales. Use una instalación de desecho de residuos autorizada.

Cambie el refrigerante en los intervalos de kilometraje especificados. Consulte la información de mantenimiento programado. Véase **Capacidad y especificación del sistema de refrigeración** (página 398).

Nota: *Deseche el refrigerante usado de manera adecuada.*

Respete las normas y estándares de su comunidad para reciclar y desechar los líquidos automotrices.

Refrigeración a prueba de fallas

La refrigeración a prueba de fallas le permite conducir el vehículo durante un tiempo antes de que aumenten los daños a los componentes. La distancia a prueba de fallas depende de la temperatura ambiente, la capacidad de carga del vehículo y el terreno.

Cómo funciona la refrigeración a prueba de fallos

PELIGRO: Si continúa conduciendo el vehículo cuando el motor está sobrecalentado, este se detendrá sin aviso. Si no sigue esta instrucción, puede ocasionar la pérdida de control del vehículo.

Si el motor comienza a sobrecalentarse, el medidor de temperatura del refrigerante se mueve hacia el área roja:

Se enciende una luz de advertencia y puede aparecer un mensaje en la pantalla de información.

Si el motor alcanza un estado de temperatura superior predeterminada, este cambia automáticamente a una marcha de cilindros alternados. Cada cilindro deshabilitado actúa como una bomba de aire y enfría el motor.

Cuando esto ocurre, el vehículo aún funciona, sin embargo:

- La potencia del motor queda limitada.
- El sistema de aire acondicionado se apaga.

El funcionamiento continuo aumenta la temperatura del motor y hará que el motor se apague por completo. En esta situación, aumenta el esfuerzo de la dirección y del frenado.

Cuando disminuya la temperatura del motor, puede volver a arrancar el motor. Haga revisar el vehículo tan pronto como sea posible para minimizar el daño del motor.

Cuando se activa el modo a prueba de fallos

PELIGRO: El modo a prueba de fallos debe usarse solo en emergencias. Maneje su vehículo en el modo a prueba de fallos solo cuando sea necesario para llevar su vehículo a un lugar a salvo y busque ayuda para realizar de inmediato las reparaciones. Cuando está en el modo a prueba de fallos, su vehículo tendrá una potencia limitada, no podrá mantener una marcha a alta velocidad y es posible que se apague completamente sin previo aviso, perdiendo potencialmente la potencia del motor, la asistencia de dirección y la asistencia al frenado, lo que puede aumentar la posibilidad de un choque y causar lesiones graves.

PELIGRO: No quite la tapa del depósito de refrigerante mientras el motor está encendido o el sistema de refrigeración está caliente. Espere 10 minutos hasta que el sistema de refrigeración se enfríe. Cubra la tapa del depósito de refrigerante con un paño grueso para evitar quemarse y retire la tapa con cuidado. Si no sigue estas instrucciones, se podrían producir lesiones personales.

El vehículo tiene potencia de motor limitada cuando está en el modo a prueba de fallas; por lo tanto, conduzca con cuidado. El vehículo no mantiene una marcha a alta velocidad y el motor podría funcionar con poca potencia.

Recuerde que el motor puede apagarse automáticamente para prevenir el daño al motor. En esta situación, haga lo siguiente:

1. Detenga el vehículo a un lado de la calle tan pronto como sea posible y apague el motor.
2. Si es miembro de un programa de asistencia en ruta, le recomendamos que se comunique con el proveedor del servicio de asistencia en ruta.
3. Si esto no es posible, espere un momento para que el motor se enfríe.
4. Revise el nivel del líquido refrigerante. Si el nivel de refrigerante está en la marca mínima o debajo de esta, agregue refrigerante prediluido de inmediato.
5. Cuando disminuya la temperatura del motor, puede volver a arrancar el motor. Haga revisar el vehículo tan pronto como sea posible para minimizar el daño del motor.

Nota: *Si continúa conduciendo su vehículo en modo antifallas sin repararlo, dañará su motor.*

Control de la temperatura del refrigerante del motor (Si está equipado)

PELIGRO: Para reducir el riesgo de choques y lesiones, tenga presente que la velocidad del vehículo podría disminuir y que el vehículo podría no acelerar con máxima potencia hasta que disminuya la temperatura del refrigerante.

Si arrastra un remolque con su vehículo, el motor del vehículo puede alcanzar temporalmente una temperatura superior durante condiciones de funcionamiento de alta intensidad, como ascender en una pendiente prolongada o pronunciada con temperaturas ambiente elevadas.

En esas situaciones, observará que el indicador de temperatura del refrigerante se mueve hacia el área roja y aparecerá un mensaje en la pantalla de información.

Puede notar una disminución en la velocidad del vehículo ocasionada por potencia reducida del motor, a fin de administrar la temperatura del refrigerante del motor. El vehículo puede entrar en este modo si tienen lugar determinadas condiciones de alta temperatura y capacidad de carga alta. El nivel de disminución de velocidad depende de la capacidad de carga del vehículo, la pendiente y la temperatura. Si esto ocurre, no es necesario detener el vehículo. Puede seguir conduciendo.

El aire acondicionado podría encenderse y apagarse automáticamente durante condiciones extremas de funcionamiento para evitar el sobrecalentamiento del motor. Cuando la temperatura del refrigerante disminuye a una temperatura normal de funcionamiento, el aire acondicionado se encenderá.

Si el indicador de temperatura del refrigerante se mueve por completo hacia el área roja o si aparecen en la pantalla de información los mensajes de advertencia de temperatura del refrigerante o de revisión pronta del motor, haga lo siguiente:

1. Detenga el vehículo cuando sea seguro. Aplique por completo el freno de mano y coloque la transmisión en estacionamiento (P) o punto muerto (N).
2. Deje el motor en marcha hasta que la aguja del medidor de temperatura del refrigerante regrese a la posición normal. Si la temperatura no disminuye después de varios minutos, siga los pasos restantes.
3. Apague el motor y espere que se enfríe. Revise el nivel del líquido refrigerante.

4. Si el nivel de refrigerante está en la marca mínima o debajo de esta, agregue refrigerante prediluido de inmediato.
5. Si el nivel de refrigerante es normal, vuelva a encender el motor y continúe.

FILTRO DE AIRE DEL MOTOR

CAMBIO DEL FILTRO DE AIRE DEL MOTOR

PELIGRO: Para reducir el riesgo de daño al vehículo y de lesiones personales por quemaduras, no arranque el motor sin el filtro de aire ni lo desmonte con el motor en marcha.

Cambie el elemento del filtro de aire en los intervalos de servicio correspondientes.

Use el elemento del filtro de aire de la especificación correcta.

Nota: *No usar el filtro de aire correcto puede causar daños graves al motor. Es posible que la garantía del vehículo no cubra el daño en los componentes.*

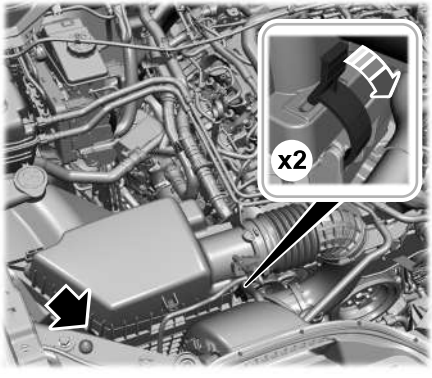

1. Afloje las abrazaderas que fijan la cubierta del filtro de aire al compartimiento.
2. Desenganche el mazo de cables de la tapa del filtro de aire.
3. Levante cuidadosamente la cubierta del compartimento del filtro de aire. Tenga cuidado para evitar tocar otros componentes al hacerlo.

4. Extraiga el filtro de aire del compartimento.
5. Limpie la tierra o los residuos del compartimento del filtro de aire y cúbralo para que no entre polvo al motor. Asegúrese de que quede bien cerrado.
6. Coloque el filtro de aire nuevo. Tenga cuidado de no doblar los bordes del filtro contra el compartimento o la cubierta del compartimento del filtro de aire.
7. Coloque la cubierta del compartimento del filtro de aire.
8. Vuelva a colocar la traba del mazo de cables en el compartimento del filtro de aire.

9. Fije las trabas para asegurar la cubierta del compartimento del filtro de aire al compartimento.

SEPARADOR DE AGUA DEL FILTRO DE COMBUSTIBLE - VACIADO

PELIGRO: no drene el separador de agua en combustible mientras el motor está en funcionamiento. Si no sigue esta advertencia, se podría producir un incendio, lesiones personales graves, causar la muerte o daños a la propiedad.

PELIGRO: No deseche el combustible con la basura doméstica ni en la red pública de desagües cloacales. Use una instalación de desecho de residuos autorizada.

El sistema de combustible del vehículo posee un filtro de combustible y un separador de agua para eliminar el agua del combustible.

Si el indicador de agua en combustible se enciende cuando el motor está en funcionamiento, detenga el vehículo tan pronto como sea seguro hacerlo, apague el motor y drene el separador de combustible y agua.

Nota: *dejar que el agua permanezca en el sistema de combustible después de que el indicador de agua en combustible se haya encendido podría ocasionar daños importantes o fallas en el sistema de inyección de combustible.*

El colector de agua en combustible se encuentra bajo el riel del marco, debajo del lado del conductor.

Asegúrese de que el encendido esté desactivado antes de llevar a cabo los siguientes pasos.

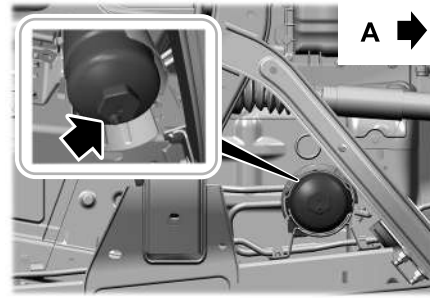

A Frente del vehículo

1. Afloje la tapa de drenado con un giro y medio aproximadamente.
2. Permita que el agua drene.
3. Ajuste la tapa de drenado hasta que sienta una resistencia considerable.
4. Active el encendido durante 30 segundos, luego apáguelo. Repita dos veces.
5. Arranque el motor.
6. Revise que no haya filtraciones.

Nota: *la luz de advertencia de agua en combustible se apaga después de aproximadamente dos segundos con el motor en funcionamiento.*

Nota: *la bomba del tanque se apagará automáticamente después de 30 segundos, aproximadamente.*

CAMBIO DEL FILTRO DE COMBUSTIBLE

Los filtros de combustible se deben cambiar en el intervalo de servicio correcto o cuando aparezca el mensaje de baja presión de combustible. Consulte el mantenimiento programado para conocer el intervalo de servicio correcto.

DESCRIPCIÓN GENERAL DEL DIRECCIONAMIENTO DEL CINTURÓN DE SEGURIDAD - 2.0L DIESEL

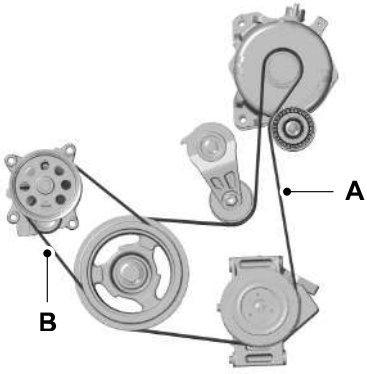

A. La correa de transmisión larga se encuentra en la ranura de la primera polea más cercana al motor.

B. La correa de transmisión corta se encuentra en la ranura de la segunda polea más alejada del motor.

DESCRIPCIÓN GENERAL DEL DIRECCIONAMIENTO DEL CINTURÓN DE SEGURIDAD - 3.0L DIESEL

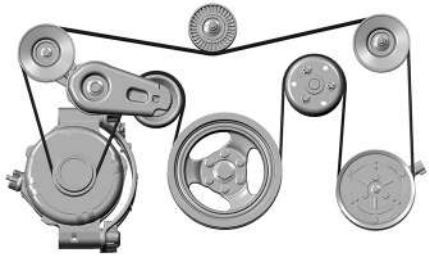

CAMBIO DE LA BATERÍA DE 12 V

PELIGRO: Por lo general, las baterías producen gases explosivos que pueden provocar lesiones personales. Por lo tanto, no permita que llamas, chispas o sustancias encendidas estén cerca de la batería. Cuando trabaje cerca de la batería, siempre cúbrase la cara y protéjase los ojos. Siempre asegúrese de que haya una correcta ventilación.

PELIGRO: Cuando levante una batería con cubierta de plástico, si aplica demasiada presión en las paredes de los extremo, podría provocar que el ácido se esparza por los tapones de ventilación, lo que podría causar lesiones personales y daños al vehículo o a la batería. Levante la batería con un dispositivo de elevación de baterías o con las manos colocándolas en las esquinas opuestas.

PELIGRO: Mantenga las baterías fuera del alcance de los niños. Las baterías contienen ácido sulfúrico. Evite el contacto con la piel, los ojos o la ropa. Cúbrase los ojos cuando trabaje cerca de la batería para protegerse contra posibles salpicaduras de soluciones ácidas. En caso de que la piel o los ojos entren en contacto con el ácido, enjuáguese de inmediato con agua durante un mínimo de 15 minutos y busque atención médica de inmediato. Si ingiere ácido, llame a un médico inmediatamente.

PELIGRO: Los polos, los terminales y los accesorios relacionados de la batería contienen plomo y componentes de plomo, que son sustancias químicas reconocidas por el estado de California como causantes de cáncer y daños en el sistema reproductivo. **Lávese las manos después de manipularla**.

PELIGRO: Es posible que el vehículo tenga más de una batería. Si se quitan los cables de una batería solamente, no se desconecta el sistema eléctrico del vehículo. Asegúrese de desconectar los cables de todas las baterías cuando desconecte la energía. Si no lo hace, se podrían provocar lesiones personales graves o daños a la propiedad.

PELIGRO: El requisito en cuanto a la batería es diferente para los vehículos con Start/Stop automático. Debe reemplazar la batería por una de exactamente la misma especificación.

La batería se encuentra en el compartimento del motor. Véase **Bajo el capó - Vista de conjunto** (página 337).

El vehículo tiene una batería sin mantenimiento. No requiere agua adicional durante el mantenimiento.

Para lograr un funcionamiento prolongado y sin problemas, mantenga la cubierta de la batería limpia y seca y los cables ajustados firmemente en los terminales de la batería. Si hay algún signo de corrosión en la batería o en los terminales, quite los cables de los terminales y límpielos con un cepillo de alambre. Puede neutralizar el ácido con una solución de bicarbonato de sodio y agua.

Recomendamos que desconecte el terminal de cable negativo de la batería si piensa guardar el vehículo durante un período prolongado.

Nota: *Si solo desconecta el terminal de cable negativo de la batería, asegúrese de que esté aislado o lejos del terminal de la batería para evitar una conexión accidental o un arco.*

Para mantener el funcionamiento correcto del sistema de administración de la batería, si agrega algún dispositivo eléctrico al vehículo, no conecte la conexión a tierra directamente al terminal negativo de la batería. Si se realiza una conexión en el terminal negativo de la batería, se podrían generar mediciones imprecisas del estado de la batería y el sistema podría funcionar mal.

Nota: *Si agrega componentes o accesorios eléctricos al vehículo, estos podrían repercutir negativamente en el rendimiento y la duración de la batería y en el rendimiento de otros sistemas eléctricos del vehículo.*

Si reemplaza la batería, asegúrese de que coincida con los requisitos eléctricos del vehículo.

Si desconecta o reemplaza la batería y el vehículo tiene transmisión automática, deberá volver a aprender la estrategia adaptiva. Debido a esto, la transmisión puede cambiar con firmeza cuando maneja por primera vez. Esto es normal mientras la transmisión actualiza completamente su funcionamiento para una sensación óptima de marchas.

Remoción y colocación de la batería

Para desconectar o quitar la batería, siga los pasos a continuación:

1. Accione el freno de mano y apague el encendido.
2. Desactive todos los equipos eléctricos, por ejemplo, las luces y la radio.
3. Espere un mínimo de dos minutos antes de desconectar la batería.

Nota: *El sistema de control del motor tiene una función de retención eléctrica y permanece activado durante un tiempo luego de que haya desactivado el encendido. Esto permite el almacenamiento de tablas de diagnóstico y adaptivas. La desconexión de la batería sin esperar puede provocar daños que la garantía del vehículo no cubre.*

4. Desconecte el terminal de cable negativo de la batería.
5. Desconecte el terminal de cable positivo de la batería.
6. Quite la traba de seguridad de la batería.
7. Extraiga la batería.
8. Para instalar, siga el procedimiento de remoción en el orden inverso.

Nota: *Antes de volver a conectar la batería, asegúrese de que el encendido esté desactivado.*

Nota: *Asegúrese de que los terminales de los cables de la batería estén bien ajustados.*

Nota: *Después de limpiar o reemplazar la batería, asegúrese de volver a colocar la cubierta o protección.*

Si desconecta o reemplaza la batería del vehículo, debe restablecer las siguientes funciones:

- Rebote de la ventanilla. Véase **Rebote de la ventanilla** (página 90).
- Ajustes de reloj.
- Estaciones de radio preconfiguradas.
- Sensor del ángulo de la dirección.

Nota: *para calibrar el sensor del ángulo de la dirección, maneje el vehículo a más de 50 km/h por al menos 2 km. Asegúrese de manejar en línea recta por al menos 30 segundos. Varias funciones del vehículo están desactivadas y la luz de advertencia podría aparecer hasta que se calibre el sensor.*

Sistema de administración de la batería

El sistema de administración de la batería controla las condiciones de esta y toma medidas para extender su vida útil. Si se detecta una descarga excesiva de la batería, el sistema desactiva temporalmente algunas de las siguientes funciones:

- Vidrio trasero térmico.
- Asientos calefaccionados.
- Climatizador.
- Volante de dirección calefaccionado.
- Unidad de audio.
- Sistema de navegación.

Puede aparecer un mensaje en la pantalla de información para avisarle que se activaron las medidas de protección de la batería.

Luego de reemplazar la batería o, en algunos casos, después de cargarla con un cargador externo, el sistema de administración de la batería requiere ocho horas de tiempo de inactividad para volver a aprender el estado de carga de la batería. Durante este tiempo el vehículo debe permanecer completamente trabado con el encendido apagado.

Nota: *Si agrega componentes o accesorios eléctricos al vehículo, podría repercutir negativamente en el rendimiento y la duración de la batería. Esto también podría afectar el rendimiento de otros sistemas eléctricos del vehículo.*

Desecho de la batería

Asegúrese de desechar las baterías viejas de manera respetuosa con el medio ambiente. Consulte con la autoridad local correspondiente sobre el reciclaje de las baterías usadas.

ALINEACIÓN DE LOS FAROS

Ajuste vertical

Las luces delanteras del vehículo están correctamente colocadas en la planta de ensamble. Si tiene un accidente con el vehículo, comuníquese con un concesionario Ford para que controle y alinee nuevamente las luces delanteras.

Ubicación correcta de las luces delanteras

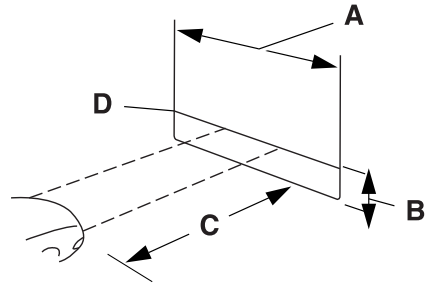

A	15 pies (4,5 m).
B	Altura central de la luz al piso.
C	35 pies (10 m).
D	Altura B menos 100 mm.

1. Estacione el vehículo directamente en frente de una pared o pantalla en una superficie nivelada, a aproximadamente 10 m de distancia.
2. Mida la altura desde el centro del faro de luz baja hasta el suelo y, a partir de esta medición, deduzca 4 pulg. (10 cm) y agregue una línea de referencia de 15 pies (4,5 m) de ancho en la pared vertical o pantalla, a esta altura. Puede hacerlo con un trozo de cinta de enmascarar.
3. Encienda las luces bajas para iluminar la pared o pantalla y abra el capó. Cubra una de las luces delanteras para que la luz no dé contra la pared.

4. En la pared o en la pantalla, puede observar un patrón de luz con un borde horizontal perceptible hacia la derecha. Si el borde no está en la línea de referencia horizontal, ajuste la luz para que el borde esté a la misma altura que la línea de referencia horizontal.

5. Ubique el ajustador vertical en cada luz delantera. Con un destornillador, gire el ajustador hacia un lado o hacia el otro para ajustar la luz delantera de forma vertical.
6. Repita los pasos 3 a 7 para ajustar la otra luz.
7. Cierre el capó y apague las luces delanteras.

Ajuste horizontal

No se requiere ajuste horizontal para este vehículo.

BOMBILLOS EXTERIORES

TABLA DE ESPECIFICACIONES DEL BOMBILLO EXTERIOR

Los bombillos de repuesto se especifican en la siguiente tabla. Los bombillos correctos no dañarán el conjunto del bombillo ni invalidarán la garantía del conjunto del bombillo y proporcionarán autonomía de calidad del bombillo.

Luz	Especificación	Potencia (vatios)
Luz de carga instalada en el centro. Vehículos con caja de camioneta.	LED	LED
Luces de conducción diurna (si está equipado).	Serie baja: W21/5W Serie media y alta: LED	Serie baja: 21W Serie media y alta: LED
Luz delantera de posición	Baja: W21/5W (luces con DTRL) Baja: W5W (luces sin DTRL)	Baja: 5W Media y alta: LED

Luz	Especificación	Potencia (vatios)
	Media y alta: LED	
Luz direccional delantera.	Serie baja y media: PY21W Serie alta: LED	Serie media y baja: 21W Serie alta: LED
Luces antiniebla delanteras.	Serie baja: H11 Serie media y alta: LED	Serie baja: 55W Serie media y alta: LED
Luces bajas	Serie baja: H7 Serie media y alta: LED	Serie baja: 55W Serie media y alta: LED
Luces altas.	Serie baja: HB3 Serie media y alta: LED	Serie baja: 65W Serie media y alta: LED
Luz de matrícula	Serie baja: W5W Serie media y alta: LED	Serie baja: 5W Serie media y alta: LED
Luz para charcos.	LED	LED
Luz de la caja de carga trasera.	LED	LED
Luz direccional trasera.	Serie baja y media: WY21W Serie alta: LED	Serie baja y media: 21W Serie alta: LED
Luz trasera, luz de freno.	Serie baja: W21/5W Serie media y alta: LED	Serie baja: 21W Serie media y alta: LED
Luz de posición trasera.	Serie baja: W21/5W Serie media y alta: LED	Serie baja: 5W Serie media y alta: LED
Luces de marcha atrás.	Serie baja y media: W16W Serie alta: LED	Serie baja y media: 16W Serie alta: LED
Faro antiniebla trasero (si está equipado).	Serie baja y media: W21W Serie alta: LED	Serie baja y media: 21W Serie alta: LED

Nota: *Las luces LED no se pueden reparar. En caso de que fallen, consulte a un concesionario Ford.*

REMOCIÓN DEL ENSAMBLE DE LA LUZ TRASERA

1. Asegúrese de que las luces delanteras y traseras estén apagadas.
2. Abra la compuerta para acceder a los conjuntos de luces traseras.

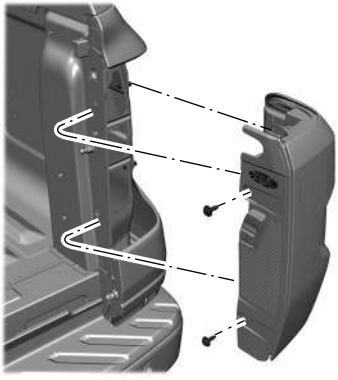

3. Retire los dos pernos del conjunto del bombillo trasero. Jale suavemente el conjunto del bombillo para sacarlo del pilar de la compuerta.
4. Desenchufe el conector eléctrico del bombillo.
5. Para instalar, siga el procedimiento de remoción en el orden inverso.

CAMBIO DEL BOMBILLO DE LA LUZ DELANTERA

PELIGRO: Asegúrese de que los bombillos se hayan enfriado antes de quitarlos. Si no sigue esta advertencia, se podrían producir lesiones personales graves.

Acceso y reemplazo de las luces delanteras para luz baja

1. Asegúrese de que las luces delanteras estén apagadas.
2. Retire el scrivet del panel frontal.
3. Retire la sección del panel frontal.

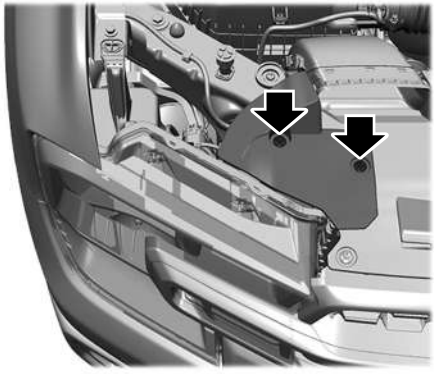

4. Retire el scrivet del guardabarros delantero y del equipo del protector.

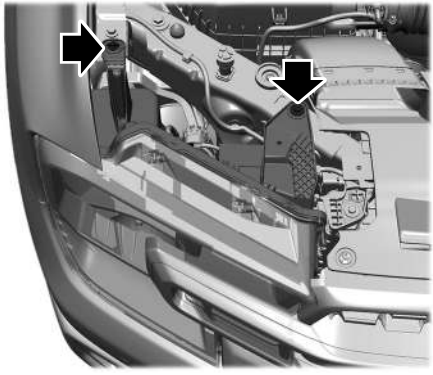

5. Con un destornillador, afloje los tres tornillos dándoles dos giros completos, pero no los retire.

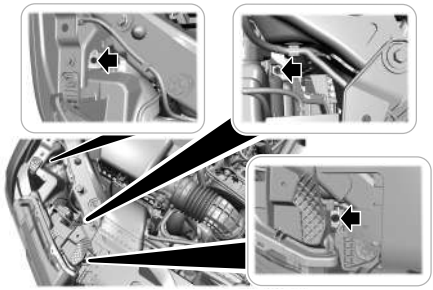

6. Con cuidado, deslice el conjunto de la luz delantera hacia delante aproximadamente 30 mm; no retire la luz delantera. Tenga cuidado con el borde filoso del guardabarros, ya que este podría dañar la luz delantera.

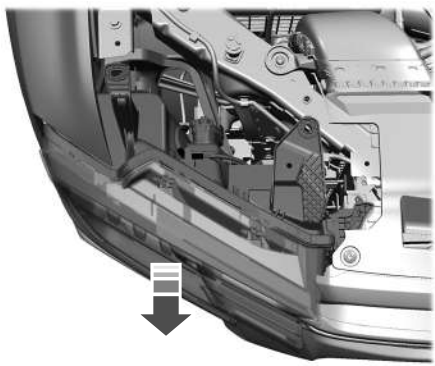

7. Gire hacia la izquierda la tapa del bombillo de luz baja y retírelo del vehículo.

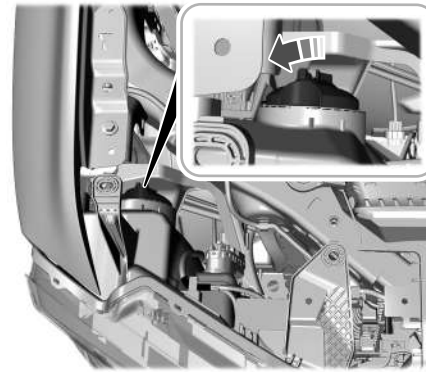

8. Desenchufe el conector eléctrico del bombillo.
9. Coloque la mano detrás de la luz delantera y presione el sujetador hacia la luz y abajo.
10. Quite el sujetador del bombillo y retire el bombillo.

11. Para instalar el bombillo, repita los pasos en el orden inverso.

Nota: *Manipule con cuidado los bombillos halógenos de las luces delanteras y manténgalos fuera del alcance de los niños. Agarre el bombillo solo por la base de plástico y no toque el vidrio. El aceite de las manos puede causar que el bombillo se rompa la próxima vez que las luces estén en funcionamiento.*

Nota: *Si toca el bombillo accidentalmente, debe limpiarlo con alcohol líquido antes de colocarlo.*

Acceso y reemplazo de las luces delanteras para luz alta

1. Asegúrese de que las luces delanteras estén apagadas.
2. Retire el scrivet del panel frontal.
3. Retire la sección del panel frontal.

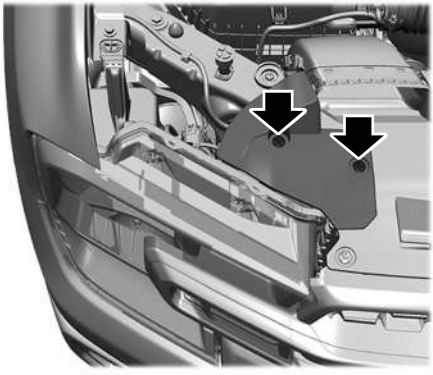

4. Retire el scrivet del guardabarros delantero y del equipo del protector.

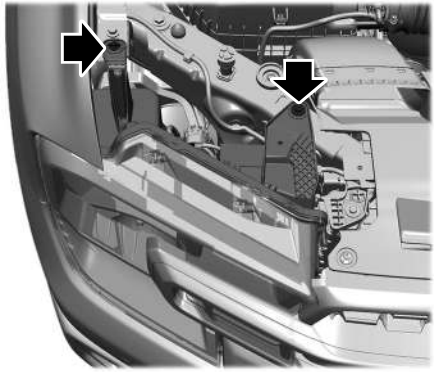

5. Con un destornillador, afloje los tres tornillos dándoles dos giros completos, pero no los retire.

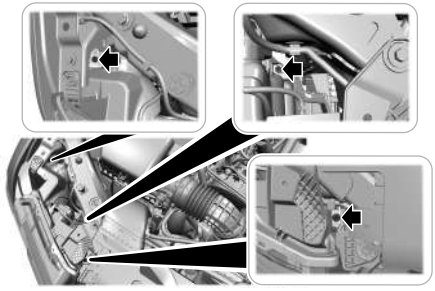

6. Con cuidado, deslice el conjunto de la luz delantera hacia delante aproximadamente 30 mm; no retire la luz delantera. Tenga cuidado con el borde filoso del guardabarros, ya que este podría dañar la luz delantera.

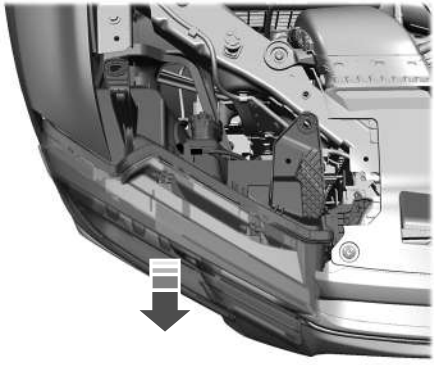

7. Acceda al espacio que se encuentra debajo del soporte para luz baja.

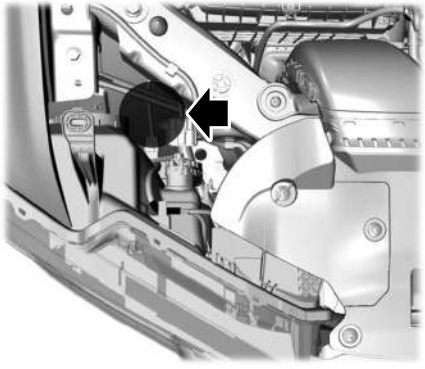

8. Desenchufe el conector eléctrico del bombillo.
9. Gire hacia la izquierda el portabombillo de luz alta y retírelo el bombillo de luz alta.

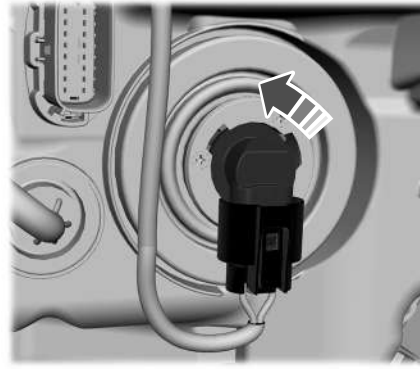

10. Para instalar el bombillo, repita los pasos en el orden inverso.

Nota: *Manipule con cuidado los bombillos halógenos de las luces delanteras y manténgalos fuera del alcance de los niños. Agarre el bombillo solo por la base de plástico y no toque el vidrio. El aceite de las manos puede causar que el bombillo se rompa la próxima vez que las luces estén en funcionamiento.*

Nota: *Si toca el bombillo accidentalmente, debe limpiarlo con alcohol líquido antes de colocarlo.*

CAMBIO DEL BOMBILLO DE LA LUZ DIRECCIONAL DELANTERA

PELIGRO: Asegúrese de que los bombillos se hayan enfriado antes de quitarlas. Si no sigue esta advertencia, se podrían producir lesiones personales graves.

Cambio del bombillo de la luz direccional delantera con luces halógenas

1. Asegúrese de que las luces delanteras y las luces direccionales delanteras estén apagadas.
2. Retire el scrivet del panel frontal.
3. Retire la sección del panel frontal.

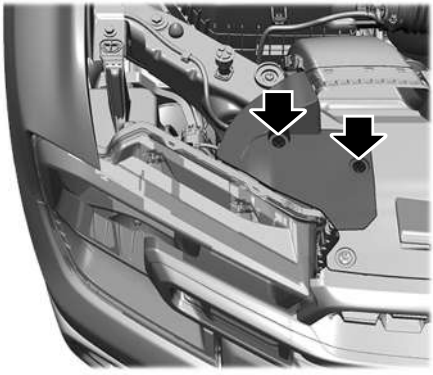

4. Llegue hacia atrás del conjunto de la luz y gire hacia la izquierda el portabombillo para retirarlo del conjunto de luces delanteras.
5. Quite el bombillo del portabombillo.

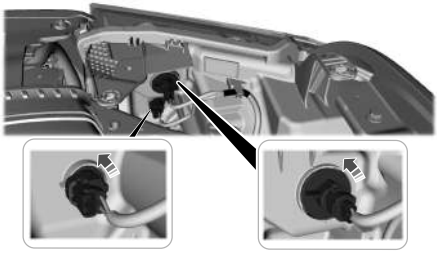

6. Para instalar el bombillo, repita los pasos en el orden inverso.

Cambio del bombillo de la luz direccional delantera con luces delanteras de nivel medio

1. Asegúrese de que las luces delanteras y las luces direccionales delanteras estén apagadas.
2. Retire el scrivet del panel frontal.
3. Retire la sección del panel frontal.

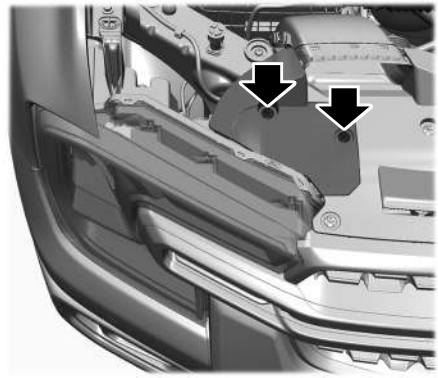

4. Gire hacia la izquierda la tapa del bombillo de luz baja y retírelo del conjunto de luces delanteras.

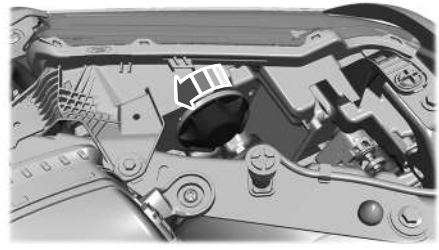

5. Llegue hacia atrás del conjunto de la luz y gire hacia la izquierda el portabombillo para retirarlo del conjunto de luces delanteras.

6. Quite el bombillo del portabombillo

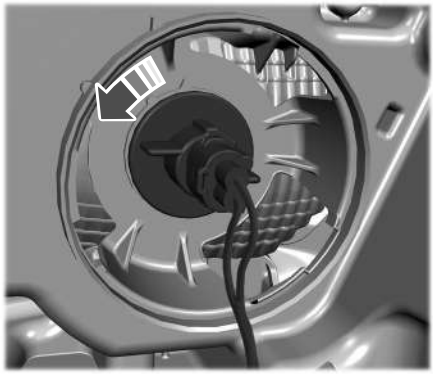

7. Para instalar el bombillo, repita los pasos en el orden inverso.

CAMBIO DEL BOMBILLO DE LA LUZ DEL FARO ANTINIEBLA DELANTERO

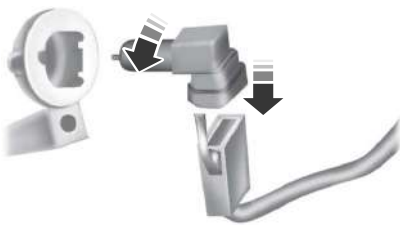

1. Asegúrese de que las luces antiniebla estén apagadas.
2. Desenchufe el conector eléctrico del bombillo de la luz antiniebla.
3. Gire el bombillo hacia la izquierda y sáquelo de la luz antiniebla.
4. Para instalar, siga el procedimiento de remoción en el orden inverso.

CAMBIO DEL BOMBILLO DE LA LUZ TRASERA

Serie baja

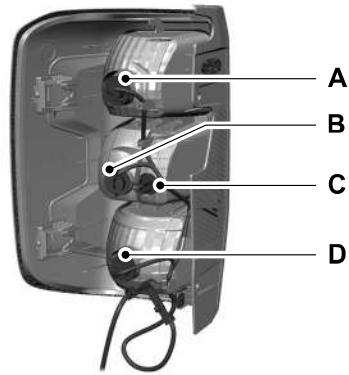

A	Luz trasera y bombillo de luz de freno.
B	Bombillo de la luz direccional.
C	Bombillo de la luz de marcha atrás.
D	Bombillo de luces antiniebla traseras. (Si está equipado).

Serie media

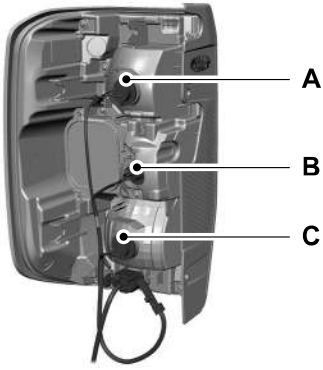

A Bombillo de la luz direccional.

B Bombillo de la luz de marcha atrás.

C Bombillo de luces antiniebla traseras. (Si está equipado).

1. Retire el conjunto de luces traseras. Véase **Remoción del ensamble de la luz trasera** (página 354).
2. Gire hacia la izquierda el portabombillo y retírelo del conjunto de luces traseras.
3. Quite el bombillo del portabombillo.
4. Para instalar, siga el procedimiento de remoción en el orden inverso.

BOMBILLOS INTERIORES

TABLA DE ESPECIFICACIONES DEL BOMBILLO INTERIOR

Su vehículo tiene luces LED Estas son elementos que no se pueden reparar. En caso de que fallen, consulte a un concesionario Ford.

LIMPIEZA DEL EXTERIOR DEL VEHÍCULO

PRECAUCIONES PARA LA LIMPIEZA DE EXTERIORES

Elimine de inmediato los derrames de combustible, los residuos de aditivos, los excrementos de aves, los restos de insectos y el alquitrán de la carretera. Esto puede dañar la pintura o el revestimiento de su vehículo con el tiempo. Antes llevar el vehículo a un lavadero de autos, retire todos los accesorios externos, como por ejemplo las antenas.

LIMPIEZA DE LOS FAROS Y LAS LUCES TRASERAS

Le recomendamos que solo utilice agua fría o templada con detergente para autos para limpiar las luces delanteras y traseras.

No raspe las luces.

No pase un paño sobre las luces si están secas.

LIMPIEZA DE LAS VENTANAS Y LAS ESCOBILLAS DEL LIMPIAPARABRISAS

Limpieza del parabrisas y de las plumillas:

- Limpie el parabrisas con un limpiador para vidrio no abrasivo.

Nota: *Cuando limpie la parte interna del parabrisas, evite que el limpiador de vidrios entre en el tablero de instrumentos o en los paneles de las puertas. Limpie de inmediato el limpiador de vidrios de estas superficies.*

- Limpie las plumillas con líquido lavaparabrisas o agua y con una esponja o un paño suave.

Nota: *No utilice hojas de afeitar ni ningún otro objeto afilado para quitar etiquetas del interior del vidrio trasero térmico ni para limpiarla. Esto puede generar daños que no están cubiertos por la garantía del vehículo.*

LIMPIEZA DE LOS ELEMENTOS DE CROMO, ALUMINIO O ACERO INOXIDABLE

Le recomendamos que solo use jabón para autos, un paño suave y agua en paragolpes y en otras piezas cromadas, de aluminio o de acero inoxidable.

Nota: *Para obtener información adicional y asistencia, le recomendamos que se comunique con un concesionario Ford.*

Nota: *Enjuague bien el área después de limpiar.*

Nota: *No utilice materiales abrasivos; por ejemplo, esponjas de fibra metálica o de plástico ya que podrían rayar estas superficies.*

Nota: *No use limpiadores de cromo o de metales ni pula las ruedas o las tapas de las ruedas.*

LIMPIEZA DE LAS RUEDAS

Solo utilice el limpiador para neumáticos y llantas recomendado para limpiarlos semanalmente. Para obtener información adicional y asistencia, le recomendamos que se comunique con un concesionario Ford.

1. Use una esponja para eliminar los depósitos pesados de suciedad y de polvo en los frenos.
2. Enjuague bien después de limpiar.

Nota: *No aplique un producto químico de limpieza a los neumáticos y las tapas de las ruedas cuando estén calientes o tibias.*

Si pretende estacionar su vehículo durante un período extendido después de limpiar las ruedas con un limpiador, condúzcalo unos minutos antes de estacionarlo. Esto reduce el riesgo de que se genere corrosión en los discos, las pastillas y el revestimiento de frenos.

No limpie las ruedas cuando estén calientes.

Nota: *Algunos lavaderos de autos podrían dañar el acabado de los neumáticos y las tapas de las ruedas.*

Nota: *Si utiliza limpiadores no recomendados, productos de limpieza fuertes, limpiadores para ruedas cromadas o materiales abrasivos puede dañar el acabado de los neumáticos o las tapas de las ruedas.*

LIMPIEZA DEL COMPARTIMIENTO DEL MOTOR

Use una aspiradora para quitar la suciedad del área de la pantalla debajo del parabrisas.

Nota: *Si no está familiarizado con las piezas del motor, no lave el compartimento del motor. Evite lavar el motor frecuentemente.*

Cuando lave el compartimiento del motor:

- Nunca lave ni enjuague el motor cuando esté caliente o en funcionamiento.
- Nunca lave ni enjuague la bobina del encendido, el cable o el alojamiento de la bujía.
- Cubra la batería, la caja de fusibles y el conjunto de filtros de aire para evitar que el agua produzca daños.

Nota: *Si el vehículo tiene una cubierta del motor, retírela antes de aplicar el detergente y desengrasante.*

- Rocíe detergente y desengrasante autorizados en todas las partes que necesitan limpieza y enjuague con agua.

LIMPIEZA DE LAS TIRAS O LOS GRÁFICOS

Se recomienda lavar el vehículo a mano; sin embargo, también puede usarse el lavado a presión en las siguientes condiciones:

- si usa un rociador con un ángulo de rocío amplio de 40º,
- si mantiene la boquilla a 30 cm de distancia y en un ángulo de 90º con respecto a la superficie de su vehículo,
- si no usa agua a una presión superior a 1.450 psi,
- si no usa agua a una temperatura superior a 75ºC,

Nota: *Si sostiene la boquilla de la lavadora a presión en un ángulo con respecto a la superficie de su vehículo, puede dañar los gráficos y provocar que los bordes se despeguen de la superficie del vehículo.*

LIMPIEZA DE LOS LENTES Y SENSORES DE LA CÁMARA

Le recomendamos que solamente use agua tibia o fría y un paño suave para limpiar el lente de la cámara y los sensores.

Nota: *No lave a presión el lente de la cámara y los sensores.*

LIMPIEZA DE LA PARTE INFERIOR DE LA CARROCERÍA

Lave frecuentemente la parte inferior del vehículo. Mantenga limpios los orificios de drenaje de la carrocería y las puertas, sin suciedad compactada.

Si el vehículo se utiliza en áreas costeras o ambientes con polvo o barro, es posible que las piezas de la suspensión trasera y toda la carrocería se deban limpiar a menudo con un limpiador eléctrico o con un enjuague a fondo con chorros de agua. Mientras utiliza el vehículo, puede escuchar chirridos o chasquidos en los muelles traseros o en otros componentes de la suspensión si hay partículas, como suciedad, piedras y otros residuos, en los componentes.

LIMPIEZA DEL INTERIOR

LIMPIEZA DEL CUADRO DE INSTRUMENTOS

PELIGRO: No use solventes químicos ni detergentes fuertes cuando limpie el volante o el panel de instrumentos para evitar la contaminación del sistema del airbag.

Le recomendamos que use solo un paño suave húmedo para limpiar el cuadro de instrumentos y el lente del tablero. Seque el área con un paño suave limpio.

Para obtener información adicional y asistencia, le recomendamos que se comunique con un concesionario Ford.

Nota: *Evite limpiadores o pulidores que aumenten el brillo de la parte superior del cuadro de instrumentos. El acabado mate en esta área ayuda a protegerlo del reflejo no deseado del parabrisas.*

LIMPIEZA DEL PLÁSTICO

Le recomendamos que use solo un paño suave con una solución de agua y jabón suave. Seque el área con un paño suave limpio.

LIMPIEZA DE LAS PANTALLAS

Le recomendamos que solamente use un paño de microfibra con movimientos circulares para limpiar las huellas dactilares o el polvo.

Si aún quedan polvo o huellas dactilares en la pantalla, aplique una pequeña cantidad de alcohol al paño y limpie la pantalla una vez más.

Nota: *No vierta ni pulverice alcohol sobre la pantalla táctil.*

Nota: *No use detergente ni ningún otro tipo de sustancia solvente para limpiarla.*

LIMPIEZA DE LA TELA

PELIGRO: En los vehículos equipados con airbags montados en los asientos, no use solventes químicos ni detergentes fuertes. Estos productos pueden contaminar el sistema de airbag lateral y afectar el desempeño del airbag lateral durante un choque.

Le recomendamos que limpie la tela únicamente de la siguiente manera:

1. Elimine el polvo y la suciedad suelta con una aspiradora.
2. Limpie la superficie con un paño suave húmedo y una solución de agua y jabón neutro. Seque el área con un paño suave limpio.
3. Para obtener información adicional y asistencia, le recomendamos que se comunique con un concesionario Ford.

Si hay manchas rebeldes, limpie el área puntualmente. Si aparece una mancha en forma de aureola sobre la tela, limpie de inmediato toda el área, pero sin sobresaturar, de lo contrario, la aureola se podría fijar.

LIMPIEZA DEL CUERO

PELIGRO: En los vehículos equipados con airbags montados en los asientos, no use solventes químicos ni detergentes fuertes. Estos productos pueden contaminar el sistema de airbag lateral y afectar el desempeño del airbag lateral durante un choque.

Le recomendamos que limpie las superficies de cuero únicamente de la siguiente manera:

1. Elimine el polvo y la suciedad suelta con una aspiradora.
2. Limpie la superficie con un paño suave húmedo y una solución de agua y jabón neutro. Seque el área con un paño suave limpio.
3. Asegúrese de que el cuero esté seco, luego aplique una pequeña cantidad de acondicionador en un paño limpio y seco.
4. Frote el acondicionador en el cuero hasta que desaparezca. Deje que el acondicionador se seque. Luego, repita el proceso en todo el interior. Si aparece una película, quítela con un paño limpio y seco.
5. Para obtener información adicional y asistencia, le recomendamos que se comunique con un concesionario Ford.

LIMPIEZA DEL VINILO

PELIGRO: En los vehículos equipados con airbags montados en los asientos, no use solventes químicos ni detergentes fuertes. Estos productos pueden contaminar el sistema de airbag lateral y afectar el desempeño del airbag lateral durante un choque.

Le recomendamos que limpie las superficies de vinilo únicamente de la siguiente manera:

1. Elimine el polvo y la suciedad suelta con una aspiradora.
2. Limpie la superficie con un paño suave húmedo y una solución de agua y jabón neutro. Seque el área con un paño suave limpio.
3. Para obtener información adicional y asistencia, le recomendamos que se comunique con un concesionario Ford.

LIMPIEZA DE LAS ALFOMBRAS

Le recomendamos que limpie las alfombras únicamente de la siguiente manera:

1. Elimine el polvo y la suciedad suelta con una aspiradora.
2. Limpie la superficie con un paño suave húmedo y una solución de agua y jabón neutro. Seque el área con un paño suave limpio.
3. Para obtener información adicional y asistencia, le recomendamos que se comunique con un concesionario Ford.

Si hay manchas rebeldes, limpie el área puntualmente. Si aparece una mancha en forma de aureola sobre la tela, limpie de inmediato toda el área, pero sin sobresaturar, de lo contrario, la aureola se podría fijar.

Le recomendamos que limpie las alfombras de piso únicamente de la siguiente manera:

1. Elimine el polvo y la suciedad suelta con una aspiradora.
2. Lave las alfombras de goma del piso con jabón suave y agua tibia o fría.
3. Seque completamente la alfombra del piso antes de volver a colocarla en el vehículo.

LIMPIEZA DE LOS CINTURONES DE SEGURIDAD

PELIGRO: No use solventes de limpieza, lavandina ni tinta en los cinturones de seguridad, ya que estos productos pueden debilitar las correas del cinturón.

1. Limpie la superficie con un paño suave húmedo y una solución de agua y jabón neutro. Seque el área con un paño suave limpio.

PEQUEÑAS REPARACIONES DE LA PINTURA

Le recomendamos que se comunique con un concesionario Ford para identificar el código de color del vehículo. Los concesionarios Ford tienen pintura para retoque que coincide con el color de su vehículo.

Antes de reparar un daño menor de pintura, use un limpiador para retirar las partículas, tales como el excremento de los pájaros, la savia de los árboles, los restos de insectos, las manchas de alquitrán, la sal del camino y el polvo residual de las industrias.

Lea las instrucciones antes de usar productos de limpieza.

SOLIDIFICACIÓN DEL VEHÍCULO

Encere la superficie pintada de alto brillo de su vehículo prelavado una o dos veces al año.

Le recomendamos usar solo una cera de calidad aprobada que no contenga abrasivos. Siga las instrucciones del fabricante para aplicar y quitar la cera. Para obtener información adicional y asistencia, le recomendamos que se comunique con un concesionario Ford.

Cuando lave o encere, estacione su vehículo en un área a la sombra, fuera de la luz directa del sol.

Nota: *Evite encerar las partes sin pintar o las partes negras con poco brillo; se descoloran con el tiempo.*

PREPARACIÓN DEL VEHÍCULO PARA SU ALMACENAMIENTO

Si planea guardar su vehículo durante 30 días o más, lea las siguientes recomendaciones de mantenimiento para garantizar que su vehículo permanezca en buenas condiciones de funcionamiento.

Si el vehículo se guarda durante un período prolongado, existen diferentes condiciones que podrían degradar el rendimiento del motor o provocar fallas, a menos que tome precauciones específicas para preservar su auto.

Información general

- Guarde todos los vehículos en un lugar seco y ventilado.
- Si los vehículos se guardan en el exterior, requieren mantenimiento frecuente para protegerlos contra el óxido y los daños por el medio ambiente.
- Asegúrese de que todos los varillajes, los cables, las palancas y los pernos debajo del vehículo estén cubiertos con grasa para evitar que se oxiden.
- Cada 15 días, mueva los vehículos al menos 7,5 m para lubricar las piezas de funcionamiento y evitar la corrosión.
- Llene el tanque de combustible con combustible de alta calidad hasta el primer corte automático de la boquilla del surtidor.

Motor

- Cambie el aceite del motor y el filtro antes de guardar el vehículo, ya que el aceite del motor usado contiene contaminantes que podrían dañar el motor.
- Ponga en marcha el motor cada 15 días durante 15 minutos como mínimo. Acelérelo en ralentí con los controles del climatizador configurados para desempañar hasta que el motor alcance la temperatura normal de funcionamiento.
- Con el pie en el freno, cambie a todas las velocidades mientras el motor está en funcionamiento.

Carrocería

- Lave bien el vehículo para eliminar suciedad, grasa, aceite, alquitrán o barro de las superficies exteriores, de los alojamientos de las ruedas traseras y de la parte inferior de los guardabarros delanteros.
- Lave frecuentemente el vehículo si está guardado en ubicaciones expuestas.
- Retoque el metal expuesto o imprimado para evitar el óxido.
- Cubra las partes cromadas y de acero inoxidable con una capa gruesa de cera para automóviles para evitar la decoloración. Vuelva a poner cera cuando lave el vehículo en la medida en que lo considere necesario.
- Lubrique todas las bisagras y los pestillos del capó, de las puertas y del maletero con aceite de grado ligero.
- Cubra las molduras interiores para evitar que se decoloren.
- Mantenga todas las partes de goma libres de aceite y de solventes.

Batería de 12 voltios

- Al guardar el vehículo durante más de 30 días, el estado de carga debe ser de aproximadamente el 50 %. Además, le recomendamos desconectar la batería de 12 V, lo que reducirá las cargas del sistema en la batería o puede utilizar un cargador de carga lenta para períodos de almacenamiento más largos.
- Compruebe el estado de la batería y, de ser necesario, recárguela. Mantenga limpias las conexiones.

Nota: *Si desconecta los cables de la batería, es necesario restablecer las funciones de la memoria.*

Neumáticos

- Mantenga la presión de aire recomendada.
- Para minimizar los puntos planos en los neumáticos, infle los cuatro neumáticos a las presiones en frío recomendadas en la etiqueta de Certificación de Cumplimiento de Seguridad o en la etiqueta del neumático adherida al vehículo. Cuando el vehículo se retira del almacenamiento, reprograme las presiones de los neumáticos según sea necesario a los niveles recomendados en la etiqueta de Certificación de Cumplimiento de Seguridad o en la etiqueta del neumático adherida al vehículo.

Nota: *Si guarda el vehículo en una ubicación con temperaturas ambiente bajas, siga las instrucciones para cuidar los neumáticos de verano.*

Frenos

Asegúrese de que los frenos y el freno de mano estén completamente sueltos.

Nota: *Si pretende estacionar su vehículo durante un largo período después de limpiar las ruedas con un limpiador, maneje el vehículo durante algunos minutos, haciendo esto se reduce el riesgo de aumentar la corrosión de los discos, las pastillas y el revestimiento de frenos.*

REMOCIÓN DEL VEHÍCULO DEL ALMACENAMIENTO

Si ya no va a mantener al vehículo guardado, haga lo siguiente:

- Recomendamos cambiar el aceite del motor antes de usar el vehículo nuevamente.
- Lave el vehículo para eliminar cualquier suciedad o capa de grasa que se acumule en las superficies de las ventanas.
- Verifique si el limpiaparabrisas está deteriorado.
- Inspeccione la parte debajo del capó para ver si hay materiales extraños, como nidos de ratones o ardillas.
- Inspeccione el caño de escape para ver si hay materiales extraños.
- Verifique la presión de los neumáticos y ajústela de acuerdo a la etiqueta de los neumáticos.
- Verifique el funcionamiento del pedal del freno. Los rotores corroídos del freno pueden provocar que los frenos hagan ruido. Conduzca el vehículo y pise y suelte el freno con suavidad y de forma repetida por alrededor de 10 minutos para reducir la corrosión en los frenos.

- Verifique los niveles de fluido (incluyendo el líquido refrigerante, el aceite y el combustible) para asegurarse de que no haya pérdidas y que los fluidos estén en los niveles recomendados.
- Si retira la batería, limpie los extremos de los cables de la batería e inspeccione en busca de daños.

Contacte a su Concesionario Ford si tiene alguna duda o problema.

UBICACIÓN DE LA ETIQUETA DEL NEUMÁTICO

La etiqueta del neumático o la etiqueta de identificación del vehículo está ubicada en el pilar B, del lado del conductor o en el borde de la puerta del conductor. Esta etiqueta contiene información sobre las presiones de inflado recomendadas para los neumáticos delanteros y traseros.

USO DE CADENAS PARA NIEVE

PELIGRO: No exceda las 50 km/h. Si no sigue estas instrucciones, puede ocasionar la pérdida de control del vehículo, lesiones personales o causar la muerte.

PELIGRO: No utilice cadenas para nieve en rutas sin nieve.

PELIGRO: Instale cadenas para nieve solo en los neumáticos especificados.

PELIGRO: Si su vehículo tiene tazas para ruedas, retírelas antes de instalar cadenas para nieve.

PELIGRO: Si elige instalar neumáticos para nieve en el vehículo, deben ser del mismo tamaño, material o margen de carga que los originales que figura en la placa de los neumáticos y se deben instalar en las cuatro ruedas. Mezclar neumáticos de diferente tamaño o material puede repercutir negativamente en el manejo y frenado, y provocar la pérdida de control del vehículo.

PELIGRO: Las ruedas y los neumáticos deben tener el mismo tamaño, índice de carga e índice de velocidad que los originales del vehículo. Usar otros neumáticos o ruedas puede repercutir en la seguridad y el rendimiento del vehículo. Además, el uso de neumáticos y llantas no recomendados puede causar una falla en la dirección, suspensión, eje, caja de transferencia o unidad de transferencia de potencia. Siga la presión de inflado de neumáticos recomendada que se encuentra en la etiqueta de identificación del vehículo o en la etiqueta del neumático ubicada en el pilar B del borde de la puerta del conductor. Si no sigue esta instrucción, puede ocasionar la pérdida de control del vehículo, un vuelco, lesiones personales o causar la muerte.

Use las cadenas para nieve solamente en las ruedas traseras. Instale las cadenas para nieve en pares. No use las cadenas para nieve de tensión automática.

Use las cadenas para nieve solamente en los tamaños de neumático que se especifican a continuación. Utilice solamente cadenas para nieve de clase S, con eslabones de 15 mm.

- 215/70R16 C
- 255/70R16
- 255/70R17
- LT265/70R17
- 255/65R18
- 255/55R20

Si se necesitan las cadenas para nieve, le recomendamos que use ruedas de acero del mismo tamaño y especificaciones, dado que las cadenas pueden dañar las ruedas de aluminio.

Siga estas pautas cuando utilice neumáticos y dispositivos de tracción para nieve:

- Si es posible, evite cargar completamente el vehículo.
- Compre las cadenas para nieve a un fabricante que etiquete la carrocería en función de las restricciones de las dimensiones de los neumáticos.
- Cuando maneje con las cadenas para nieve, no exceda los 50 km/h o la velocidad máxima recomendada por el fabricante, la que sea menor.
- Maneje con precaución. Si escucha que las cadenas para nieve rozan o golpean contra el vehículo, deténgase y vuelva a ajustarlas. Si esto no funciona, retire las cadenas para nieve y así evite daños en el vehículo.
- Retire las cadenas para nieve cuando no las necesite más. No utilice las cadenas para nieve en rutas áridas.
- Si en el vehículo se colocó un neumático de repuesto temporario, no utilice cadenas para nieve en ese eje.

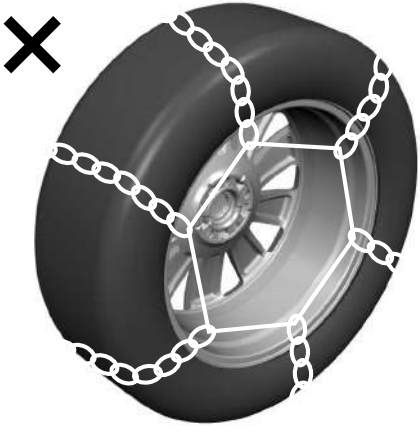

Use las cadenas para nieve que se ajustan a la pared lateral del neumático para evitar que las cadenas toquen el acabado y la suspensión de las ruedas. Consulte la imagen anterior.

Si tiene preguntas con respecto a las cadenas para nieve, póngase en contacto con su concesionario autorizado.

VERIFICACIÓN DE LA PRESIÓN DE LOS NEUMÁTICOS

La operación segura del vehículo exige que los neumáticos estén inflados adecuadamente. Verifique la presión de los neumáticos todos los días antes de conducir el vehículo.

Por lo menos una vez al mes y antes de viajes largos, inspeccione cada neumático y verifique la presión con un manómetro. Infle todos los neumáticos hasta alcanzar la presión de inflado recomendada. Véase **Inflado de los neumáticos** (página 371).

INFLADO DE LOS NEUMÁTICOS

PELIGRO: Una presión inferior es la causa más común de fallas en los neumáticos y puede causar grietas en estos, separación de las bandas de rodamiento o pinchazos, con la pérdida imprevista del control del vehículo y un riesgo mayor de lesión. Una presión inferior de inflado aumenta la flexión de las paredes laterales y la resistencia de la rotación, lo que resulta en un incremento del calentamiento y daño interno del neumático. También puede causar tensión innecesaria de neumáticos, desgaste irregular, pérdida de control del vehículo y accidentes. Tenga en cuenta que un neumático puede perder hasta la mitad de la presión de aire sin aparentar estar desinflado.

PELIGRO: No considere la presión de los neumáticos que se muestra en la pantalla de información como medidor de la presión de los neumáticos. Si no sigue esta instrucción, puede reducir su eficacia y aumentar el riesgo de sufrir lesiones o causar la muerte en un choque.

Utilice la presión de inflado en frío recomendada para obtener un desgaste y rendimiento óptimos del neumático. Una presión de inflado menor o mayor puede causar marcas de desgaste irregulares.

Infle sus neumáticos a la presión de inflado recomendada, incluso si es menor que la máxima indicada en el neumático. Puede encontrar la etiqueta del neumático con la presión de inflado de neumáticos recomendada junto al espacio del neumático en el Pilar B o en el borde de la puerta del conductor.

La presión de inflado de neumáticos recomendada también está ubicada en la etiqueta de identificación del vehículo, pegada en el pilar de la bisagra de la puerta, el pilar de la cerradura de la puerta o el borde de la puerta que se une a la cerradura de la puerta en el pilar B o en el borde de la puerta del conductor.

Omitir las recomendaciones sobre la presión de los neumáticos puede causar marcas irregulares y perjudicar la marcha de su vehículo.

Cuando ocurre un cambio de temperatura, también cambian las presiones de inflado de los neumáticos. Una baja de 6 ºC o 10 ºF en la temperatura puede causar una baja correspondiente de 1,0 psi en la presión de inflado. Verifique la presión de sus neumáticos con frecuencia y ajústelos a la presión adecuada, especificada en la etiqueta de identificación del vehículo o en la etiqueta del neumático.

INSPECCIÓN DE DAÑO EN LOS NEUMÁTICOS

PELIGRO: No roce los laterales del neumático al estacionar.

Inspeccione las paredes laterales de los neumáticos y busque grietas, cortes, protuberancias y otros signos de daño o desgaste excesivo. Si sospecha que hay daño interno en el neumático, solicite el desmontaje de este y su inspección en caso de que necesite reparación o reemplazo. Por su seguridad, no deben utilizarse neumáticos dañados o que muestran signos de desgaste excesivo, ya que es posible que se pinchen o fallen.

Inspeccione las huellas de los neumáticos y las paredes laterales regularmente para detectar daño, como protuberancias en las huellas o paredes laterales, grietas en los surcos de las huellas y separación en las huellas o paredes laterales. Si observa o sospecha que existe algún daño, haga que un profesional inspeccione los neumáticos.

Desgaste de los neumáticos

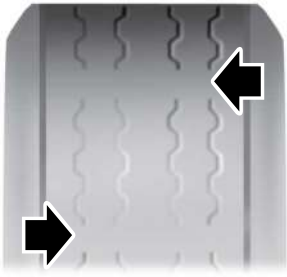

Cuando la huella está desgastada 2 mm (1/16 in), se deben reemplazar los neumáticos para prevenir que el vehículo se resbale y se deslice sobre el agua. Los indicadores de desgaste de huella incorporados, o las barras de desgaste, que son como tiras angostas de goma suave en medio de la huella, aparecen cuando la huella se desgasta 2 mm (1/16 in).

Cuando la huella del neumático se desgasta hasta la misma altura que estas barras de desgaste, el neumático está desgastado y debe reemplazarse.

Daño

Inspeccione las huellas de los neumáticos y las paredes laterales regularmente para detectar daño, como protuberancias en las huellas o paredes laterales, grietas en los surcos de las huellas y separación en las huellas o paredes laterales. Si observa o sospecha que existe algún daño, haga que un profesional inspeccione los neumáticos. Los neumáticos pueden dañarse cuando no se usan en la calle, por lo tanto se recomienda realizar una inspección luego de usarlos fuera de la calle.

Envejecimiento

PELIGRO: Los neumáticos se degradan con el tiempo debido a varios factores, como el clima, las condiciones de almacenamiento y las condiciones de uso (carga, velocidad, presión de inflado) a lo largo de su vida útil.

PELIGRO: Por lo general, los neumáticos deberían reemplazarse después de seis años sin tener en cuenta el desgaste de las bandas de rodadura. Sin embargo, el calor causado por climas muy cálidos o las condiciones de cargas altas y frecuentes pueden acelerar el proceso de envejecimiento y quizás sea necesario reemplazar los neumáticos con mayor frecuencia.

PELIGRO: Debería reemplazar el neumático de repuesto cuando reemplace los neumáticos en uso o después de seis años debido a su envejecimiento, aun si no fue utilizado.

Prácticas de seguridad

PELIGRO: Si el vehículo está atascado en nieve, barro o arena, no haga girar los neumáticos velozmente; esto puede rasgar el neumático y provocar una explosión. Un neumático puede explotar en tan solo tres a cinco segundos.

PELIGRO: No haga girar las ruedas a más de 55 km/h. Los neumáticos podrían fallar y lesionar a un pasajero o transeúnte.

Peligros de la ruta

No importa lo cuidadoso que sea al manejar, siempre existe la posibilidad de que se desinfle un neumático en la ruta. Maneje lentamente hasta el área segura más cercana, fuera del tráfico. Esto podría dañar más el neumático desinflado; sin embargo, su seguridad es más importante.

Si siente una vibración repentina o alteración del andar mientras maneja o sospecha que un neumático o el vehículo están dañados, disminuya inmediatamente la velocidad. Maneje con precaución hasta que pueda salir del camino de manera segura. Deténgase e inspeccione si los neumáticos están dañados. Si un neumático está desinflado o dañado, desínflelo, quítelo y reemplácelo por el neumático de repuesto. Si no puede detectar una causa, haga que remolquen el vehículo al centro de reparación o distribuidor de neumáticos más cercano para que inspeccionen el vehículo.

Alineación de neumáticos y ruedas

Un golpe contra una cuneta o cordón o un bache puede provocar que la parte frontal del vehículo se desalinee o dañe los neumáticos. Si el vehículo parece jalar hacia un lado mientras maneja, es posible que las ruedas estén desalineadas. Haga que un concesionario Ford revise periódicamente la alineación de las ruedas.

La desalineación de las ruedas delanteras o traseras puede causar un desgaste desparejo y rápido de las bandas de rodadura del neumático; esto debe corregirlo un concesionario autorizado.

INSPECCIÓN DE LOS VÁSTAGOS DE LAS VÁLVULAS DE LOS NEUMÁTICOS

Verifique que los vástagos de las válvulas no tengan orificios, grietas o cortes que podrían causar fugas de aire.

ROTACIÓN DE NEUMÁTICOS

PELIGRO: Si la etiqueta de neumáticos muestra presiones diferentes para los neumáticos delanteros y traseros y el vehículo cuenta con un sistema de control de presión de los neumáticos, debe actualizar los ajustes de los sensores del sistema. Realice siempre el procedimiento de restablecimiento del sistema luego de rotar los neumáticos. Si no restablece el sistema, es posible que este no emita una advertencia de baja presión de los neumáticos cuando sea necesario.

Rotar los neumáticos en los intervalos recomendados ayudará a que estos se desgasten de manera más uniforme y tengan un mejor rendimiento y una vida útil más larga.

Nota: *Si los neumáticos tienen un desgaste irregular, solicite a un concesionario Ford que revise la alineación antes de la rotación de los neumáticos.*

Nota: *Si tiene neumáticos de repuestos diferentes, úselas solo de manera temporal. No debería utilizarlas en una rotación de neumáticos.*

Nota: *Luego de rotar los neumáticos, revise y ajuste la presión de inflado de los neumáticos según los requisitos del vehículo.*

Diagrama de rotación de los neumáticos

Siga el diagrama que indica las ubicaciones correctas de los neumáticos para rotarlos.

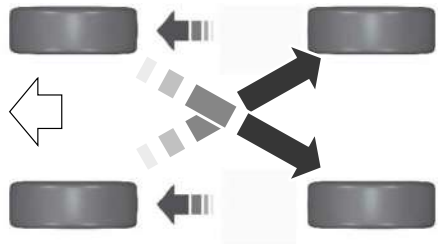

QUÉ ES EL SISTEMA DE CONTROL DE PRESIÓN DE LOS NEUMÁTICOS

El sistema de control de presión de los neumáticos mide las presiones de los neumáticos del vehículo. Se enciende una luz de advertencia si hay uno o más neumáticos significativamente desinflados o si el sistema presenta una falla.

PRECAUCIONES DEL SISTEMA DE CONTROL DE PRESIÓN DE LOS NEUMÁTICOS

PELIGRO: El sistema de control de presión de los neumáticos no sustituye la revisión manual de la presión de los neumáticos. Debe revisar periódicamente la presión de los neumáticos usando un manómetro. No mantener correctamente la presión de los neumáticos puede aumentar el riesgo de falla de los neumáticos, la pérdida de control del vehículo, el riesgo de vuelco y de sufrir lesiones personales.

PELIGRO: No considere la presión de los neumáticos que se muestra en la pantalla de información como medidor de la presión de los neumáticos. Si no sigue estas instrucciones, se podrían producir lesiones personales o causar la muerte.

Nota: *El uso de selladores para neumáticos puede dañar el sistema de control de presión de los neumáticos.*

Nota: *Si se daña el sensor de control de presión de los neumáticos, es posible que deje de funcionar.*

LIMITACIONES DEL SISTEMA DE CONTROL DE PRESIÓN DE LOS NEUMÁTICOS

Cuando la temperatura exterior cae de manera significativa, la presión de los neumáticos podría disminuir y activar la luz de advertencia de presión baja de los neumáticos.

La luz de advertencia también podría encenderse cuando use un neumático de repuestos o un sellador de neumático del kit del inflador.

Nota: *Revisar con regularidad la presión de los neumáticos del vehículo puede reducir la probabilidad de que se enciendan las luces de advertencia debido a los cambios en la temperatura del aire exterior.*

Nota: *después de inflar los neumáticos a la presión recomendada, es posible que el indicador de advertencia demore hasta dos minutos en apagarse conduciendo a más de 32 km/h.*

VISUALIZACIÓN DE LA PRESIÓN DE LOS NEUMÁTICOS

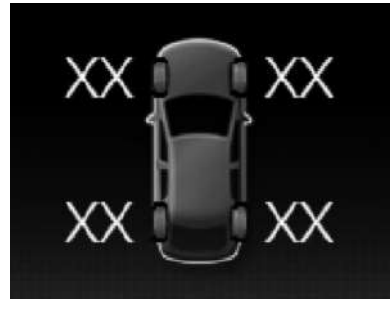

Puede ver las presiones actuales de los neumáticos en la pantalla de información o pantalla táctil.

RESTABLECIMIENTO DEL SISTEMA DE CONTROL DE PRESIÓN DE LOS NEUMÁTICOS

Debe realizar el procedimiento de restablecimiento del sistema luego de cada reemplazo o calibración de presión de los neumáticos.

Para mantener la capacidad de carga del vehículo, es posible que el vehículo necesite que la presión de los neumáticos delanteros sea diferente de la de los traseros. En estos casos, el sistema enciende una luz de advertencia para indicar presiones diferentes entre los neumáticos delanteros y los traseros.

Si se rotan los neumáticos, deberá reiniciar el sistema para que vuelva a aprender las posiciones de los sensores de presión de los neumáticos. El sistema no puede indicar en qué posición se encuentra un sensor de presión de neumáticos y asume que se han ajustado las presiones correctamente.

Ejecución del procedimiento de restablecimiento

1. Active el encendido.
2. Navegue hasta el menú de control de neumáticos de la pantalla de información. Véase **Sistema de control de presión de los neumáticos – Mensajes de información** (página 378).
3. Mantenga presionado el botón OK hasta que aparezca un mensaje de confirmación. Si el vehículo cuenta con un botón de restablecimiento del sistema de control de presión de los neumáticos, mantenga presionado este botón hasta que aparezca un mensaje de confirmación.

SISTEMA DE CONTROL DE PRESIÓN DE LOS NEUMÁTICOS – SOLUCIÓN DE PROBLEMAS

SISTEMA DE CONTROL DE PRESIÓN DE LOS NEUMÁTICOS – LUCES DE ADVERTENCIA

La luz de advertencia de presión baja del neumático tiene funciones combinadas, ya que le advierte cuando los neumáticos necesitan aire y cuando el sistema ya no es capaz de funcionar según lo previsto.

Luz de advertencia	Causa posible	Acción requerida
Luz de advertencia encendida	Uno o más neumáticos están considerablemente desinflados.	Luego de inflar los neumáticos según la presión recomendada por el fabricante, la cual se muestra en la etiqueta de neumáticos, ubicada en el borde de la puerta del conductor o en el pilar B, maneje el vehículo durante al menos dos minutos a más de 32 km/h para que la luz se apague.
Luz de advertencia sólida o luz de advertencia que parpadea	Neumático de repuestos temporal en uso	Repare la llanta y el neumático dañados y vuelva a instalarlos en el vehículo para restablecer el funcionamiento del sistema.
	Falla del sistema de control de presión de los neumáticos	Si los neumáticos están inflados a la presión recomendada y el neumático de repuestos temporal no está en uso, significa que el sistema ha detectado una falla y necesita mantenimiento. Haga revisar su vehículo tan pronto como sea posible.

SISTEMA DE CONTROL DE PRESIÓN DE LOS NEUMÁTICOS – MENSAJES DE INFORMACIÓN

Mensaje	Acción
Presión neum. baja	Luego de inflar los neumáticos según la presión recomendada por el fabricante, la cual se muestra en la etiqueta del neumático, ubicada en el borde la puerta del conductor o en el pilar B, conduzca el vehículo durante al menos dos minutos a más de 32 km/h para que la luz se apague.
Falla en monitor presión neumáticos	El sistema detectó un error que requiere atención. Haga revisar su vehículo tan pronto como sea posible.
Falla en sensor de presión de neumáticos	El sistema detectó un error que requiere atención o un neumático de repuestos que se encuentre en uso. Haga revisar su vehículo tan pronto como sea posible.

CAMBIO DE RUEDA PINCHADA

Si se desinfla un neumático mientras maneja, no presione el freno con fuerza. En su lugar, disminuya gradualmente la velocidad, sujete el volante con firmeza y desplácese lentamente a un lugar seguro en el borde de la carretera.

Haga reparar el neumático desinflado en un concesionario autorizado para evitar que se produzcan daños en los sensores del sistema. Véase **Precauciones del sistema de control de presión de los neumáticos** (página 375). Reemplace el neumático de repuestos por uno de ruta lo antes posible. Cuando repare o reemplace el neumático desinflado, solicite que el concesionario Ford inspeccione el sensor del sistema para ver si hay daños.

Nota: *El uso de sellador para neumáticos podría provocar daños en el sistema de control de presión de los neumáticos y solo debe utilizarse durante emergencias en la ruta.*

Nota: *La luz indicadora del sistema de control de presión de los neumáticos se enciende cuando se usa un neumático de repuesto. Para restablecer la funcionalidad total del sistema de control, instale en este vehículo todas las ruedas equipadas con los sensores de control de presión de neumáticos.*

Información sobre el conjunto de neumático y llanta de repuesto diferentes

PELIGRO: Si no cumple con estos lineamientos, podrían incrementarse los riesgos de pérdida del control del vehículo, lesiones o causar la muerte.

PELIGRO: Si no está seguro de qué tipo de neumático de repuesto tiene su vehículo, no exceda los 80 km/h.

Si el neumático de repuesto es diferente de las otras ruedas de ruta instaladas, posiblemente tendrá una etiqueta de advertencia con el límite de velocidad máxima correspondiente. Conduzca con cuidado cuando use un neumático de repuesto diferente.

Neumático de repuesto de tamaño completo diferente, con etiqueta en la rueda

Esta rueda tiene una etiqueta que dice: THIS WHEEL AND TIRE ASSEMBLY FOR TEMPORARY USE ONLY.

Solo puede usar neumáticos de repuesto diferentes temporalmente. Conduzca la menor distancia posible y solicite la reparación o el reemplazo de la rueda y el neumático dañados lo antes que pueda. Si el neumático de repuesto diferente está dañada, deberá reemplazarla.

Si usa un neumático de repuesto diferente se pueden producir daños en lo siguiente:

- Manejo, estabilidad y rendimiento del freno
- Comodidad y ruidos
- Distancia del vehículo al suelo y estacionamiento en cunetas o cordones
- Capacidad de manejo en climas fríos
- Capacidad de manejo en ambientes húmedos
- Capacidad de manejo en todas las ruedas.

Cuando conduce con este tipo de neumático de repuesto diferente:

- No exceda la velocidad máxima que figura en la etiqueta.
- No cargue el vehículo más de su capacidad máxima de carga que figura en la etiqueta de cumplimiento de seguridad.
- No arrastre un remolque.
- No use cadenas para nieve en el extremo del vehículo con un neumático de repuesto diferente.
- No use más de un neumático de repuesto diferente a la vez.
- No use un equipo de lavado de automóviles comercial.

Neumático de repuesto de tamaño completo diferente, sin etiqueta en la rueda

Puedes sustituir la rueda de carretera existente por la de repuesto y seguir conduciendo de forma normal.

Procedimiento de cambio de neumáticos

PELIGRO: Para evitar que el vehículo se mueva mientras cambia una rueda, coloque la transmisión en estacionamiento (P), aplique el freno de mano y utilice un bloque o una cuña adecuados en la rueda diagonalmente opuesta a la rueda que va a cambiar. Por ejemplo, cuando cambie la rueda delantera izquierda, utilice un bloque o una cuña adecuados en la rueda trasera derecha.

PELIGRO: El gato que viene con este vehículo está destinado únicamente a cambiar un neumático pinchado en caso de emergencia. No intente realizar ningún otro trabajo en su vehículo cuando esté apoyado en el gato, ya que su vehículo podría resbalarse de este. Si no sigue estas instrucciones, se podrían producir lesiones personales o causar la muerte.

PELIGRO: No intente cambiar un neumático del lado del vehículo cercano al tráfico. Aléjese del camino lo más que pueda para no obstruir el flujo de tráfico y evitar correr el riesgo de que lo choquen mientras opera el gato o cambia la rueda.

PELIGRO: Solo utilice el gato proporcionado como equipo original con el vehículo.

PELIGRO: No se ubique debajo de un vehículo que esté apoyado en un gato.

PELIGRO: Ninguna persona debe colocar alguna parte del cuerpo debajo de un vehículo apoyado sobre un gato.

PELIGRO: Asegúrese de que la rosca del tornillo esté bien lubricada antes usarla.

PELIGRO: El gato se debe utilizar en suelo firme cuando sea posible.

PELIGRO: Nunca coloque objetos entre el gato del vehículo y el suelo.

PELIGRO: Nunca coloque objetos entre el gato y su vehículo.

PELIGRO: Se recomienda que las ruedas del vehículo estén bloqueadas y que ninguna persona permanezca en el vehículo mientras este se eleva con el gato del vehículo.

PELIGRO: Desactive el encendido y accione el freno de mano. En vehículos con transmisión manual, ponga primera o marcha atrás. Si el vehículo tiene transmisión automática, coloque la palanca de cambios en estacionamiento (P).

PELIGRO: Desactive los estribos eléctricos antes de colocar un gato o ubicar cualquier objeto debajo del vehículo. Nunca coloque la mano entre el estribo extendido y el vehículo. Un estribo en movimiento puede causar lesiones.

1. Estacione el vehículo en una superficie firme y nivelada, y active las luces intermitentes de emergencia.
2. Ponga el freno de estacionamiento, apague el motor y coloque un triángulo de advertencia.

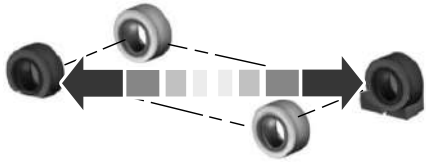

3. Bloquear la rueda en la diagonal opuesta al neumático pinchado. Por ejemplo, si el neumático delantero izquierdo se desinfló, bloquee la rueda trasera derecha.

Nota: *Los pasajeros no deben permanecer en el vehículo mientras este se levanta con el gato.*

Remoción del gato del vehículo y de la bolsa de herramientas

El gato, la llave de cruz y la palanca del gato se encuentran en el habitáculo.

Nota: *No todas las configuraciones de habitáculo están disponibles en todos los mercados.*

Cabina simple

1. Abata el respaldo izquierdo hacia adelante.
2. Quite la correa de sujeción y las herramientas.

1. Abata el respaldo derecho hacia adelante.
2. Suelte el gato, quite la tuerca y retire el gato.

Super Cab

1. Jale de la correa de liberación.
2. Quite los asientos traseros.

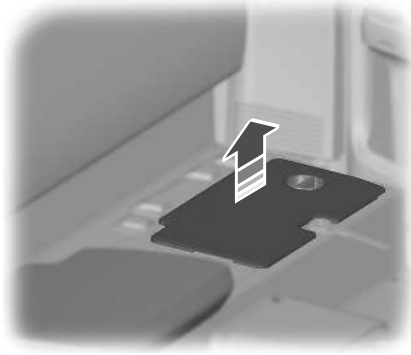

3. Retire la cubierta.

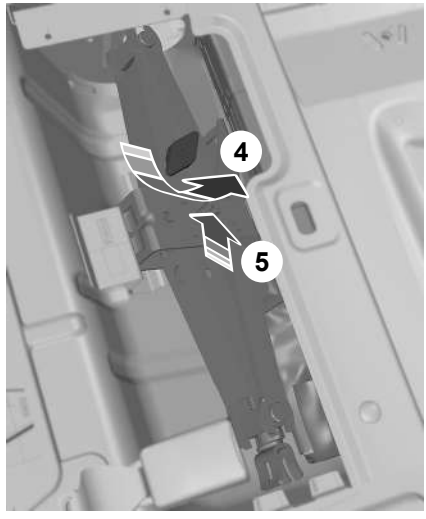

4. Retire el perno y gire el tornillo de cabeza en el extremo en sentido contrario a las agujas del reloj para desenrollar.
5. Quite el gato.
6. Retire las herramientas.

Cabina doble

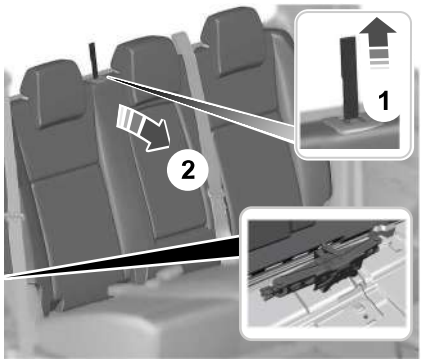

1. Jale la correa de liberación hacia afuera.
2. Abata el respaldo hacia delante.
3. Quite el gato.

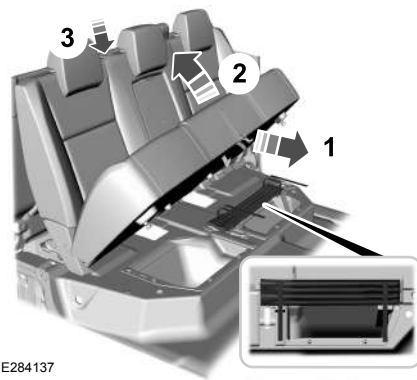

1. Jale la correa de liberación hacia afuera.
2. Levante el fondo del asiento.
3. Utilice la correa de sujeción para asegurar el cojín del asiento.
4. Localice la bolsa de herramientas y retire las correas de sujeción.

Remoción del neumático de repuestos

PELIGRO: Si no está seguro de qué tipo de neumático de repuesto tiene su vehículo, no exceda los 80 km/h.

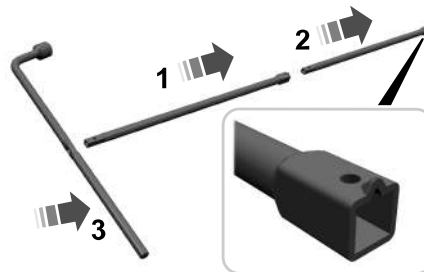

1. Ensamble la palanca.

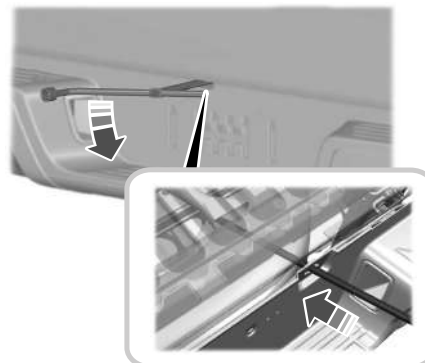

2. Inserte la palanca del gato en el hoyo guía. Gírela en el sentido contrario de las agujas del reloj hasta que la rueda se apoye en el suelo y el cable esté flojo.

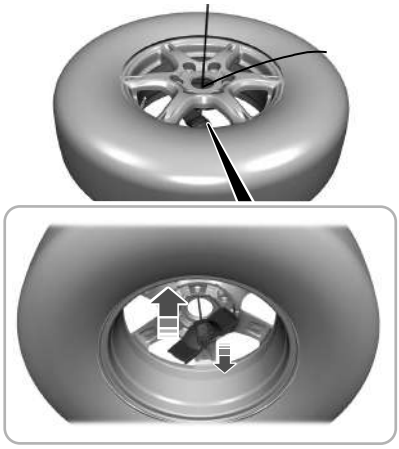

3. Pase el soporte y el cable por la abertura de la rueda.

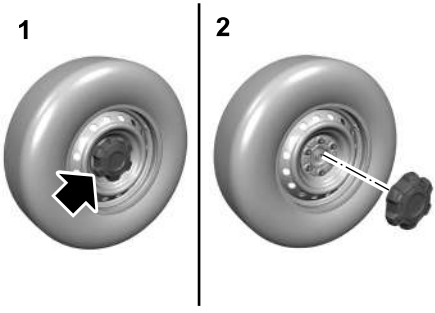

4. En los vehículos con ruedas de acero, retire la tapa central jalando de ella o utilizando un objeto para hacer palanca. Afloje las tuercas de las ruedas media vuelta hacia la izquierda, pero no las quite hasta que se haya levantado la rueda del suelo.

5. En los vehículos con ruedas de aluminio, afloje cada tuerca de la rueda media vuelta en sentido contrario a las agujas del reloj, pero no las retire hasta que la rueda esté levantada del suelo.

Nota: *Si el neumático de repuesto no es exactamente del mismo tipo y tamaño que la rueda de ruta de su vehículo, conduzca la menor distancia posible.*

Nota: *No instale más de un neumático de repuesto en su vehículo a la vez.*

Nota: *El uso de un neumático de repuesto o un neumático diferente en cualquier lugar de la rueda puede comprometer el manejo, la estabilidad y el rendimiento de los frenos, la comodidad y el ruido.*

Nota: *Al manejar con un neumático de repuesto, no active el modo de tracción en las cuatro ruedas a menos que necesite desatascar el vehículo.*

Nota: *El neumático de repuesto está ubicado debajo de la parte trasera del vehículo.*

Nota: *No use herramientas eléctricas en el mando de entrada del malacate del neumático de repuesto.*

Cómo quitar una rueda de ruta

PELIGRO: Utilice solamente los puntos de elevación especificados. Si utiliza cualquier otro lugar, podría dañar los componentes del vehículo, como los conductos de los frenos.

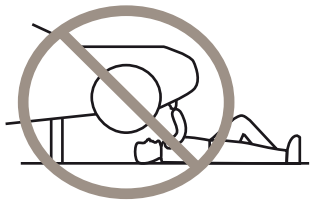

Nota: *Durante la vida útil de su vehículo, no es necesario realizar mantenimiento o colocar lubricante extra al gato.*

Nota: *Apoye el gato en los puntos indicados para evitar daños al vehículo.*

Nota: *Utilice el gato solo en los puntos de elevación especificados y lo más cerca posible de la rueda afectada.*

Puntos de apoyo delanteros con filtro de combustible con High-Rider

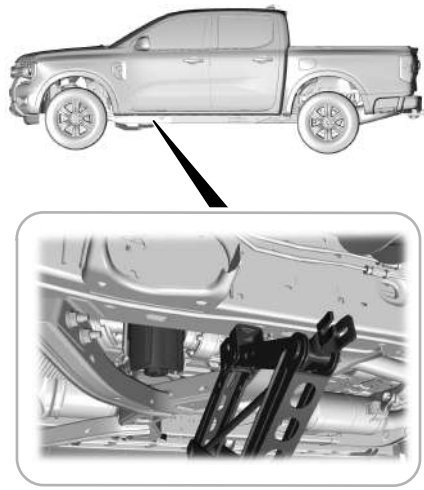

Puntos de apoyo traseros para el gato

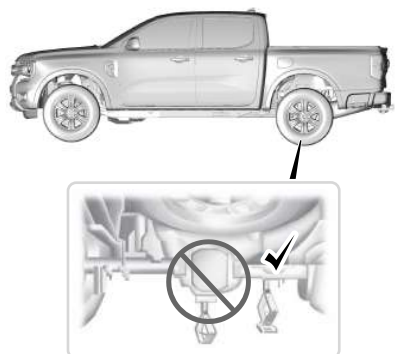

1. Coloque el gato en el punto de apoyo junto al neumático que está cambiando.
2. Monte la manivela del gato, incluyendo los tubos de extensión necesarios según la posición en la que esté levantando el gato, y gire la manivela del gato en el sentido de las agujas del reloj hasta que la rueda esté completamente levantada del suelo.

Nota: *Al cambiar el neumático trasero pinchado, conecte todas las asas juntas para extender el mango del gato.*

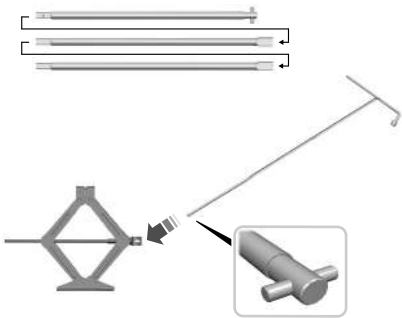

3. Eleve el vehículo hasta que el neumático se levante del suelo.
4. Utilice la llave de la tuerca de seguridad para aflojar la tuerca de seguridad.
5. Retire las tuercas y la rueda de ruta.

Instalación de una rueda de ruta

PELIGRO: Use solo tamaños de ruedas y neumáticos aprobados. El uso de otros tamaños podría dañar su vehículo.

PELIGRO: No coloque neumáticos run flat en vehículos que no los tengan instalados de fábrica. Consulte a un concesionario Ford para obtener más información sobre la compatibilidad.

PELIGRO: Asegúrese de que no hay grasa o aceite en las roscas o en la superficie entre los espárragos de la rueda y las tuercas de la rueda. Esto puede hacer que las tuercas de las ruedas se aflojen durante la conducción.

PELIGRO: No coloque las ruedas de aleación utilizando tuercas de rueda diseñadas para su uso con ruedas de acero.

PELIGRO: Haga revisar tanto las tuercas de la rueda para comprobar si están apretadas como la presión de los neumáticos lo antes posible.

Nota: *Asegúrese de que las superficies de contacto de la rueda y el cubo estén libres de material extraño.*

Nota: *Asegúrese de que los conos de las tuercas de rueda estén contra la rueda.*

1. Instale la rueda.
2. Coloque las tuercas de rueda y ajústelas manualmente.
3. Coloque la llave de rueda.

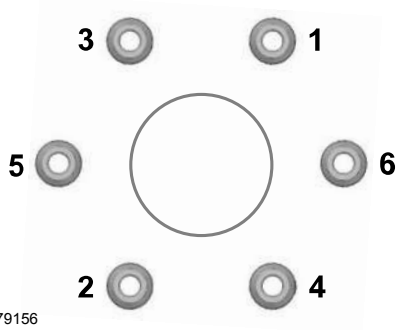

4. Baje el vehículo y retire el gato.
5. Apriete todas las tuercas de rueda por completo en la secuencia que se muestra. Véase **Tuercas de rueda** (página 387).

Almacenamiento del neumático desinflado o neumático de repuestos

1. Coloque el neumático en el suelo, cerca de la parte trasera del vehículo, con el lado del vástago de la válvula hacia arriba.
2. Deslice la rueda parcialmente debajo del vehículo e instale el sujetador a través del centro de la rueda. Si está equipado, es posible que tenga que quitar la tapa central de la rueda antes de empujar el retenedor a través del centro de la rueda. Para retirar la tapa central, presiónelo con la herramienta del gato desde el lado interior de la rueda. Jale el cable para alinear las piezas en el extremo del cable.
3. Introduzca el mango en el orificio de la guía y enganche el cabrestante.
4. Gire la llave giratoria en el sentido de las agujas del reloj hasta que el neumático se eleve a su posición de reposo debajo del vehículo. La llave se vuelve más difícil de girar y el cabrestante del neumático de repuesto se trinca o resbala cuando el neumático se eleva a su máximo apriete. Se oye un chasquido del cabrestante que indica que el neumático está bien sujeto.
5. Vuelva a colocar con cuidado todas las herramientas en la bolsa de herramientas.
6. Vuelva a instalar la bolsa del kit de herramientas en la posición original.
7. Vuelva a instalar el gato correctamente en el soporte y fije la tuerca de mariposa.
8. Desbloquee la rueda. Vuelva a colocar el triángulo de advertencia en el vehículo.

Nota: *No use herramientas eléctricas en el mando de entrada del malacate del neumático de repuesto.*

Nota: *Solo use el soporte para neumático de repuestos suministrado con el vehículo para guardar la rueda. Otros neumáticos pueden causar una falla en el soporte.*

TUERCAS DE RUEDA

PELIGRO: Cuando instale un neumático, elimine la corrosión, la suciedad o los materiales extraños de las superficies de montaje del neumático o de la superficie de la maza del neumático, del freno de tambor o del freno de disco que hacen contacto con el neumático. Asegúrese de que todos los seguros que conectan el rotor con la maza estén asegurados para que no interfieran con las superficies de montaje del neumático.

Instalar neumáticos sin seguir estos pasos puede causar que las tuercas de la rueda se aflojen y el neumático se suelte mientras el vehículo está en movimiento, lo cual puede ocasionar la pérdida del control del vehículo, lesiones personales o causar la muerte.

Tamaño del tornillo	Nm [1]
M12 x 1,5	135 Nm

[1] Las especificaciones de torque son para roscas de tuercas y tornillos sin suciedad ni óxido. Utilice solo nuestras tuercas o tornillos del neumático de repuesto recomendados.

Reajuste las tuercas de la rueda al torque específico dentro de las 160 km después de cualquier alteración de la rueda, por ejemplo, rotación de neumáticos, cambio de un neumático desinflado y remoción de la rueda.

A Orificio del piloto de buje.

Inspeccione el orificio del piloto de rueda y la superficie de montaje antes de la instalación. Elimine toda corrosión visible o partículas sueltas.

Tuercas de seguridad de las ruedas

(Si está equipado)

La llave de la tuerca de seguridad para la rueda está ubicada en la guantera o al lado del gato.

Puede obtener tuercas de seguridad para la rueda de reemplazo o una llave de la tuerca de seguridad para la rueda usando el certificado de número de referencia.

DATOS TÉCNICOS MOTOR - 2.0L DIESEL

Motor	Especificación
Posición del motor	Delantero o transversal
Tipo de motor	2.0 Panther diésel
Cantidad y disposición de cilindros	4 cilindros en línea
Válvulas	4 por cilindro
Diámetro interior del cilindro.	84 mm
Carrera del pistón	90 mm
Relación de compresión	16,5:1
Cilindrada	1,996 L
Potencia del motor con un solo turbo	110-125 kw a 3 500-3 750 rpm
Potencia del motor con un turbo doble	157 kw a 3 500-3 750 rpm *
Torque máximo con un solo turbo	420 Nm a 1 750-2 500 rpm * *
Torque máximo con un turbo doble	500 Nm a 1 750-2 500 rpm
Tipo de combustible	Diésel
Velocidad máxima del motor	4900 rpm
Velocidad al ralentí del motor.	800 rpm
Sistema de combustible	Inyección directa
Orden de arranque	1-3-4-2
Sistema de encendido	Encendido por compresión diésel

* 151 Kw Chile, Colombia
  155 Kw Perú

* * 402 Nm Colombia
  405 Nm Chile, Perú

DATOS TÉCNICOS MOTOR - 3.0L DIESEL

Motor	Especificación
Posición del motor	Delantero o transversal
Tipo de motor	3.0L Power Stroke Diesel
Cantidad y disposición de cilindros	Cilindro V6
Válvulas	4 por cilindro
Diámetro interior del cilindro.	84 mm
Carrera del pistón	90 mm
Relación de compresión	16:1
Cilindrada	2,993 L
Potencia del motor.	184 Kw/CV a 3 250 rpm
Torque máximo.	600 Nm a 1 750 rpm
Tipo de combustible	Diésel
Velocidad máxima del motor	4500 rpm
Velocidad al ralentí del motor.	720 rpm
Sistema de combustible	Inyección directa
Orden de arranque	1-4-2-5-3-6
Sistema de encendido	Encendido por compresión diésel

ESPECIFICACIONES DE LA SUSPENSIÓN

Especificaciones de alineación

Alineación delantera

Vehículo	Inclinación izquierda	Inclinación derecha	De lado a lado
Ranger High Rider	3º +/- 1º	3º +/- 1º	0º +/- 0,75º
Ranger Low Rider	3,27º +/- 1º	3,27º +/- 1º	0º +/- 0,75º

Vehículo	Ángulo de camber izquierdo	Ángulo de camber derecho	De lado a lado
Ranger High Rider y Low Rider	0º +/- 0,75º	0º +/- 0,75º	0º +/- 0,75º

Vehículo	Convergencia izquierda	Convergencia derecha	Convergencia total
Ranger High y Low Rider	0º +/- 0,15º	0º +/- 0,15º	0º +/- 0,2º

Alineación trasera

Vehículo	Ángulo de camber trasero izquierdo	Ángulo de camber trasero derecho
Ranger High y Low Rider	0º +/- 0,75º	0º +/- 0,75º

PESOS DEL VEHÍCULO - COLOMBIA

Motor	3.0L DSL LION	3.0L DSL LION	2.0L DSL PANTHER	2.0L Bi-Turbo DSL PANTHER	2.0L DSL PANTHER	2.0L DSL PANTHER	2.0L DSL PANTHER	2.0L DSL PANTHER	2.0L DSL PANTHER
Transmisión	**10R80**	**10R80**	**10R80**	**10R80**	**10R80**	**MT88**	**MT88**	**MT88**	**MT88**
Transmisión	**4WD**	**4WD**	**4x4**	**4x4**	**4x2**	**4x4**	**4x2**	**4x4**	**4x4**
Serie	**XLT**	**LIMITADA**	**LIMITADA**	**XLT**	**XLT**	**XL**	**XL**	**XL**	**XLS**
En orden de marcha (PVOM).	2.272 kg	2.346 kg	N/A	2.232 kg	N/A	2.149 kg	2.042 kg	N/A	2.160 kg
Capacidad de carga	1.048 kg	954 kg	N/A	1038 kg	N/A	1.071 kg	1.058 kg	N/A	1.060 kg
Peso bruto total - PBT.	3.320 kg	3.300 kg	N/A	3.270 kg	N/A	3.220 kg	3.100 kg	N/A	3.220 kg
Masa máxima autorizada - frontal.	1.490 kg	1.490 kg	N/A	1.450 kg	N/A	1.450 kg	1.400 kg	N/A	1.450 kg

Motor	**3.0L DSL LION**	**3.0L DSL LION**	**2.0L DSL PANTHER**	**2.0L Bi-Turbo DSL PANTHER**	**2.0L DSL PANTHER**	**2.0L DSL PANTHER**	**2.0L DSL PANTHER**	**2.0L DSL PANTHER**	**2.0L DSL PANTHER**
Transmisión	**10R80**	**10R80**	**10R80**	**10R80**	**10R80**	**MT88**	**MT88**	**MT88**	**MT88**
Transmisión	**4WD**	**4WD**	**4x4**	**4x4**	**4x2**	**4x4**	**4x2**	**4x4**	**4x4**
Serie	**XLT**	**LIMITADA**	**LIMITADA**	**XLT**	**XLT**	**XL**	**XL**	**XL**	**XLS**
Masa máxima autorizada - trasera.	1.959 kg	1.900 kg	N/A	1.959 kg	N/A	1.959 kg	1.900 kg	N/A	1.959 kg
Tracción máxima - PBTC/CMT.	6.400 kg	6.400 kg	N/A	6.350 kg	N/A	6.150 kg	6.150 kg	N/A	6.150 kg
Masa máxima del remolque	3.080 kg	3.100 kg	N/A	3.080 kg	N/A	2.930 kg	3.050 kg	N/A	2.930 kg

PESOS DEL VEHÍCULO - ECUADOR

Motor	3.0L DSL LION	3.0L DSL LION	2.0L DSL PANTHER	2.0L Bi-Turbo DSL PANTHER	2.0L Bi-Turbo DSL PANTHER	2.0L DSL PANTHER	2.0L DSL PANTHER	2.0L DSL PANTHER	2.0L DSL PANTHER
Transmisión	**10R80**	**10R80**	**10R80**	**10R80**	**MT88**	**MT88**	**MT88**	**MT88**	**MT88**
Transmisión	**4WD**	**4WD**	**4x4**	**4x4**	**4x4**	**4x2**	**4x2**	**4x4**	**4x4**
Serie	**LIMITADA**	**LIMITADA**	**LIMITADA**	**XLT**	**XLT**	**XLS**	**XL**	**XL**	**XLS**
En orden de marcha (PVOM).	2.313 kg	2.313 kg	N/A	2.163 kg	2.138 kg	2.009 kg	1.990 kg	2.096 kg	2.108 kg
Capacidad de carga	987kg	1067 kg	N/A	1.107 kg	1.132 kg	1.091 kg	1.110kg	1.124 kg	1.112 kg
Peso bruto total - PBT.	3.300 kg	3.380 kg	N/A	3.270 kg	3.270 kg	3.100 kg	3.100 kg	3.220 kg	3.220 kg
Masa máxima autorizada - frontal.	1.490 kg	1.490 kg	N/A	1.450 kg	1.450 kg	1.400 kg	1.400 kg	1.450 kg	1.450 kg

Motor	3.0L DSL LION	3.0L DSL LION	2.0L DSL PANTHER	2.0L Bi-Turbo DSL PANTHER	2.0L Bi-Turbo DSL PANTHER	2.0L DSL PANTHER	2.0L DSL PANTHER	2.0L DSL PANTHER	2.0L DSL PANTHER
Transmisión	**10R80**	**10R80**	**10R80**	**10R80**	**MT88**	**MT88**	**MT88**	**MT88**	**MT88**
Transmisión	**4WD**	**4WD**	**4x4**	**4x4**	**4x4**	**4x2**	**4x2**	**4x4**	**4x4**
Serie	**LIMITADA**	**LIMITADA**	**LIMITADA**	**XLT**	**XLT**	**XLS**	**XL**	**XL**	**XLS**
Masa máxima autorizada - trasera.	1.900 kg	1.959 kg	N/A	1.959 kg	1.959 kg	1.900 kg	1.900 kg	1.959 kg	1.959 kg
Tracción máxima - PBTC/CMT.	6.400 kg	6.400 kg	N/A	6.350 kg	6.000 kg	5.000 kg	5.000 kg	5.000 kg	5.000 kg
Masa máxima del remolque	3.100 kg	3.020 kg	N/A	3.080 kg	2.730 kg	1.900 kg	1.900 kg	1.780 kg	1.780 kg

PESOS DEL VEHÍCULO - PARAGUAY

Motor	**3.0L DSL LION**	**3.0L DSL LION**	**2.0L DSL PANTHER**	**2.0L Bi-Turbo DSL PANTHER**	**2.0L Bi-Turbo DSL PANTHER**	**2.0L DSL PANTHER**	**2.0L DSL PANTHER**	**2.0L DSL PANTHER**	**2.0L DSL PANTHER**
Trans-misión	**10R80**	**10R80**	**10R80**	**10R80**	**MT88**	**MT88**	**MT88**	**MT88**	**MT88**
Trans-misión	**4WD**	**4WD**	**4x4**	**4x4**	**4x4**	**4x2**	**4x2**	**4x4**	**4x4**
Serie	**LIMI-TADA**	**LIMI-TADA**	**LIMI-TADA**	**XLT**	**XLT**	**XLS**	**XL**	**XL**	**XLS**
En orden de marcha (PVOM).	2.313 kg	2.313 kg	N/A	2.163 kg	2.138 kg	2.009 kg	1.990 kg	2.096 kg	2.108 kg
Capa-cidad de carga	987 kg	1.067 kg	N/A	1.107 kg	1.132 kg	1.091 kg	1.110 kg	1.124 kg	1.112 kg
Peso bruto total - PBT.	3.300 kg	3.380 kg	N/A	3.270 kg	3.270 kg	3.100 kg	3.100 kg	3.220 kg	3.220 kg
Masa máxima autori-zada - frontal.	1.490 kg	1.490 kg	N/A	1.450 kg	1.450 kg	1.400 kg	1.400 kg	1.450 kg	1.450 kg

Motor	3.0L DSL LION	3.0L DSL LION	2.0L DSL PANTHER	2.0L Bi-Turbo DSL PANTHER	2.0L Bi-Turbo DSL PANTHER	2.0L DSL PANTHER	2.0L DSL PANTHER	2.0L DSL PANTHER	2.0L DSL PANTHER
Transmisión	**10R80**	**10R80**	**10R80**	**10R80**	**MT88**	**MT88**	**MT88**	**MT88**	**MT88**
Transmisión	**4WD**	**4WD**	**4x4**	**4x4**	**4x4**	**4x2**	**4x2**	**4x4**	**4x4**
Serie	**LIMITADA**	**LIMITADA**	**LIMITADA**	**XLT**	**XLT**	**XLS**	**XL**	**XL**	**XLS**
Masa máxima autorizada - trasera.	1.900 kg	1.959 kg	N/A	1.959 kg	1.959 kg	1.900 kg	1.900 kg	1.959 kg	1.959 kg
Tracción máxima - PBTC/CMT.	6.400 kg	6.400 kg	N/A	6.350 kg	6.000 kg	5.000 kg	5.000 kg	5.000 kg	5.000 kg
Masa máxima del remolque	3.100 kg	3.020 kg	N/A	3.080 kg	2.730 kg	1.900 kg	1.900 kg	1.780 kg	1.780 kg

PESOS DEL VEHÍCULO - URUGUAY

Motor	**3.0L DSL LION**	**3.0L DSL LION**	**2.0L DSL PANTHER**	**2.0L Bi-Turbo DSL PANTHER**	**2.0L Bi-Turbo DSL PANTHER**	**2.0L DSL PANTHER**	**2.0L DSL PANTHER**	**2.0L DSL PANTHER**	**2.0L DSL PANTHER**
Trans-misión	**10R80**	**10R80**	**10R80**	**10R80**	**MT88**	**MT88**	**MT88**	**MT88**	**MT88**
Trans-misión	**4WD**	**4WD**	**4x4**	**4x4**	**4x4**	**4x2**	**4x2**	**4x4**	**4x4**
Serie	**LIMI-TADA**	**LIMI-TADA**	**LIMI-TADA**	**XLT**	**XLT**	**XLS**	**XL**	**XL**	**XLS**
En orden de marcha (PVOM).	2.313 kg	2.313 kg	N/A	2.174 kg	2.149 kg	2.017 kg	1.998 kg	2.105 kg	2.116 kg
Capa-cidad de carga	987 kg	1067 kg	N/A	1.096 kg	1.121 kg	1.083 kg	1.102 kg	1.115 kg	1.104 kg
Peso bruto total - PBT.	3.300 kg	3.380 kg	N/A	3.270 kg	3.270 kg	3.100 kg	3.100 kg	3.220 kg	3.220 kg
Masa máxima autori-zada - frontal.	1.490 kg	1.490 kg	N/A	1.450 kg	1.450 kg	1.400 kg	1.400 kg	1.450 kg	1.450 kg

Motor	3.0L DSL LION	3.0L DSL LION	2.0L DSL PANTHER	2.0L Bi-Turbo DSL PANTHER	2.0L Bi-Turbo DSL PANTHER	2.0L DSL PANTHER	2.0L DSL PANTHER	2.0L DSL PANTHER	2.0L DSL PANTHER
Transmisión	**10R80**	**10R80**	**10R80**	**10R80**	**MT88**	**MT88**	**MT88**	**MT88**	**MT88**
Transmisión	**4WD**	**4WD**	**4x4**	**4x4**	**4x4**	**4x2**	**4x2**	**4x4**	**4x4**
Serie	**LIMITADA**	**LIMITADA**	**LIMITADA**	**XLT**	**XLT**	**XLS**	**XL**	**XL**	**XLS**
Masa máxima autorizada - trasera.	1.900 kg	1.959 kg	N/A	1.959 kg	1.959 kg	1.900 kg	1.900 kg	1.959 kg	1.959 kg
Tracción máxima - PBTC/CMT.	6.400 kg	6.400 kg	N/A	6.350 kg	6.000 kg	5.000 kg	5.000 kg	5.000 kg	5.000 kg
Masa máxima del remolque	3.100 kg	3.020 kg	N/A	3.080 kg	2.730 kg	1.900 kg	1.900 kg	1.780 kg	1.780 kg

PESOS DEL VEHÍCULO - CHILE - PERÚ

Motor	3.0L DSL LION	3.0L DSL LION	3.0L DSL LION	3.0L DSL LION	3.0L DSL LION	3.0L DSL LION	3.0L DSL LION	3.0L DSL LION
Transmisión	10R80	10R80	10R80	MT88	MT88	MT88	MT88	MT88
Transmisión	4WD	4X4	4X2	4X4	4X2	4X4	4X4	4X2
Serie	LIMITADA	XLT	XLT	XLT	XL	XL	XLS	XLS
En orden de marcha (PVOM).	2.373 kg* 2.313 Kg**	2.232 kg* 2.163 Kg**	2.118 kg	2.207 Kg* 2.138 Kg**	2.042 kg* 1.990 Kg**	2.164 kg* 2.096 Kg**	2.175 Kg* 2.108 Kg**	2.061 Kg* 2.009 Kg**
Capacidad de carga	255/65R18 1.007kg* 1.067 Kg** 255/55R20 927kg* 987 Kg**	1.038 Kg* 1.107 Kg**	1.062 kg	1.063 Kg* 1.132 Kg**	1.058 kg* 1.110 Kg**	1.056 kg* 1.124 Kg**	1.045 Kg* 1.112 Kg**	1.039 Kg* 1.091 Kg**
Peso bruto total - PBT.	255/65R18 3.380 kg 255/55R20 3.300 kg	3.270 kg	3.180 kg	3.270 kg	3.100 kg	3.220 kg	3.220 kg	3.100 Kg
Masa máxima autorizada frontal.	1.490 kg	1.450 kg	1.400 kg	1.450 kg	1.400 kg	1.450 kg	1.450 kg	1.400 kg

* Chile
** Perú

Motor	3.0L DSL LION	2.0L Bi-Turbo DSL PANTHER	2.0L Bi-Turbo DSL PANTHER	2.0L Bi-Turbo DSL PANTHER	2.0L DSL PANTHER	2.0L DSL PANTHER	2.0L DSL PANTHER	2.0L DSL PANTHER
Transmisión	**10R80**	**10R80**	**10R80**	**MT88**	**MT88**	**MT88**	**MT88**	**MT88**
Transmisión	**4WD**	**4x4**	**4x2**	**4x4**	**4x2**	**4x4**	**4x4**	**4x2**
Serie	**LIMITADA**	**XLT**	**XLT**	**XLT**	**XL**	**XL**	**XLS**	**XLS**
Masa máxima autorizada trasera.	1.959 kg	1.959 kg	1.900 kg	1.959 kg	1.900 kg	1.959 kg	1.959 kg	1.900 kg
Tracción máxima PBTC/ CMT.	6.400 kg	6.350 kg	6.250 kg	6.000 kg	6.000 kg	6.000 kg	6.000 kg	6.000 kg
Masa máxima del remolque	3.500 kg	3.500 kg	3.500 kg	3.500 kg	3.500 kg* 2.500 Kg**	3.500 kg* 2.500 Kg**	3.500 kg* 2.500 Kg**	3.500 kg* 2.500 Kg**

* Chile

** Perú

PESOS DEL VEHÍCULO - VENEZUELA

Motor	**3.0L DSL LION**	**3.0L DSL LION**	**2.0L DSL PANTHER**	**2.0L DSL PANTHER**	**2.0L DSL PANTHER**	**2.0L DSL PANTHER**	**2.0L DSL PANTHER**	**2.0L DSL PANTHER**	**2.0L DSL PANTHER**
Transmisión	**10R80**	**10R80**	**10R80**	**10R80**	**10R80**	**MT88**	**MT88**	**MT88**	**MT88**
Transmisión	**4WD**	**4WD**	**4x4**	**4x4**	**4x2**	**4x4**	**4x2**	**4x4**	**4x4**
Serie	**XLS**	**LIMITADA**	**LIMITADA**	**XLT**	**XLT**	**XL**	**XL**	**XL**	**XLS**
En orden de marcha (PVOM).	2.222 kg	2.313 kg	2.235 kg	2.238 kg	2.159 kg	2.075 kg	2.120 kg	1.998 kg	2.183 kg
Capacidad de carga	1.008 kg	987 kg	995 kg	1.107 kg	1.001 kg	1.015 kg	1.000 kg	1.012 kg	1.112 kg
Peso bruto total - PBT.	3.230 kg	3.350 kg	3.230 kg	3.270 kg	3.160 kg	3.090 kg	3.120 kg	3.010 kg	3.220 kg
Masa máxima autorizada - frontal.	1.490 kg	1.490 kg	1.490 kg	1.217 kg	1.450 kg	1.400 kg	1.450 kg	1.400 kg	1.177 kg

Motor	3.0L DSL LION	3.0L DSL LION	2.0L DSL PANTHER	2.0L DSL PANTHER	2.0L DSL PANTHER	2.0L DSL PANTHER	2.0L DSL PANTHER	2.0L DSL PANTHER	2.0L DSL PANTHER
Transmisión	**10R80**	**10R80**	**10R80**	**10R80**	**10R80**	**MT88**	**MT88**	**MT88**	**MT88**
Transmisión	**4WD**	**4WD**	**4x4**	**4x4**	**4x2**	**4x4**	**4x2**	**4x4**	**4x4**
Serie	**XLS**	**LIMITADA**	**LIMITADA**	**XLT**	**XLT**	**XL**	**XL**	**XL**	**XLS**
Masa máxima autorizada - trasera.	1.959 kg	1.959 kg	1.959 kg	946 kg	1.959 kg	1.900 kg	1.959 kg	1.900 kg	931 kg
Tracción máxima - PBTC/CMT.	6.400 kg	6.400 kg	6.350 kg	6.350 kg	6.000 kg	6.250 kg	5.000 kg	5.000 kg	5.000 kg
Masa máxima del remolque	3.500 kg	3.500 kg	3.500 kg	3.500 kg	3.500 kg	3.500 kg	2.500 kg	2.500 kg	2.500 kg

DIMENSIONES DEL VEHÍCULO - CABINA DOBLE

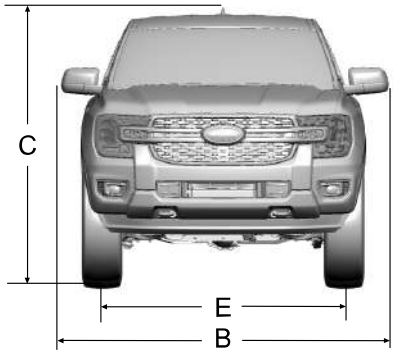

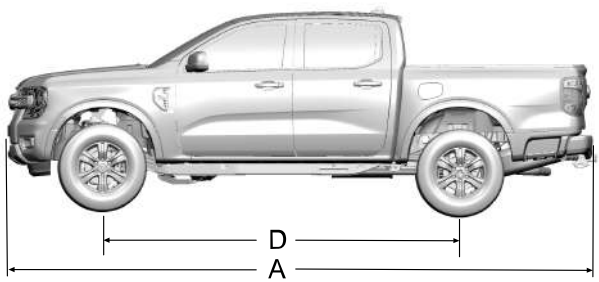

Rótulo	Descripción de las dimensiones	mm
A	Largo máximo	5.370 mm
B	Ancho total, incluidos los espejos retrovisores	2.208 mm
C	Alto total	1.884 mm
D	Distancia entre ejes	3.270 mm
E	Ancho de la trocha.	1.620 mm

DIMENSIONES DEL VEHÍCULO - CABINA SIMPLE

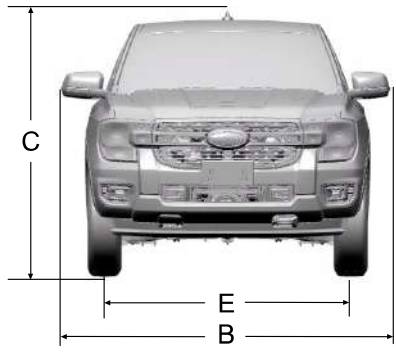

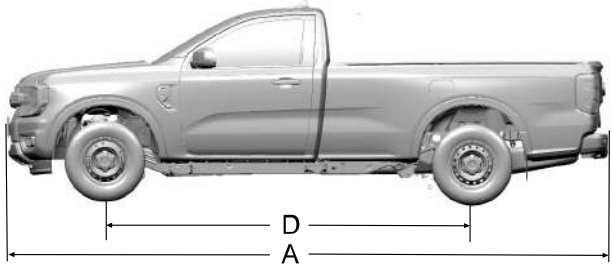

Rótulo	Descripción de las dimensiones	mm
A	Largo máximo	5.370 mm
B	Ancho total, incluidos los espejos retrovisores	2.208 mm
C	Alto total	1.880 mm
D	Distancia entre ejes	3.270 mm
E	Ancho de la trocha.	1.620 mm

CAPACIDAD Y ESPECIFICACIÓN DEL ACEITE DEL MOTOR - 2.0L DIESEL

Use aceite que cumpla con la especificación y el grado de viscosidad definidos.

Si no usa aceite que cumpla con la especificación y el grado de viscosidad definidos, se puede producir lo siguiente:

- Daños en las piezas que la garantía de su vehículo no cubre.
- Períodos de giro del motor más prolongados.
- Aumento de los niveles de emisiones.
- Reducción del rendimiento del vehículo.
- Reducción del rendimiento del combustible.

Utilice aceite del motor del grado de viscosidad recomendado y que cumpla con los requisitos de ACEA A5/B5.

No use aditivos para aceite de motor adicionales, ya que no son necesarios y podrían ocasionar daños que la garantía del vehículo no cubre.

Capacidades

Variante	Incluido el filtro de aceite
Todas	8,1 L

Consumibles

Denominación	Especificación
Aceite de motor - SAE 5W-30	WSS-M2C913-D

Relleno de aceite del motor

Si no puede conseguir un aceite del motor que cumpla con la especificación definida por WSS-M2C913-D, se recomienda usar un aceite para motor SAE 5W-30 definido por ACEA A5/B5.

Nota: *No use más de 1 L del aceite del motor alternativo entre los intervalos de servicio programados.*

CAPACIDAD Y ESPECIFICACIÓN DEL ACEITE DEL MOTOR - 3.0L DIESEL

Use aceite que cumpla con la especificación y el grado de viscosidad definidos.

Si no usa aceite que cumpla con la especificación y el grado de viscosidad definidos, se puede producir lo siguiente:

- Daños en las piezas que la garantía de su vehículo no cubre.
- Períodos de giro del motor más prolongados.
- Aumento de los niveles de emisiones.

- Reducción del rendimiento del vehículo.
- Reducción del rendimiento del combustible.

Utilice aceite del motor del grado de viscosidad recomendado y que cumpla con los requisitos de ACEA A5/B5.

No use aditivos para aceite de motor adicionales, ya que no son necesarios y podrían ocasionar daños que la garantía del vehículo no cubre.

Capacidades

Variante	Incluido el filtro de aceite
Todas	8,9 L

Consumibles

Denominación	Especificación
Aceite de motor - SAE 5W-30	WSS-M2C913-D

Relleno de aceite del motor

Si no puede conseguir un aceite del motor que cumpla con la especificación definida por WSS-M2C913-D, se recomienda usar un aceite para motor SAE 5W-30 definido por ACEA A5/B5.

Nota: *No use más de 1 L del aceite del motor alternativo entre los intervalos de servicio programados.*

CAPACIDAD Y ESPECIFICACIÓN DEL SISTEMA DE REFRIGERACIÓN - 2.0L DIESEL

Utilice un refrigerante que cumpla con las especificaciones establecidas.

Si no utiliza un refrigerante que cumpla con las especificaciones establecidas, el rendimiento del vehículo podría verse afectado o los componentes pueden sufrir daños que no están cubiertos por la garantía del vehículo.

Capacidades

Variante	Cantidad
Vehículos biturbo sin calentador del motor	9 L
Vehículos de un solo turbo con transmisión automática sin calentador del motor	8,4 L
Vehículos de un solo turbo con transmisión manual sin calentador del motor	8 L
Vehículos con calentador del motor	9,6 L

Consumibles

Denominación	Especificación
Anticongelante	WSS-M97B57-A2

El WSS-M97B57-A2 es un refrigerante amarillo. El refrigerante de color amarrillo puede parecer verde fluorescente en algunos sistemas de enfriamiento; esto es una característica normal.

Nota: *No mezcle diferentes colores o tipos de líquidos refrigerantes en su vehículo. Esto reduce la eficacia de los refrigerantes y podría anular la garantía.*

CAPACIDAD Y ESPECIFICACIÓN DEL SISTEMA DE REFRIGERACIÓN - 3.0L DIESEL

Utilice un refrigerante que cumpla con las especificaciones establecidas.

Si utiliza un refrigerante que no cumpla con las especificaciones definidas, esto podría provocar:

- Daños en las piezas que la garantía de su vehículo no cubre.
- Reducción del rendimiento del vehículo.

Capacidades

Variante	Cantidad
Todas	10 L

Consumibles

Denominación	Especificación
Anticongelante	WSS-M97B57-A2

El WSS-M97B57-A2 es un refrigerante amarillo. El refrigerante de color amarrillo puede parecer verde fluorescente en algunos sistemas de enfriamiento; esto es una característica normal.

Nota: *No mezcle diferentes colores o tipos de líquidos refrigerantes en su vehículo. Esto reduce la eficacia de los refrigerantes y podría anular la garantía.*

CAPACIDAD DEL TANQUE DE COMBUSTIBLE

Capacidades

Variante	Cantidad
Todas	80 L

CAPACIDAD Y ESPECIFICACIÓN DEL SISTEMA DEL AIRE ACONDICIONADO - 2.0L DIESEL

PELIGRO: El sistema de refrigeración del aire acondicionado tiene refrigerante a alta presión. Solo personal calificado debe reparar el sistema de refrigeración del aire acondicionado. Abrir el sistema de refrigeración del aire acondicionado puede provocar lesiones personales.

Capacidades

Variante	Tipo de refrigerante	Refrigerante	Aceite refrigerante
2.0L Single Turbo	R134A	0,58 ± 0,025 kg	100 ml
2.0L Bi-Turbo	R134A	0,63 ± 0,025 kg	130 ml

Consumibles

Denominación	Especificación
Refrigerante - R-134A	WSH-M17B19-A
Aceite refrigerante	WSH-M1C231-B

CAPACIDAD Y ESPECIFICACIÓN DEL SISTEMA DEL AIRE ACONDICIONADO - 3.0L DIESEL

PELIGRO: El sistema de refrigeración del aire acondicionado tiene refrigerante a alta presión. Solo personal calificado debe reparar el sistema de refrigeración del aire acondicionado. Abrir el sistema de refrigeración del aire acondicionado puede provocar lesiones personales.

Use aceite y refrigerante que cumplan con las especificaciones definidas.

Si no usa aceite ni refrigerante que cumplan con las especificaciones definidas, se puede producir lo siguiente:

- Daños en las piezas que la garantía de su vehículo no cubre.
- Reducción del rendimiento del vehículo.

Capacidades

Tipo de refrigerante	Refrigerante	Aceite refrigerante
R134A	0,63 ± 0,025 kg	130 ml

Consumibles

Denominación	Especificación
Aceite refrigerante	WSH-M1C231-B
Refrigerante - R-134A	WSH-M17B19-A

ESPECIFICACIÓN DEL LÍQUIDO DEL LAVAPARABRISAS

Capacidades

Variante	Cantidad
Todas	Llene según sea necesario.

Consumibles

Denominación	Especificación
Líquido del lavaparabrisas	WSS-M14P19-A

CAPACIDAD Y ESPECIFICACIÓN DEL FLUIDO DE LA TRANSMISIÓN MANUAL

Use un fluido que cumpla con la especificación y el grado de viscosidad definidos.

Si usa un fluido que no cumple con la especificación y el grado de viscosidad definidos, se puede producir lo siguiente:

- Daños en las piezas que la garantía de su vehículo no cubre.
- Reducción del rendimiento del vehículo.
- Reducción del rendimiento del combustible.

Capacidades

Variante	Cantidad
6 velocidades	2,4 L [1]

[1] Capacidad o volumen de aceite total aproximado. La cantidad real podría variar entre cambios de fluidos.

Nota: *El aceite de la transmisión está "llenado de por vida". No es necesario realizar tareas de mantenimiento en el aceite de la transmisión.*

Consumibles

Denominación	Especificación
Fluido de transmisión 75W MX	WSS-M2C955-A1

CAPACIDAD Y ESPECIFICACIÓN DEL FLUIDO DEL EMBRAGUE

Solo utilice fluidos que cumplan con las especificaciones de Ford.

Consumibles

Denominación	Especificación
Fluido para frenos	WSS-M6C65-A2

CAPACIDAD Y ESPECIFICACIÓN DEL FLUIDO DE LA TRANSMISIÓN AUTOMÁTICA

Use un fluido que cumpla con la especificación y el grado de viscosidad definidos.

Si usa un fluido que no cumple con la especificación y el grado de viscosidad definidos, se puede producir lo siguiente:

- Daños en las piezas que la garantía de su vehículo no cubre.
- Reducción del rendimiento del vehículo.
- Reducción del rendimiento del combustible.

Nota: *Use únicamente fluido para la transmisión MERCON ULV para las transmisiones automáticas para las que se necesita. El uso de cualquier fluido distinto puede causar daños en la transmisión.*

Capacidades

Variante	Cantidad
10R80: Nivel 4-5 en la barra indicadora.	12 L [1]

[1] Capacidad de llenado seco aproximada. La cantidad real podría variar durante cambios de fluidos.

Consumibles

Denominación	Especificación
Aceite para cajas de cambios automáticas	WSS-M2C949-A, MERCON® ULV

Capacidades

Variante	Cantidad
6R80: Nivel al tapón de llenado del lado izquierdo	11,47 L [1]

[1] Capacidad de llenado seco aproximada. La cantidad real podría variar durante cambios de fluidos.

Consumibles

Denominación	Especificación
Aceite para cajas de cambios automáticas	WSS-M2C938-A MERCON® LV,

ESPECIFICACIÓN DEL FLUIDO DE FRENOS

Use un fluido que cumpla con la especificación y el grado de viscosidad definidos.

Si usa un fluido que no cumple con la especificación y el grado de viscosidad definidos, se puede producir lo siguiente:

- Daños en las piezas que la garantía de su vehículo no cubre.
- Reducción del rendimiento de los frenos.

Nota: *Le recomendamos que use el fluido para frenos de alto rendimiento y baja viscosidad (BV) Dot 4 que cumple con las especificaciones WSS-M6C65-A2 o la norma ISO 4925 Clase 6. Si usa otros fluidos que no sean los recomendados, puede disminuir el rendimiento de los frenos y no cumplir con nuestros estándares de rendimiento. Mantenga el fluido de frenos limpio y sin impurezas. La contaminación con polvo, agua, productos del petróleo u otros materiales puede provocar daños o fallas en el sistema de frenos.*

Capacidades

Variante	Cantidad
Todas	Llene según sea necesario.

Consumibles

Denominación	Especificación
Fluido para frenos	WSS-M6C65-A2

CAPACIDAD Y ESPECIFICACIÓN DEL FLUIDO DE LA CAJA DE TRANSFERENCIA

Use un fluido que cumpla con la especificación y el grado de viscosidad definidos.

Si usa un fluido que no cumple con la especificación y el grado de viscosidad definidos, se puede producir lo siguiente:

- Daños en las piezas que la garantía de su vehículo no cubre.
- Reducción del rendimiento del vehículo.

Capacidades

Variante	Cantidad
Tracción en las cuatro ruedas (cambio electrónico inmediato)	1,2 L
Tracción automática en las cuatro ruedas	1,55 L

Consumibles

Denominación	Especificación
Aceite para cajas de cambios automáticas	WSS-M2C938-A MERCON® LV,

CAPACIDAD Y ESPECIFICACIÓN DEL FLUIDO DEL EJE DELANTERO

Use un fluido que cumpla con la especificación y el grado de viscosidad definidos.

Si usa un fluido que no cumple con la especificación y el grado de viscosidad definidos, se puede producir lo siguiente:

- Daños en las piezas que la garantía de su vehículo no cubre.
- Reducción del rendimiento del vehículo.

Capacidades

Variante	Cantidad
Sin bloqueo del diferencial electrónico y sin desconexión del eje frontal.	705 ± 25 ml

Consumibles

Denominación	Especificación
Aceite para caja de cambios/piñón - SAE 80W-90	WSP-M2C197-A

CAPACIDAD Y ESPECIFICACIÓN DEL FLUIDO DEL EJE TRASERO

Use un fluido que cumpla con la especificación y el grado de viscosidad definidos.

Si usa un fluido que no cumple con la especificación y el grado de viscosidad definidos, se puede producir lo siguiente:

- Daños en las piezas que la garantía de su vehículo no cubre.
- Reducción del rendimiento del vehículo.

Capacidades

Variante	Especificación	Cantidad
Marcha alta del eje estándar.	80W90	1,6 ± 0,03 L
Marcha baja del eje estándar.	80W90	1,19 ± 0,03 L
Marcha alta del eje de bloqueo.	80W90	1,54 ± 0,03 L

Consumibles

Denominación	Especificación
Aceite para caja de cambios/piñón - SAE 80W-90	WSP-M2C197-A

NÚMERO DE IDENTIFICACIÓN DEL VEHÍCULO

UBICACIÓN DEL NÚMERO DE IDENTIFICACIÓN DEL VEHÍCULO

Cabina doble

Nota: *Las etiquetas adhesivas y el grabado del cristal tienen los ocho caracteres de la sección del identificador del vehículo.*

Nota: *La ubicación de las etiquetas dependen de los requisitos del mercado.*

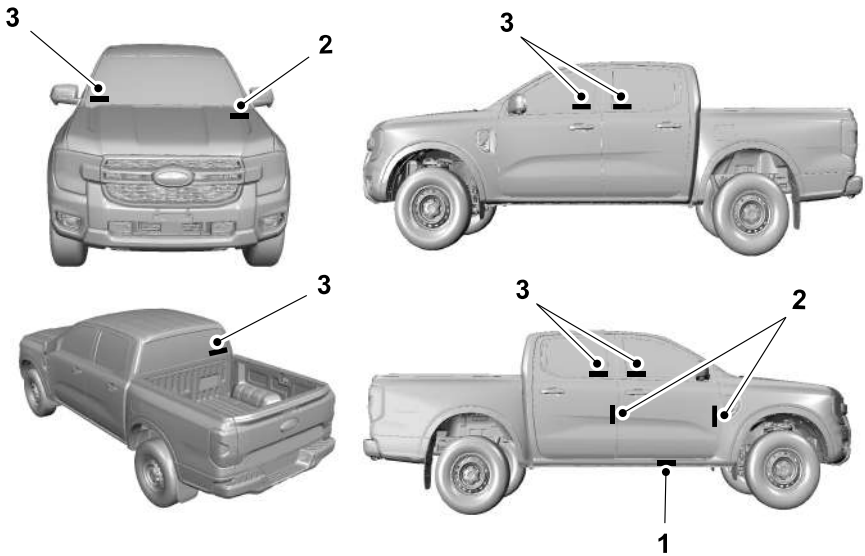

1 Grabado del número de identificación del vehículo principal – Miembro lateral del chasis, lado derecho.

2 Etiqueta adhesiva de la sección del identificador del vehículo – Dentro del compartimiento del motor, lado izquierdo. Pilar A o B, lado derecho. En el suelo, debajo del asiento del conductor.

3 Grabado de la sección del identificador del vehículo en el cristal – Parabrisas, ventanillas de las puertas y vidrio trasero.

Nota: *Las etiquetas adhesivas y el grabado del cristal tienen los ocho caracteres de la sección del identificador del vehículo.*

Nota: *La ubicación de las etiquetas dependen de los requisitos del mercado.*

INFORMACIÓN GENERAL DEL NÚMERO DE IDENTIFICACIÓN DEL VEHÍCULO

El número de identificación del vehículo contiene la siguiente información:

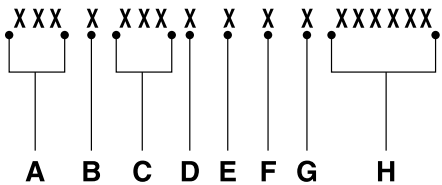

A	Identificador mundial del fabricante.
B	Sistema de frenos, índice de peso bruto del vehículo, dispositivos de seguridad y sus ubicaciones.
C	Marca, línea del vehículo, serie, tipo de carrocería.
D	Tipo de motor.
E	Dígito verificador.
F	Año modelo.
G	Planta de ensamble.
H	Número de secuencia de producción.

NÚMERO DEL MOTOR

UBICACIÓN DEL NÚMERO DEL MOTOR - 2.0L DIESEL

Número del motor 2.0L

Solo turbo

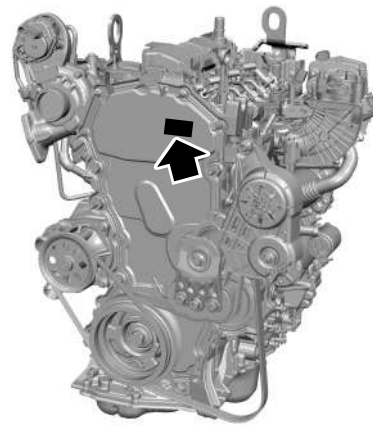

Biturbo

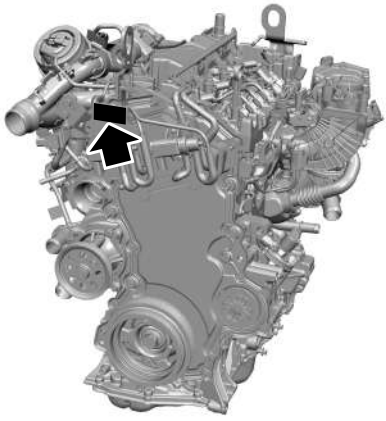

El número del motor se puede encontrar en el motor.

UBICACIÓN DEL NÚMERO DEL MOTOR - 3.0L DIESEL

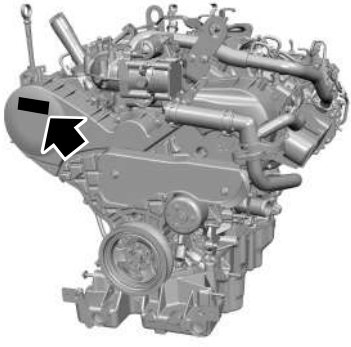

El número del motor se puede encontrar en el motor.

QUÉ ES UN VEHÍCULO CONECTADO

Un vehículo conectado cuenta con una tecnología que permite que su vehículo se conecte a una red móvil y que pueda acceder a una serie de funciones. Si se usa junto con la aplicación FordPass, puede supervisar y controlar su vehículo de mejor forma. Por ejemplo, podría revisar la presión de los neumáticos, el nivel de combustible y la ubicación del vehículo. Para más información, consulte el sitio web local de Ford.

REQUISITOS DEL VEHÍCULO CONECTADO

Las funciones de los servicios conectados y otras características relacionadas necesitan una red del vehículo compatible.

Algunas funciones remotas requieren una activación de servicio adicional. Inicie sesión en su cuenta Ford para obtener detalles. Pueden aplicarse algunas restricciones, condiciones de terceros y tarifas de mensajes o datos.

LIMITACIONES DEL VEHÍCULO CONECTADO

La evolución de la tecnología, de las redes celulares o de las normativas puede afectar la funcionalidad y disponibilidad, o la continuidad de algunas prestaciones. Estas modificaciones pueden incluso impedir el funcionamiento de algunas funciones.

CONEXIÓN DE UN VEHÍCULO A UNA RED MÓVIL

QUÉ ES EL MÓDEM

El módem permite acceder a una gama de características integradas en el vehículo.

ACTIVACIÓN Y DESACTIVACIÓN DEL MÓDEM

1. Presione el botón en la pantalla táctil.
2. Presione ***Conectividad***.
3. Presione ***Funciones de vehículo conectado***.
4. Active o desactive la conectividad del vehículo.

CONEXIÓN DE FORDPASS CON EL MÓDEM

1. Asegúrese de que el módem está activado usando el menú de ajustes del vehículo.
2. Abra la aplicación FordPass en su dispositivo e inicie sesión.
3. Agregue su vehículo o elíjalo si ya está agregado.
4. Seleccione la opción para activar el vehículo.
5. Asegúrese de que el nombre en la pantalla sea el mismo nombre que aparece en su cuenta FordPass.
6. Confirme que su cuenta de FordPass está conectada al módem.

CONEXIÓN DE UN VEHÍCULO A UNA RED WIFI

1. Presione el botón en la pantalla táctil.
2. Presione ***Conectividad***.
3. Presione ***Administrar redes Wi-Fi***.
4. Active ***Wi-Fi***.
5. Presione ***Ver redes disponibles***.
6. Seleccione una red wifi disponible.

Nota: *Ingrese la contraseña de la red para conectarse a una red segura.*

VEHÍCULO CONECTADO – SOLUCIÓN DE PROBLEMAS

VEHÍCULO CONECTADO – PREGUNTAS FRECUENTES

¿Por qué no puedo confirmar la conexión de mi cuenta FordPass al módem?

- El módem no está activado. Active la conectividad del vehículo.
- La señal de la red es débil. Mueva el vehículo cerca de un lugar donde la señal de la red no esté obstruida.

¿Por qué no me puedo conectar a una red wifi?

- Ha ingresado una contraseña de red incorrecta. Ingrese la contraseña correcta.
- La señal de la red es débil. Mueva el vehículo cerca del router de wifi o a un lugar donde la señal de la red no esté obstruida.
- Hay varios puntos de acceso en el alcance con el mismo nombre de red. Elija un nombre único para su red. No utilice el nombre predeterminado, salvo que contenga una identificación única, por ejemplo, como parte de una dirección MAC.

¿Por qué se desconecta el wifi después de una conexión exitosa?

- La señal de la red es débil. Mueva el vehículo cerca del router de wifi o a un lugar donde la señal de la red no esté obstruida.

¿Qué puedo hacer si estoy cerca de un router wifi pero la intensidad de la señal es débil?

- Si el vehículo tiene un parabrisas térmico, coloque el vehículo de manera que el parabrisas no quede orientado hacia el router de wifi.

- Si el vehículo tiene tinteado metálico en las ventanas, pero no en el parabrisa, ubique el vehículo de forma tal que el parabrisa esté orientado hacia el router de wifi, o bien abra las ventanillas que estén orientadas hacia este.
- Si el vehículo tiene ventanillas y parabrisas con polarizado metalizado, abra las ventanas que están orientadas hacia el router.
- Si el vehículo se encuentra en un garaje y la puerta del garaje está cerrada, ábrala ya que la misma puede bloquear la señal.

¿Por que no puedo ver una red debería encontrarse en la lista de redes disponibles?

- La red está oculta. Configure la red para que sea visible e intente nuevamente, o agregue la red manualmente en el menú configuración wifi.
- Algunos tipos de seguridad de red no son compatibles, como por ejemplo WEP.

¿Por qué demoran tanto las descargas de software?

- La señal de la red es débil. Mueva el vehículo cerca del router de wifi o a un lugar donde la señal de la red no esté obstruida.
- La red wifi tiene mucha demanda o la conexión a Internet es lenta. Use una red wifi más confiable.

¿Por qué el software no se actualiza cuando el sistema parece estar conectado a una red wifi y la intensidad de señal es excelente?

- En este momento, no hay ninguna actualización de software disponible.
- Seleccione la opción "Actualizaciones automáticas" en el menú de ajustes para habilitar la actualización automática de software o póngase en contacto con un concesionario Ford autorizado.
- Podría haber un problema de conexión. Compruebe la red usando otro dispositivo.

PRECAUCIONES DEL SISTEMA DE AUDIO

PELIGRO: Manejar mientras está distraído puede ocasionar la pérdida de control del vehículo, un choque y lesiones. Le recomendamos enfáticamente que tenga extrema precaución cuando utilice cualquier dispositivo que pudiera distraerlo mientras maneja. Su responsabilidad principal es la operación segura del vehículo. Recomendamos que no se utilice ningún dispositivo portátil al manejar y se sugiere el uso de sistemas activados por voz cuando sea posible. Asegúrese de conocer todas las leyes locales correspondientes que puedan afectar el uso de dispositivos electrónicos mientras maneja.

Escuchar audio a un volumen alto durante largos períodos puede dañar su audición.

ACTIVACIÓN Y DESACTIVACIÓN DE LA UNIDAD DE AUDIO

Pulse el botón en el control de volumen.

SELECCIÓN DE LA FUENTE DE AUDIO

1. Pulse en su fuente de audio preferida.

Nota: *Las fuentes de audio disponibles aparecen en la parte superior de la pantalla de la radio.*

REPRODUCCIÓN O PAUSA DE LA FUENTE DE AUDIO

Presione para pausar la reproducción. Presione nuevamente para retomar la reproducción.

Nota: *No todas las fuentes pueden pausarse.*

AJUSTE DEL VOLUMEN

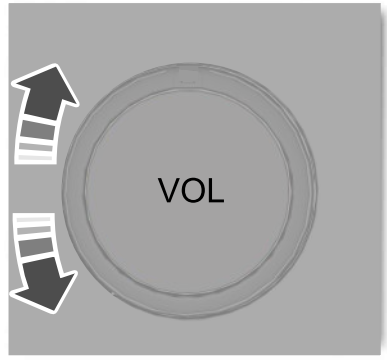

Gire para ajustar el volumen.

Uso del volante de dirección

Presione los botones para ajustar el volumen.

ACTIVACIÓN Y DESACTIVACIÓN DEL MODO ALEATORIO

Presione el botón en la pantalla táctil para activar o desactivar el modo aleatorio.

Nota: *No todas las fuentes tienen modo aleatorio.*

ACTIVACIÓN Y DESACTIVACIÓN DEL MODO DE REPETICIÓN

Presione el botón en la pantalla táctil para activar o desactivar el modo de repetición.

Nota: *No todas las fuentes tienen modo de repetición.*

CONFIGURACIÓN DE UNA MEMORIA PRECONFIGURADA

1. Seleccione una estación.
2. Mantenga presionado un botón de memoria preconfigurada de la pantalla táctil.

Nota: *El audio se silenciará por un breve instante mientras el sistema guarda la preconfiguración y se reanuda una vez guardada.*

Nota: *Puede guardar preconfiguraciones de varias bandas de radio en la barra de la memoria preconfigurada.*

AJUSTE DE LA CONFIGURACIÓN DE SONIDO

Para acceder al menú de ajustes de sonido:

1. Presione el botón en la pantalla táctil.
2. Presione ***Sonido***.

Desde el menú, puede ajustar lo siguiente:

- Balance y atenuación
- Configuración del tono
- Volumen compensado por la velocidad
- Configuración del volumenModo de pasajeros
- Modo de sonido

CONFIGURACIÓN DE UNA HORA Y FECHA

1. Presione el botón en la pantalla táctil.
2. Presione ***General***.
3. Presione ***Reloj***.
4. Configure la hora.

Nota: *las opciones de **AM** y **PM** no están disponibles si el **Modo de 24 horas** está activado.*

Activación y desactivación de las actualizaciones automáticas de la hora

1. Presione el botón en la pantalla táctil.
2. Presione ***General***.
3. Presione ***Reloj***.
4. Active o desactive ***Actualizar zona horaria***.

RADIO AM/FM

LIMITACIONES DE RADIO AM/FM

Mientras más se aleja de una estación AM o FM, más débil es la señal y la recepción.

Los cerros, las montañas, los edificios altos, los puentes, los túneles, los pasos elevados en autopistas, los garages de estacionamientos, los follajes de árboles densos y las tormentas eléctricas pueden interferir con la recepción.

Cuando cruza por una torre de transmisión repetidora de tierra, una señal más potente puede sobrepasar a una señal más débil y causar un silencio en el sistema de audio.

SELECCIÓN DE UNA ESTACIÓN DE RADIO AM/FM

Selección manual de una estación de radio

Presione el botón en el sintonizador de la radio para avanzar en la banda de frecuencia.

Presione el botón en el sintonizador de la radio para retroceder en la banda de frecuencia.

Uso de Buscar

Oprima para buscar la siguiente estación hacia arriba en la banda de frecuencias.

Mantenga presionado para buscar de manera rápida la siguiente estación hacia arriba en la banda de frecuencias.

Oprima para buscar la siguiente estación hacia abajo en la banda de frecuencias.

Mantenga presionado para buscar de manera rápida la siguiente estación hacia abajo en la banda de frecuencias.

Uso de Lista de Estaciones

1. Presione el botón de búsqueda en la pantalla de la radio.
2. Presione una estación de radio de una lista.

DESCRIPCIÓN GENERAL DE LA PANTALLA DE ENTRETENIMIENTO E INFORMACIÓN

PELIGRO: Manejar mientras está distraído puede ocasionar la pérdida de control del vehículo, un choque y lesiones. Le recomendamos enfáticamente que tenga extrema precaución cuando utilice cualquier dispositivo que pudiera distraerlo mientras maneja. Su responsabilidad principal es la operación segura del vehículo. Recomendamos que no se utilice ningún dispositivo portátil al manejar y se sugiere el uso de sistemas activados por voz cuando sea posible. Asegúrese de conocer todas las leyes locales correspondientes que puedan afectar el uso de dispositivos electrónicos mientras maneja.

Para su seguridad, las funciones que no son críticas durante la conducción no están disponibles cuando el vehículo se mueve en o por encima de 8 km/h.

Nota: *Solo se proporcionan ilustraciones para entendimiento conceptual y estas pueden aparecer de forma distinta en el vehículo.*

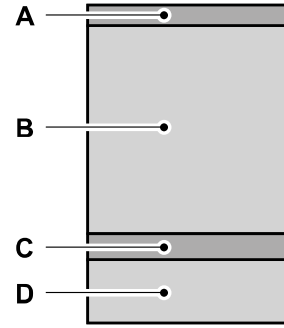

A Barra de estado.

B Abra el área de aplicaciones.

C Barra de dominio.

D Climatizador.

Barra de estado

La barra de estado aparece en la parte superior de la pantalla. Los siguientes botones e íconos pueden aparecer en la parte superior de la pantalla.

Nota: *Algunos botones e íconos pueden no aplicarse al vehículo o pueden no aparecer exactamente como se muestran.*

Lanzador de aplicaciones

Presione para ver una lista de aplicaciones. Para abrir una aplicación, seleccione la aplicación.

Ajustes

1.
Presione para abrir el menú de configuración.

2. Seleccione un artículo del menú lateral para acceder a la configuración específica. El área principal cambia cuando selecciona diferentes elementos del menú lateral.
3. Presione nuevamente el ícono para cerrar la lista de la configuración.

Si ve este ícono junto a una opción de menú, presiónelo para expandir el menú y ver la configuración adicional.

Si ve este ícono junto a una opción de menú, presiónelo para obtener más información.

Apple CarPlay y Android Auto

Presione para abrir Apple CarPlay o Android Auto. Véase **Activación y desactivación de Apple CarPlay** (página 428). Véase **Activación y desactivación automática de Android** (página 428).

Integración de Alexa

Presione para configurar Alexa.

Actualizaciones de software

Presione para ver los detalles sobre las actualizaciones de software. Véase **Actualizaciones de software en el vehículo** (página 429).

Dispositivo conectado

Sistema de notificación de choque automático desactivado.

Intensidad de la señal del dispositivo

Roaming de la señal del dispositivo.

La señal del dispositivo no está disponible.

Datos y ubicación del vehículo

Intercambio de datos del vehículo activado.

Intercambio de datos del vehículo desactivado.

Intercambio de la ubicación del vehículo activado.

Intercambio de datos y ubicación del vehículo activado.

Señal del vehículo

Intensidad de la señal del vehículo

Roaming de la señal del vehículo.

La señal del vehículo no está disponible.

Red wifi conectada.

Anuncio de tráfico

Los anuncios de tráfico están encendidos, pero no son compatibles con la estación seleccionada.

Los anuncios de tráfico están encendidos y son compatibles con la estación seleccionada, pero no están activos.

Los anuncios de tráfico están activos.

Nota: *Si no se muestra ningún ícono de anuncio de tráfico, los anuncios de tráfico están apagados.*

Recarga inalámbrica

Recarga inalámbrica activa.

Dispositivo conectado y sin recargar.

Perfiles personales

Presione para cambiar o agregar un perfil.

Abra el área de aplicaciones

Cuando abra una aplicación, aparecerá en la parte principal de la pantalla.

Barra de la aplicación

Seleccione una aplicación para abrirla.

REINICIACIÓN DE LA PANTALLA CENTRAL

Puede reiniciar la pantalla central usando los controles del volante de dirección.

1. Mantenga pulsados al mismo tiempo el botón de avance de la búsqueda y el botón para bajar el volumen durante 10 segundos.

ASISTENTE DE FORD

USO DEL ASISTENTE DE FORD

El asistente digital le permite controlar las funciones del vehículo mediante solicitudes de conversación.

Para comenzar una interacción por voz, diga la palabra de activación seleccionada y luego diga su comando.

Presione el botón de interacción de voz que se encuentra en el volante de dirección. Antes de decir su comando, espere a que suene el tono.

Nota: *Es posible que sea necesario habilitar el módem del vehículo para usar algunos comandos de voz. Véase* ***Activación y desactivación del módem*** *(página 411).*

Nota: *Si no está manejando, hay comandos adicionales disponibles a través de las aplicaciones de chat populares. Use FordPass para establecer una conversación con el asistente de Ford.*

Ejemplos de comandos de voz

Para ver ejemplos de qué comandos de voz puede usar con las diferentes funciones:

1. Presione el botón en la pantalla táctil.
2. Presione ***Asistente de Ford***.
3. Presione ***Ayuda para comando de voz***.
4. Seleccione una función.

CONFIGURACIÓN DEL ASISTENTE DE FORD

Para acceder al menú de ajustes:

1. Presione el botón en la pantalla táctil.
2. Presione ***Asistente de Ford***.

Desde el menú de ajustes, puede hacer lo siguiente:

- Activar o desactivar Escuchar la palabra de activación.
- Establecer la palabra de activación preferida.
- Activar o desactivar el modo avanzado.
- Activar o desactivar la confirmación telefónica.
- Activar o desactivar la lista de comandos.
- Ver el menú de ayuda de comandos.

Pulse el botón junto a la opción de menú para obtener más información.

ASISTENTE DE FORD – PREGUNTAS FRECUENTES

¿Por qué el sistema no comprende lo que digo?

- Está hablando demasiado pronto. Cuando usa el botón del volante de dirección, espere el tono antes de hablar.

¿Por qué el sistema no entiende el nombre de una pista o un artista?

- ***Bluetooth*®** no admite los comandos de voz.Conecte el dispositivo a un puerto USB.
- No está diciendo el nombre exactamente como aparece en el dispositivo. Diga el nombre de la pista o del artista tal como aparece en el dispositivo. Deletree cualquier abreviatura en el nombre.
- El sistema no reconoce algunos caracteres especiales contenidos en el nombre de una canción o artista, por ejemplo, *, - o +. Cambie los archivos en el dispositivo o utilice la pantalla táctil para seleccionar y reproducir la pista.

¿Por qué el sistema no entiende el nombre de un contacto en la agenda telefónica del dispositivo y llama a un contacto equivocado?

- No está diciendo el nombre exactamente como aparece en el dispositivo. Diga el nombre y el apellido del contacto tal como aparece en el dispositivo. Deletree cualquier abreviatura en el nombre.
- El nombre contiene caracteres especiales, por ejemplo *, - o +. Cambie el nombre del contacto en el dispositivo o utilice la pantalla táctil para seleccionar y llamar al contacto.

¿Por qué el sistema no entiende nombres extranjeros de los contactos en la agenda telefónica del dispositivo?

- El sistema aplica las reglas de pronunciación del idioma seleccionado a los nombres de los contactos en la agenda telefónica del dispositivo. Seleccione el nombre del contacto en la pantalla táctil y utilice la opción Escuchar para obtener una idea de cómo el sistema espera que lo pronuncie.

¿Por qué las indicaciones de voz del sistema y la pronunciación de algunas palabras no parecen ser exactas?

- El sistema usa la tecnología de texto a voz y una voz generada sintéticamente y no una voz humana previamente grabada.

PRECAUCIONES DEL TELÉFONO

PELIGRO: Manejar mientras está distraído puede ocasionar la pérdida de control del vehículo, un choque y lesiones. Le recomendamos enfáticamente que tenga extrema precaución cuando utilice cualquier dispositivo que pudiera distraerlo mientras maneja. Su responsabilidad principal es la operación segura del vehículo. Recomendamos que no se utilice ningún dispositivo portátil al manejar y se sugiere el uso de sistemas activados por voz cuando sea posible. Asegúrese de conocer todas las leyes locales correspondientes que puedan afectar el uso de dispositivos electrónicos mientras maneja.

CONEXIÓN DEL CELULAR

Cómo conectar los contactos de su teléfono y los datos de las llamadas a su vehículo.

Nota: *Estos datos se usan para brindar sugerencias inteligentes. Esta función se puede desactivar en el menú de configuraciones de la pantalla táctil.*

Nota: *Desvincular su teléfono elimina de su vehículo los datos de los contactos y las llamadas y detiene las sugerencias inteligentes de llamado.*

1. Asegúrese de que ***Bluetooth***® esté habilitado en el dispositivo.
2. Presione el botón en la pantalla táctil.
3. Presione ***Lista de teléfono***.
4. Seleccione ***Agregar teléfono***.
5. Siga las instrucciones que aparecen en la pantalla para emparejar su dispositivo.

MENÚ DEL TELÉFONO

Presione para ver sus contactos favoritos.

Presione para ver sus llamadas recientes.

Presione para ver sus contactos.

Presione para usar el teclado del teléfono.

Presione para mostrar todos los mensajes de texto recientes.

Presione para ver los correos electrónicos recientes.

Presione el botón de la flecha hacia abajo para ver los elementos adicionales de un dispositivo conectado.

Presione para comenzar una interacción de voz.

Presione para cambiar a otro dispositivo conectado.

Presione para silenciar las notificaciones.

Presione para acceder a las configuraciones del teléfono.

REALIZACIÓN Y RECEPCIÓN DE UNA LLAMADA TELEFÓNICA

Realización de llamadas

Para llamar a un número entre sus contactos, seleccione la siguiente opción:

Elemento del menú	Acción y descripción
Contactos	Puede seleccionar el nombre del contacto al que desea llamar. Se mostrarán todos los números agendados en ese contacto junto con fotos del contacto. Allí puede seleccionar el número al que desea llamar. El sistema iniciará la llamada.

Para llamar a un número de llamadas recientes, seleccione la siguiente opción:

Elemento del menú	Acción y descripción
Llam. recientes	Puede seleccionar una entrada a la que desea llamar. El sistema iniciará la llamada.

Para llamar a un número de los favoritos, seleccione la siguiente opción:

Elemento del menú	Acción y descripción
Favoritos	Puede seleccionar una entrada a la que desea llamar. El sistema iniciará la llamada.

Para llamar a un número que no está agendado en su teléfono, seleccione la siguiente opción:

Elemento del menú	Acción y descripción
Teclado teléfono	Marque el número al que desea llamar.
Llamar	El sistema iniciará la llamada.

Cuando oprima el botón de retroceso, se eliminará el último número que ingresó.

Recepción de llamadas

Cuando entra una llamada, se emite un tono audible. Si está disponible, la información de la llamada aparecerá en pantalla.

Para aceptar la llamada, seleccione lo siguiente:

Elemento del menú
Aceptar

Nota: *También puede aceptar la llamada si presiona el botón del teléfono en el volante de dirección.*

Para rechazar la llamada, seleccione lo siguiente:

Elemento del menú
Rechaz.

Para ignorar la llamada, no realice ninguna acción. El sistema la registra como llamada perdida.

Durante una llamada telefónica

Durante una llamada telefónica, el nombre y número de los contactos se muestran en pantalla junto con la duración de la llamada.

También se muestra información sobre el estado del teléfono:

- Intensidad de la señal
- Batería

Puede seleccionar cualquiera de las siguientes opciones durante una llamada telefónica activa:

Ítem	
Terminar	Finaliza una llamada de inmediato. También puede oprimir el botón en el volante de dirección.
Teclado	Oprima este botón para acceder al teclado del teléfono.
Silenciar	Puede apagar el micrófono para que la persona que realiza la llamada no pueda escucharlo.
Privacidad	Transfiera el audio de la llamada al teléfono celular o de nuevo a la pantalla táctil.

ENVÍO Y RECEPCIÓN DE UN MENSAJE DE TEXTO

Elemento del menú	Descripción
Escúchelo	Escuche el mensaje de texto.
Ver	Vea el mensaje de texto.
Llamar	Llame al remitente.
Contest.	Responda el mensaje con un mensaje de texto estándar.

CONEXIÓN DE DISPOSITIVO BLUETOOTH®

1. Asegúrese de que ***Bluetooth®*** esté habilitado en el dispositivo.
2. Presione el botón en la pantalla táctil.
3. Presione ***Conectividad***.
4. Presione ***Bluetooth***.
5. Active ***Bluetooth***.
6. Presione ***Agregar un dispositivo Bluetooth***.

Nota: *Se emite una alerta para que busque el vehículo en el dispositivo.*

Nota: *Aparecerá un número en el dispositivo y en la pantalla táctil.*

Nota: *Se mostrará un mensaje en la pantalla táctil que indica que el emparejamiento con el dispositivo se realizó correctamente.*

La marca de la palabra ***Bluetooth®*** y los logos son marcas registradas propiedad de ***Bluetooth SIG, Inc.*** y cualquier uso de tales marcas por parte de Ford Motor Company es bajo licencia. El resto de las marcas registradas y nombres de marcas pertenecen a sus respectivos propietarios.

REPRODUCCIÓN DE MEDIOS MEDIANTE BLUETOOTH®

PELIGRO: Manejar mientras está distraído puede ocasionar la pérdida de control del vehículo, un choque y lesiones. Le recomendamos enfáticamente que tenga extrema precaución cuando utilice cualquier dispositivo que pudiera distraerlo mientras maneja. Su responsabilidad principal es la operación segura del vehículo. Recomendamos que no se utilice ningún dispositivo portátil al manejar y se sugiere el uso de sistemas activados por voz cuando sea posible. Asegúrese de conocer todas las leyes locales correspondientes que puedan afectar el uso de dispositivos electrónicos mientras maneja.

1. Conecte el dispositivo a Bluetooth®.
2. Presione el botón en la pantalla táctil. Véase **Descripción general de la pantalla de entretenimiento e información** (página 417).

Presione para reproducir una pista. Vuelva a presionar el botón para pausar la pista.

Presione para saltear la siguiente pista.

Mantenga presionado para adelantar rápidamente la pista.

Presione una vez para regresar al comienzo de una pista. Presione varias veces para regresar a pistas anteriores.

Mantenga presionado para retroceder rápidamente la pista.

Cómo buscar en la Biblioteca de Medios

Cuando un dispositivo móvil compatible se conecte al vehículo, la Biblioteca de Medios estará accesible a través de la pantalla táctil. Desde la pantalla táctil, puede buscar canciones, álbumes, artistas y listas de reproducción en su dispositivo móvil.

Nota: *Esta función depende del dispositivo móvil conectado y de la aplicación de medios utilizada.*

Nota: *La búsqueda de esta funcionalidad puede verse limitada mientras maneja.*

PRECAUCIONES DE LA APLICACIÓN

PELIGRO: Manejar mientras está distraído puede ocasionar la pérdida de control del vehículo, un choque y lesiones. Le recomendamos enfáticamente que tenga extrema precaución cuando utilice cualquier dispositivo que pudiera distraerlo mientras maneja. Su responsabilidad principal es la operación segura del vehículo. Recomendamos que no se utilice ningún dispositivo portátil al manejar y se sugiere el uso de sistemas activados por voz cuando sea posible. Asegúrese de conocer todas las leyes locales correspondientes que puedan afectar el uso de dispositivos electrónicos mientras maneja.

REQUISITOS DE LA APLICACIÓN

Al iniciar una aplicación por primera vez, el sistema puede solicitarle que otorgue ciertos permisos. Puede revisar y cambiar los permisos otorgados en cualquier momento cuando el vehículo no esté en movimiento. Le recomendamos que revise el plan de datos antes de utilizar aplicaciones en el sistema. Utilizarlas podría ocasionar gastos adicionales. También, le recomendamos que revise los términos y condiciones, y la política de privacidad del proveedor de la aplicación antes de usarla. Asegúrese de tener una cuenta activa para las aplicaciones que desea usar en el sistema. Algunas aplicaciones funcionarán sin configuración. En el caso de otras aplicaciones, debe configurar algunos ajustes personales antes de utilizarlas.

HABILITACIÓN DE APLICACIONES EN UN DISPOSITIVO IOS

1. Siga las instrucciones para emparejar y conectar su dispositivo mediante ***Bluetooth***® o con un cable USB.

Nota: *Algunas aplicaciones pueden funcionar mediante CarPlay si esta está activada.*

2. Inicie una aplicación compatible en su dispositivo.

Nota: *La aplicación debe estar abierta en su dispositivo para usarla mediante la pantalla táctil.*

3. Acceder a las aplicaciones del sistema.
4. Seleccione la aplicación que desea utilizar en la pantalla táctil.

HABILITACIÓN DE APLICACIONES EN UN DISPOSITIVO ANDROID

1. Empareje su dispositivo con ***Bluetooth***®.

Nota: *Algunas aplicaciones pueden funcionar mediante Android Auto si esta está activada.*

2. Inicie una aplicación compatible en su dispositivo.

Nota: *La aplicación debe estar abierta en su dispositivo para usarla mediante la pantalla táctil.*

3. Acceder a las aplicaciones del sistema.
4. Seleccione la aplicación que desea utilizar en la pantalla táctil.

ACTIVACIÓN Y DESACTIVACIÓN DE APPLE CARPLAY

1. Empareje el dispositivo.
2. Presione el botón en la pantalla táctil.
3. Presione ***Lista de teléfonos***.
4. Seleccione el dispositivo.
5. Seleccione la opción de conexión.
6. Active o desactive **Apple CarPlay**.

ACTIVACIÓN Y DESACTIVACIÓN AUTOMÁTICA DE ANDROID

1. Empareje el dispositivo.
2. Presione el botón en la pantalla táctil.
3. Presione ***Lista de teléfono***.
4. Seleccione el dispositivo.
5. Seleccione la opción de conexión.
6. Active o desactive **Android Auto**.

Esto introduce nuevas características y proporciona actualizaciones a los sistemas de software del vehículo. Asegúrese de activar las actualizaciones automáticas, establezca un programa de actualización recurrente y conecte su vehículo a Wi-Fi. Las actualizaciones pueden demorar más cuando no está conectado a Wi-Fi o no se pueden descargar. Véase **Conexión de un vehículo a una red wifi** (página 412).

Su vehículo puede recibir actualizaciones de software manejables, actualizaciones de software no manejables o ambas. Las actualizaciones del software manejable tienen lugar durante el uso normal del vehículo y requieren una participación limitada de su parte. Antes de una actualización no manejable se le notifica en su pantalla táctil y dispositivo conectado.

La mayoría de las actualizaciones en las que no se requiere conducción se completan en menos de 30 minutos, aunque algunas actualizaciones pueden demorar algunas horas.

Se le notifica el estado de la actualización del software del vehículo en la parte superior izquierda de la pantalla táctil. Además, puede ver las notificaciones en su dispositivo conectado. Véase **Indicadores de actualización del software** (página 431).

Requisitos de actualización del software del vehículo

Las actualizaciones de software no manejables no se instalan si ocurre algo de lo siguiente:

- El vehículo está en funcionamiento.
- El vehículo está apagado.
- Su vehículo no está estacionado.
- La 12 V carga de batería es demasiado baja.
- Los indicadores de peligro están encendidos.
- Suena la alarma.
- Las puertas están abiertas.
- Los faros de estacionamiento están encendidos.
- Está presionando el pedal de freno.
- Hay una llamada de emergencia en proceso.
- Su vehículo está en modo de emergencia.

Limitaciones de la actualización del software del vehículo

Una vez que comience una actualización de software no manejable, no podrá:

- Cancelar la actualización.
- Ingrese a su vehículo a menos que tenga una llave de hoja.
  - Puede abrir las puertas usando el pestillo mecánico si los seguros para niños no están puestos.
- Usar el control remoto para bloquear, desbloquear o arrancar su vehículo.
- Conducir el vehículo.
- Cargar el vehículo.
  - La carga se reanuda una vez que se completa la actualización.

AJUSTES DE LA ACTUALIZACIÓN DEL SOFTWARE

1. Presione el botón en la pantalla táctil.
2. Presione ***Actualizaciones de software***.

Puede hacer lo siguiente en el menú Actualizaciones de software:

- Activar y desactivar las Actualizaciones automáticas.
- Programar e instalar actualizaciones de software.
- Ver detalles de actualización de software.

Pulse el botón junto a la opción de menú para obtener más información.

Activar y desactivar las actualizaciones automáticas

Es posible que su vehículo venga con las actualizaciones automáticas activadas. Para asegurarse de que su vehículo siempre tenga el software más reciente, que podría incluir seguridad u otras mejoras, no recomendamos desactivar las actualizaciones automáticas.

Nota: *Las actualizaciones de software requieren aprobación para descargarse o instalarse con las actualizaciones automáticas desactivadas.*

Programación e instalación de actualizaciones de software

Programar actualizaciones de software.

Desde el menú Actualizaciones de software:

1. Presione ***Programar actualizaciones***.
2. Seleccione los días y la hora para las actualizaciones.
3. Presione ***Guardar***.

Cuantos más días estén programadas las actualizaciones, con más frecuencia su vehículo instalará nuevas actualizaciones. Recomendamos seleccionar un horario en el que normalmente no necesite su vehículo, como por ejemplo durante la noche.

Algunas actualizaciones requieren que su vehículo esté apagado.

Nota: *El horario que estableces es recurrente. Si las actualizaciones automáticas están activadas, cada vez que haya disponible una actualización no manejable, se instalará según este programa, a menos que la cambie. Se le notifica en su pantalla táctil y en el dispositivo conectado antes de una actualización no manejable, con una opción para reprogramarla.*

Instalar actualizaciones de software.

Usando la Barra de Estado

1. Presione un indicador de actualización de software en su pantalla táctil cuando aparezca.
2. Siga las instrucciones que aparecen en la pantalla táctil.

Uso de la pantalla táctil

Desde el menú Actualizaciones de software:

1. Presione ***Detalles de la actualización***.
2. Presione ***Actualizar ahora***.

Visualizar detalles de actualización de software.

Desde el menú Actualizaciones de software:

1. Presione ***Detalles de la actualización***.

INDICADORES DE ACTUALIZACIÓN DEL SOFTWARE

Puede presionar los indicadores en la barra de estado cuando aparecen para obtener más información.

Recordatorio de actualización de software del vehículo, programa requerido, confirmación del programa predeterminado requerido o consentimiento requerido.

Actualización de software del vehículo cancelada, actualización fallida o condición previa no cumplida.

Actualización del software del correcta.

REALIZACIÓN DE RESTABLECIMIENTO DEL SISTEMA

Asegúrese de reiniciar el sistema siempre que se produzca una transferencia de propiedad del vehículo, para evitar la pérdida de datos personales. Al realizar un reinicio del sistema puede quitar toda la información personal y restablecer el módem y SYNC a sus valores predeterminados de fábrica.

En el módem, esto elimina a todos los usuarios autorizados y borra también el acceso al vehículo conectado a través de todas las cuentas FordPass vinculadas. En el sistema SYNC, esto borra todos los datos importados de los dispositivos móviles conectados al vehículo a través de Bluetooth®, incluidas las direcciones introducidas manualmente en el sistema de navegación.

Nota: *Si usted es el primer propietario, su módem tiene el estado parcialmente activado.*

Nota: *Si usted no es el primer propietario, se presenta en estado totalmente activado, parcialmente activado o desactivado.*

1. Presione el botón en la pantalla táctil.
2. Presione ***General***.
3. Presione ***Reiniciar***.
4. Presione ***Reinicio de fábrica***.
5. Siga las instrucciones que se muestran en la pantalla táctil para completar el restablecimiento.

UBICACIÓN DEL CABLEADO AUXILIAR (SI ESTÁ EQUIPADO)

Cableado de accesorios

Detrás del panel de reducción de marcha del pilar A, están los cables instalados de fábrica para los accesorios y el controlador del freno del remolque. Estos cables tienen una etiqueta para identificarlos fácilmente.

Nota: *Comuníquese con su concesionario autorizado para obtener más información sobre el uso adecuado de los cables para accesorios y los controladores aprobados del freno del remolque.*

ADVERTENCIA ANTIVUELCO

PELIGRO: Los vehículos utilitarios tienen un índice de volcaduras considerablemente superior que otros tipos de vehículos.

PELIGRO: Los vehículos con un centro de gravedad más alto (vehículos utilitarios y con tracción en todas las ruedas) se comportan de manera distinta que los vehículos con un centro de gravedad más bajo (vehículos de pasajeros). Evite giros bruscos, velocidad excesiva y maniobras abruptas en estos vehículos. No conducir con precaución aumenta el riesgo de pérdida de control del vehículo, vuelco del vehículo, lesiones personales y causar la muerte.

PELIGRO: En un choque con vuelco, una persona sin cinturón de seguridad tiene mayores probabilidades de morir que una persona que usa cinturón de seguridad.

PELIGRO: No confíe demasiado en la capacidad de los vehículos con tracción en todas las ruedas. Si bien un vehículo con tracción en todas las ruedas puede acelerar mejor que un vehículo con tracción en dos ruedas bajo situaciones de poca tracción, no se detendrá más rápido que los vehículos con tracción en dos ruedas. Siempre conduzca a una velocidad segura.

Los vehículos utilitarios y las camionetas se comportan de manera distinta que los vehículos de pasajeros en las diversas condiciones de conducción que se encuentran en las calles, las autopistas y en todoterreno. Los vehículos utilitarios y las camionetas no están diseñados para tomar curvas a velocidades tan altas como los vehículos de pasajeros, así como tampoco los vehículos deportivos bajos están diseñados para desempeñarse satisfactoriamente en condiciones de conducción en todoterreno.

RECONOCIMIENTO DE DERECHOS DE AUTOR DE SOFTWARE DE TERCEROS

El vehículo podría incluir piezas que utilicen software de código abierto.

DECLARACIÓN DE CONFORMIDAD

Las estaciones de radiocomunicación que corresponden al equipo de radiación restringida funcionan en segundo plano. Esto significa que no brindan protección contra interferencias dañinas de otras estaciones de radiocomunicación y es posible que no generen interferencias a otros sistemas que funcionan en primer plano. Los siguientes dispositivos, que se activan por radiofrecuencia, cumplen con todos los criterios de uso y aprobación, y fueron autorizados por la Comisión Nacional de Comunicaciones para funcionar en su vehículo. Los números de aprobación de la Comisión Nacional de Comunicaciones corresponden al número de secuencia que se encuentra en la etiqueta de identificación del dispositivo aprobado. Este equipo funciona en segundo plano. No puede brindar protección contra interferencias dañinas de estaciones del mismo tipo y es posible que no genere interferencias a otros sistemas que funcionan en primer plano.

ETIQUETAS DE CERTIFICACIÓN DE RADIOFRECUENCIA

UNIDAD DE AUDIO

NCA APPROVED: 7E5-7M-XC7-RDR

Armenia

Serbia

И005 21

Unión Europea (UE)

Sudáfrica

TA-2021/1110

ICASA APPROVED

República de Ghana

NCA APPROVED: 7E5-7M-XC6-RDR

TA-2021/0771

ICASA APPROVED

Corea del Sur

R-R-VC1-AHUA001

R-R-VC1-AHUB001

Reino Unido

Estados Unidos

Este dispositivo cumple con la parte 15 de las normas de la FCC. El funcionamiento está sujeto a la condición de que este dispositivo no cause interferencias perjudiciales.

SENSORES DEL SISTEMA DE INFORMACIÓN DEL PUNTO CIEGO

Argentina

CNC COMISIÓN NACIONAL DE COMUNICACIONES

CNC ID: H-24708

Brasil

ANATEL

Agência Nacional de Telecomunicações

17075-21-12270

Yibuti

AGREE PAR LE MCPT (REPUBLIQUE DE DJIBOUTI)
Numéro d'agrément : 195/MCPT/DDTIC
Date d'agrément : 06/09/2021

Unión Europea (UE)

CE

Mauritania

AGREE PAR L'ANE MAURITANIE
Numéro d'agrément : 0985/ARE/2021
Date d'agrément : 24/08/2021

República de Ghana

NCA APPROVED: SRO-1M-7E4-X0E

México

NOM

NYCE

Jamaica

This product has been Type Approved by Jamaica: SMA – F5TR.

IFETEL: RCPAPF520-0480

Marruecos

AGREE PAR L'ANRT MAROC
Numéro d'agrément : MR00030033ANRT2021
Date d'agrément : 16/09/2021

Paraguay

CONATEL

2020-10-I-0753

Singapur

Complies with IMDA Standards

DA 00461

Sudáfrica

TA-2021/2119
ICASA
APPROVED

Corea del Sur

R-C-1Ap-F5TR

Taiwán

CCAI20LP1990T7

Tailandia

1. ***This telecommunication equipment conforms to NTC technical requirement.***
2. ***This radiocommunication equipment has the electromagnetic field strength in compliance with the Safety Standard for the Use of Radiocommunication Equipment on Human Health announced by the National Telecommunications Commission.***

Emiratos Árabes Unidos (EAU)

TRA
REGISTERED NO: ER80144/20
DEALER NO: DA83047/19

Reino Unido

UK CA

Estados Unidos y Canadá

PELIGRO: Los cambios o las modificaciones que no estén expresamente aprobadas por la parte responsable del cumplimiento podrían invalidar la autoridad del usuario para operar el equipo. El término "IC:" antepuesto al número de certificación de radio, solo significa que se cumplen las especificaciones técnicas del Ministerio de Industria de Canadá.

FCC ID: L2CF5TR

IC: 3432A-F5TR

Este dispositivo cumple con la Parte 15 de las normas de la Comisión Federal de Comunicaciones (FCC) y con los estándares RSS exentos de licencia de Innovación, Ciencia y Desarrollo Económico de Canadá. Su funcionamiento está sujeto a estas dos condiciones:

1. Este dispositivo no debería causar interferencias nocivas.
2. Este dispositivo debe aceptar cualquier interferencia, incluyendo aquellas que pudieran causar un funcionamiento no deseado.

Vietnam

Ford Vietnam
A00182015

ICT

MÓDULO DE CONTROL DE LA CARROCERÍA

Argentina

CNC COMISIÓN NACIONAL DE COMUNICACIONES

CNC ID: H-23804

Brasil

ANATEL
Agência Nacional de Telecomunicações
08346-19-05297

República de Ghana

NCA PRODUCT IDENTIFIER: ZRO-M8-7E3-281

Jamaica

This product has been Type Approved by Jamaica: SMA - M3NA2C766336.

Moldavia

024

Marruecos

AGREE PAR L'ANRT MAROC
Numéro d'agrément: MR 20148 ANRT 2019
Date d'agrément: 19/06/2019

Singapur

Complies with IMDA Standards

DA 00461

Paraguay

CONATEL

2019-01-I-000076

Sudáfrica

TA-2019/5280
ICASA
APPROVED

Serbia

И011 20

Ucrania

UA.TR.028

Emiratos Árabes Unidos (EAU)

TRA REGISTERED No: ER68566/19

DEALER No: DA37380/15

Reino Unido

UK CA

Estados Unidos y Canadá

PELIGRO: Los cambios o las modificaciones que no estén expresamente aprobados por la parte responsable del cumplimiento podrían invalidar la autoridad del usuario para operar el equipo. El término "IC:" antepuesto al número de certificación de radio, solo significa que se cumplen las especificaciones técnicas del Ministerio de Industria de Canadá.

FCC ID: M3NA2C766336

IC: 7812A-A2C766336

Este dispositivo cumple con la Parte 15 de las normas de la Comisión Federal de Comunicaciones (FCC) y con los estándares RSS exentos de licencia de Innovación, Ciencia y Desarrollo Económico de Canadá. Su funcionamiento está sujeto a estas dos condiciones:

1. Este dispositivo no debería causar interferencias nocivas.
2. Este dispositivo debe aceptar cualquier interferencia, incluyendo aquellas que pudieran causar un funcionamiento no deseado.

Vietnam

Ford Vietnam
A00182015

ICT

Zambia

ZICTA

ZMB/ZICTA/TA/2019/7/103

MÓDULO DE CONTROL DE VELOCIDAD CRUCERO

Argentina

CNC COMISIÓN NACIONAL DE COMUNICACIONES

CNC ID: H-24707

Brasil

ANATEL
Agência Nacional de Telecomunicações
15830-21-12270

Yibuti

AGREE PAR LE MCPT (REPUBLIQUE DE DJIBOUTI)
Numéro d'agrément : 059/DDTIC/2020
Date d'agrément : 01/10/2020

Marca EAC - Rusia, Bielorrusia, Kazajistán

EAC

Unión Europea (UE)

CE

República de Ghana

NCA APPROVED: SRO-1M-7E4-X13

Estado Independiente de Samoa

SMO
Samoa

Israel

1. מספר אישור התאמה מסוגם משרד התקשורת: 51-82320
2. חל איסור לבצע פעולות במכשיר שיש בהן כדי לשנות את תכונותיו האלחוטיות של המכשיר, ובכלל זה שינוי תוכנה, התלפת אנטנה מקורית או הוספת אפשרות לחיבור לאנטנה חיצונית, בלא קבלת אישור משרד התקשורת, בשל החשש להפרעות אלחוטיות.

Jamaica

This product has been Type Approved by Jamaica: SMA – F3TR.

Malasia

MCMC

HIDF16000009

Mauritania

AGREE PAR L'ANE MAURITANIE
Numéro d'agrément : 0835/ARE/2020
Date d'agrément : 31/08/2020

Moldavia

SM
024

Marruecos

AGREE PAR L'ANRT MAROC

Numéro d'agrément:
MR00030034ANRT2021

Date d'agrément: 16/09/2021

Pakistán

Pakistan Telecommunication Authority

PTA

Approved by PTA 2021

Paraguay

CONATEL

2020-10-I-0752

Sierra Leona

NATCOM

TAN: 2021-002-0028

Singapur

Complies with IMDA Standards

DA 00461

Sudáfrica

TA-2021/2321

ICASA

APPROVED

Corea del Sur

R-C-1Ap-F3TR

Taiwán

CCAI20LP1150T2

Tailandia

1. ***This telecommunication equipment conforms to NTC technical requirement.***
2. ***This radiocommunication equipment has the electromagnetic field strength in compliance with the Safety Standard for the Use of Radiocommunication Equipment on Human Health announced by the National Telecommunications Commission.***

Ucrania

UA.TR.028

Emiratos Árabes Unidos (EAU)

TRA
REGISTERED NO: ER80143/20
DEALER NO: DA83047/19

Reino Unido

Estados Unidos y Canadá

PELIGRO: Los cambios o las modificaciones que no estén expresamente aprobados por la parte responsable del cumplimiento podrían invalidar la autoridad del usuario para operar el equipo. El término "IC:" antepuesto al número de certificación de radio, solo significa que se cumplen las especificaciones técnicas del Ministerio de Industria de Canadá.

FCC ID: L2CF3TR

IC: 3432A-F3TR

Este dispositivo cumple con la Parte 15 de las normas de la Comisión Federal de Comunicaciones (FCC) y con los estándares RSS exentos de licencia de Innovación, Ciencia y Desarrollo Económico de Canadá. Su funcionamiento está sujeto a estas dos condiciones:

1. Este dispositivo no debería causar interferencias nocivas.
2. Este dispositivo debe aceptar cualquier interferencia, incluyendo aquellas que pudieran causar un funcionamiento no deseado.

Zambia

ZICTA

ZMB/ZICTA/TA/2020/9/69

LLAVES Y MANDOS A DISTANCIA

Argentina

CNC: H-16366

CNC COMISIÓN NACIONAL DE COMUNICACIONES

CNC: H-24101

CNC COMISIÓN NACIONAL DE COMUNICACIONES

Brasil

ANATEL

Agência Nacional de Telecomunicações

02445-16-01821

ANATEL
Agência Nacional de Telecomunicações
02444-16-01821

Unión Europea (UE)

CE

Jamaica

This product has been Type Approved by Jamaica: SMA – M3N-A2C931423

Paraguay

CONATEL

NR: 2017-10-I-0000334
NR: 2018-07-I-000317
NR: 2016-9-I-000220
NR: 2016-9-I-000223

Pakistán

Pakistan Telecommunication Authority
PTA
Approved by PTA 2016

Pakistan Telecommunication Authority

PTA

Approved by PTA 2015

Emiratos Árabes Unidos (EAU)

TRA
REGISTERED No:
ER37535/15

DEALER No:
DA37380/15

Taiwán

CCAB16LP284CT7

TRA
REGISTERED NO: ER49357/16
DEALER NO: DA37380/15

CCAB14LP563AT4

TRA
REGISTERED No: ER47690/16
DEALER No: DA37380/15

TRA
REGISTERED NO: ER46754/16
DEALER NO: DA37380/15

Reino Unido

UK CA

Estados Unidos y Canadá

PELIGRO: Los cambios o las modificaciones que no estén expresamente aprobadas por la parte responsable del cumplimiento podrían invalidar la autoridad del usuario para operar el equipo. El término "IC:" antepuesto al número de certificación de radio, solo significa que se cumplen las especificaciones técnicas del Ministerio de Industria de Canadá.

FCC ID: M3N-A3C054338

FCC ID: M3N-A3C054339

FCC ID: N5F-A08TAA

FCC ID: N5F-A08TDA

FCC ID: M3N-A2C931423

IC: 7812A-A3C054338

IC: 7812A-A3C054339

IC: 3248A-A08TAA

IC: 3248A-A08TDA

IC: 7812A-A2C931423

Este dispositivo cumple con la Parte 15 de las normas de la Comisión Federal de Comunicaciones (FCC) y con los estándares RSS exentos de licencia de Innovación, Ciencia y Desarrollo Económico de Canadá. Su funcionamiento está sujeto a estas dos condiciones:

1. Este dispositivo no debería causar interferencias nocivas.
2. Este dispositivo debe aceptar cualquier interferencia, incluyendo aquellas que pudieran causar un funcionamiento no deseado.

SISTEMA ANTIRROBO PASIVO

Argentina

CNC COMISIÓN NACIONAL DE COMUNICACIONES
CNC ID H-20728

CNC COMISIÓN NACIONAL DE COMUNICACIONES
CNC ID: H-26283

Brasil

ANATEL
Agência Nacional de Telecomunicações
03485-18-03199

República de Ghana

NCA APPROVED: 1R3-1M-7E1-115

Europa

CE

UK CA

Jamaica

This product has been Type Approved by Jamaica:
SMA - OUC26006559.

Moldavia

024

Marruecos

AGREE PAR L'ANRT MAROC
Numéro d'agrément : MR 14721 ANRT 2017
Date d'agrément : 12/09/2017

Sudáfrica

TA-2018/1198
ICASA
APPROVED

Paraguay

CONATEL

NR: 2018-04-I-000175

Corea del Sur

MSIP- R-RMM-OAC-OUC26006559

Singapur

Complies with IMDA Standards

N0650-18

Taiwán

CCAK17LP1580T3

Emiratos Árabes Unidos (EAU)

TRA
REGISTERED No: ER95949/21
DEALER No: DA37380/15

Zambia

ZICTA
ZMB/ZICTA/TA/2017/12/14

Estados Unidos de América y Canadá

PELIGRO: Los cambios o las modificaciones que no estén expresamente aprobados por la parte responsable del cumplimiento podrían invalidar la autoridad del usuario para operar el equipo. El término "IC:" antepuesto al número de certificación de radio, solo significa que se cumplen las especificaciones técnicas del Ministerio de Industria de Canadá.

FCC ID: OUC26006559

IC: 850K-26006559

Este dispositivo cumple con la Parte 15 de las normas de la Comisión Federal de Comunicaciones (FCC) y con los estándares RSS exentos de licencia de Innovación, Ciencia y Desarrollo Económico de Canadá. Su funcionamiento está sujeto a estas dos condiciones:

1. Este dispositivo no debería causar interferencias nocivas.
2. Este dispositivo debe aceptar cualquier interferencia, incluyendo aquellas que pudieran causar un funcionamiento no deseado.

SYNC

Argentina

CNC COMISIÓN NACIONAL DE COMUNICACIONES

CNC ID: C-24008

CNC COMISIÓN NACIONAL DE COMUNICACIONES

CNC ID: C-24009

Brasil

ANATEL

08657-19-01505

Este equipamento não tem direito à proteção contra interferência prejudicial e não pode causar interferência em sistemas devidamente autorizados.

ANATEL

08658-19-01505

Este equipamento não tem direito à proteção contra interferência prejudicial e não pode causar interferência em sistemas devidamente autorizados.

Yibuti

AGREE PAR LE MCPT (REPUBLIQUE DE DJIBOUTI)
Numéro d'agrément : 124/DDTIC/2019
Date d'agrément : 07/08/2019

AGREE PAR LE MCPT (REPUBLIQUE DE DJIBOUTI)
Numéro d'agrément : 125/DDTIC/2019
Date d'agrément : 07/08/2019

Unión Europea UE

CE

República de Ghana

NCA APPROVED: ZRO-1H-7E3-182

NCA APPROVED: ZRO-1H-7E3-180

Indonesia

Model: SYNC-G4
Sertifikat Nomor: 80700/SDPPI/2022
PLG ID: 13493

Model: SYNC-G4L
Sertifikat Nomor: **81116**/SDPPI/2022
PLG ID: 13493

Jamaica

This product has been Type Approved by Jamaica: SMA – SYNC-G4.

This product has been Type Approved by Jamaica: SMA – SYNC-G4L.

Malasia

SQASI/TA/19/4047
SQASI/TA/19/4046

Mauritania

AGREE PAR L'ANE MAURITANIE
Numéro d'agrément : 0692/ARE/2018
Date d'agrément : 08/08/2019

AGREE PAR L'ANE MAURITANIE
Numéro d'agrément : 0691/ARE/2018
Date d'agrément : 08/08/2019

AGREE PAR L'ANRT MAROC
N° D'AGRÉMENT: MR 20606 ANRT 2019
07 AOUT 2019

Moldavia

024

Marruecos

AGREE PAR L'ANRT MAROC
N° D'AGRÉMENT: MR 20608 ANRT 2019
07 AOUT 2019

Pakistán

Pakistan Telecommunication Authority
PTA
Approved by PTA 2019

Paraguay

CONATEL

2020-03-I-00192
2020-03-I-00193

Serbia

И005 20

TA-2019/2466

TA-2018/639

ICASA APPROVED

Singapur

Complies with IMDA Standards

DA 00461

Corea del Sur

MSIP-R-C-FDM-SYNCG4

MSIP-R-C-FDM-SYNCG4L

Taiwán

CCAB20LP0290T8

Sudáfrica

TA-2019/2465

ICASA APPROVED

CCAB20LP0300T1

TRA
REGISTERED No: ER74903/19
DEALER No: DA37380/15

Ucrania

UA.TR.028

Reino Unido

UK CA

Emiratos Árabes Unidos (EAU)

UAE - TRA
REGISTERED No:
ER74902/19
DEALER No:
DA37380/15

Estados Unidos y Canadá

PELIGRO: Los cambios o las modificaciones que no estén expresamente aprobados por la parte responsable del cumplimiento podrían invalidar la autoridad del usuario para operar el equipo. El término "IC:" antepuesto al número de certificación de radio, solo significa que se cumplen las especificaciones técnicas del Ministerio de Industria de Canadá.

FCC ID: KMH-SYNCG4

FCC ID: KMH-SYNCG4L

IC: 1422A-SYNCG4

IC: 1422A-SYNCG4L

Este dispositivo cumple con la Parte 15 de las normas de la Comisión Federal de Comunicaciones (FCC) y con los estándares RSS exentos de licencia de Innovación, Ciencia y Desarrollo Económico de Canadá. Su funcionamiento está sujeto a estas dos condiciones:

1. Este dispositivo no debería causar interferencias nocivas.
2. Este dispositivo debe aceptar cualquier interferencia, incluyendo aquellas que pudieran causar un funcionamiento no deseado.

Zambia

ZICTA
ZMB/ZICTA/TA/2019/11/41

ZICTA
ZMB/ZICTA/TA/2019/11/40

UNIDAD DE CONTROL TELEMÁTICO

Argentina

CNC COMISIÓN NACIONAL DE COMUNICACIONES

C-28150

Brasil

ANATEL
Agência Nacional de Telecomunicações
11807-21-01505

Unión Europea (UE)

CE

México

NOM NYCE

Emiratos Árabes Unidos (EAU)

TRA
REGISTERED No:
ER87741/20
DEALER No:
DA83047/19

Sudáfrica

TA-2020/6952
ICASA APPROVED

Reino Unido

UK CA

Taiwán

CCAB224G0040T8

Estados Unidos y Canadá

PELIGRO: los cambios o las modificaciones que no estén expresamente aprobadas por la parte responsable del cumplimiento podrían invalidar la autoridad del usuario para operar el equipo. El término "IC:" antepuesto al número de certificación de radio, solo significa que se cumplen las especificaciones técnicas del Ministerio de Industria de Canadá.

FCC ID: KMH-14H074-NA1

IC: 1422A-14H074NA1

Este dispositivo cumple con la Parte 15 de las normas de la Comisión Federal de Comunicaciones (FCC) y con los estándares RSS exentos de licencia de Innovación, Ciencia y Desarrollo Económico de Canadá. Su funcionamiento está sujeto a estas dos condiciones:

1. Este dispositivo no debería causar interferencias nocivas.
2. Este dispositivo debe aceptar cualquier interferencia, incluyendo aquellas que pudieran causar un funcionamiento no deseado.

Vietnam

Ford Vietnam
A00182015

ICT

SENSORES DEL SISTEMA DE CONTROL DE PRESIÓN DE LOS NEUMÁTICOS

Argentina

CNC COMISIÓN NACIONAL DE COMUNICACIONES

CNC ID: H-13498

Yibuti

AGREE PAR LE MCPT (REPUBLIQUE DE DJIBOUTI)
Numéro d'agrément : 198/MCPT/DDTCC
Date d'agrément : 7/9/2021

Unión Europea (UE)

CE

México

IFT: RLVSCMR15-1238
"La operación de este equipo está sujeta a las siguientes dos condiciones:
(1) es posible que este
equipo o dispositivo no cause interferencia perjudicial y
(2) este equipo o dispositivo debe aceptar
cualquier interferencia, incluyendo la que pueda causar
su operación no deseada."

República de Ghana

NCA APPROVED: 3R88M14030

Moldavia

1024

Marruecos

AGREE PAR L'ANRT MAROC
Numéro d'agrément: MR9098
ANRT 2014
Date d'agrément: 14/03/2014

Malasia

MCMC

CIDF15000486

Paraguay

NR: 2017-06-I-0000175

Samoa

Serbia

Singapur

Complies with
IMDA Standards
DA 107968

Sudáfrica

TA-2014/064

Approved

Corea del Sur

MSIP-CRM-SRD-AG2SZ4

Ucrania

UA.TR.10094

Vietnam

A113612112 0AF04A3

ICT

Emiratos Árabes Unidos

TRA
REGISTERED No:
ER80634/20

DEALER No:
DA37380/15

Zambia

ZICTA

ZMB/ZICTA/TA/2015/7/41

Reino Unido

UK
CA

MÓDULO DE RECARGA DE ACCESORIO INALÁMBRICO

Argentina

CNC COMISIÓN NACIONAL DE COMUNICACIONES

CNC ID: H-26491

CNC COMISIÓN NACIONAL DE COMUNICACIONES

CNC ID: H-26492

CNC COMISIÓN NACIONAL DE COMUNICACIONES

CNC ID: H-26493

Brasil

ANATEL
Agência Nacional de Telecomunicações
12804-21-14208

República Democrática del Congo

Agréé par l'ARPTC
N° d'homologation : HER-0054/Juin/2021
Date d'homologation : 02/06/2021

Unión Europea

CE

República de Ghana

Model: WCFDM00N2A5
Sertifikat Nomor: 80112/SDPPI/2022
PLG ID: 13493

NCA APPROVED: 7ES-7M-XB1-RDR

Indonesia

Model: WCFDM00N2A1
Sertifikat Nomor: 80110/SDPPI/2022
PLG ID: 13493

Model: WCFDM00N2A3
Sertifikat Nomor: 80111/SDPPI/2022
PLG ID: 13493

Israel

1. מספר אישור התאמה מטעם משרד התקשורת : 51-80014
2. חל איסור לבצע פעולות במכשיר שיש בהן כדי לשנות את תכונותיו האלחוטיות של המכשיר, ובכלל זה שינוי תוכנה, החלפת אנטנה מקורית או הוספת אפשרות לחיבור לאנטנה חיצונית, בלא קבלת אישור משרד התקשורת, בשל החשש להפרעות אלחוטיות

1. מספר אישור התאמה מטעם משרד התקשורת : 51-80015
2. חל איסור לבצע פעולות במכשיר שיש בהן כדי לשנות את תכונותיו האלחוטיות של המכשיר, ובכלל זה שינוי תוכנה, החלפת אנטנה מקורית או הוספת אפשרות לחיבור לאנטנה חיצונית, בלא קבלת אישור משרד התקשורת, בשל החשש להפרעות אלחוטיות

1. מספר אישור התאמה מטעם משרד התקשורת : 51-80013
2. חל איסור לבצע פעולות במכשיר שיש בהן כדי לשנות את תכונותיו האלחוטיות של המכשיר, ובכלל זה שינוי תוכנה, החלפת אנטנה מקורית או הוספת אפשרות לחיבור לאנטנה חיצונית, בלא קבלת אישור משרד התקשורת, בשל החשש להפרעות אלחוטיות

Jamaica

This product has been Type Approved by Jamaica:
SMA - WCFDM00N2A.

AGREE PAR L'ANE MAURITANIE
Numéro d'agrément : 0934/ARE/2021
Date d'agrément : 23/03/2021

Malasia

AGREE PAR L'ANE MAURITANIE
Numéro d'agrément : 0933/ARE/2021
Date d'agrément : 23/03/2021

RGEZ/35A/0521/S(21-2033)
RGEZ/35A/0521/S(21-2032)
RGEZ/35A/0521/S(21-2031)

Mauritania

AGREE PAR L'ANE MAURITANIE
Numéro d'agrément : 0935/ARE/2021
Date d'agrément : 23/03/2021

Moldavia

024

Marruecos

AGREE PAR L'ANRT MAROC
Numéro d'agrément : MR 00027924ANRT 2021
Date d'agrément : 25/03/2021

AGREE PAR L'ANRT MAROC
Numéro d'agrément : MR 00027925ANRT 2021
Date d'agrément : 25/03/2021

AGREE PAR L'ANRT MAROC
Numéro d'agrément : MR 00027923ANRT 2021
Date d'agrément : 25/03/2021

Paraguay

CONATEL

2021-04-I-0204
2021-04-I-0203
2021-04-I-0202

Rusia

EAC

Serbia

И005 21

Sierra Leona

NATCOM

TAN: 2021-002-0099

Singapur

Complies with IMDA Standards

DA 00461

Sudáfrica

TA-2021/0360

ICASA

APPROVED

Corea del Sur

R-R-LGE-WCFDM00N2A1

Taiwán

CCAB21LP050AT3

CCAB21LP0500T1

CCAB21LP050BT5

品名(Product name): 無線充電座
型號 (Type Designation): WCFDM00N2A1, WCFDM00N2A3, WCFDM00N2A5 **產地 (Origin):** 馬來西亞
額定電壓(Input rating): 12V
製造日期 (Approval date): 2021.04.21

R43208
RoHs

申請廠商名稱(Approval name): 福特六和汽車股份有限公司
申請廠商地址(Approval address): 桃園市中壢區中華路一段705號

Ucrania

UA.TR.028

Reino Unido

UK CA

Emiratos Árabes Unidos (EAU)

TRA REGISTERED No:
ER98638/21
DEALER No:
DA37380/15

TRA REGISTERED No:

ER00421/21

DEALER No:

DA37380/15

TRA REGISTERED No:

ER00422/21

DEALER No:

DA37380/15

Estados Unidos y Canadá

FCC ID: BEJWCFDM00N2A

IC: 2703H-WCFDM00N2A

This equipment generates, uses, and can radiate radio frequency energy and may cause harmful interference to radio communications. There is no guarantee that interference will not occur in a particular installation. If this equipment does cause harmful interference to radio or television reception, please consult the dealer.

This product is not end-user serviceable.

RF Radiation Exposure Statement: This equipment complies with FCC RF Radiation exposure limits set forth for an uncontrolled environment. This device and its antenna must not be co-located or operating in conjunction with any other antenna or transmitter. This equipment should be installed and operated with a minimum distance of 20cm between the radiator and your body.

This device complies with Part 15 of the FCC Rules and with Innovation, Science and Economic Development Canada's licence-exempt RSS(s). Operation is subject to the following two conditions:

1. This device may not cause harmful interference, and
2. This device must accept any interference received, including interference that may cause undesired operation.

Le présent appareil est conforme aux CNR d'Industrie Canada applicables aux appareils radio exempts de licence. L'exploitation est autorisée aux deux conditions suivantes:

1. *L'appareil ne doit pas produire debrouillage;*
2. *L'appareil doit accepter tout brouillage radioélectrique subi, même si le brouillage est susceptible d'en compromettre le fonctionnement.*

Zambia

ZICTA

ZMB/ZICTA/TA/2021/4/54

RECOMENDACIÓN DE LAS PIEZAS DE REPUESTO

El vehículo se fabricó conforme a los más altos estándares usando piezas de calidad. Le recomendamos que exija el uso de piezas de repuesto Ford y Motorcraft originales cada vez que el vehículo requiera de mantenimiento programado o de reparaciones. Puede identificar las piezas Ford y Motorcraft originales con facilidad si busca los logotipos de Ford, FoMoCo o Motorcraft en las piezas o en sus embalajes.

Mantenimiento programado y reparaciones mecánicas

Una de las mejores maneras de asegurarse de que el vehículo funcione durante años es realizar el mantenimiento según nuestras recomendaciones e instrucciones y usar piezas que cumplan con las especificaciones de las piezas del vehículo originales. Las piezas Ford y Motorcraft originales cumplen o superan dichas especificaciones.

Arreglo de choques

Deseamos que nunca se vea involucrado en un choque, pero sabemos que los accidentes ocurren. Las piezas de repuesto originales de Ford satisfacen nuestros estrictos requerimientos de montaje, acabado, integridad estructural, protección anticorrosiva y resistencia a abolladuras. Durante la fabricación del vehículo, validamos que estas piezas proporcionen el nivel necesario de protección como un sistema completo. Una excelente manera de asegurarse de contar con dicho nivel de protección es usar piezas de repuesto originales de Ford para el arreglo de daños por choques.

Garantía de las piezas de repuesto

Las piezas de repuesto originales de Ford y Motorcraft son las únicas piezas que cuentan con la Garantía de Ford. Es posible que la Garantía de Ford no cubra los daños ocasionados al vehículo debido a fallas en las piezas que no sean de Ford. Para obtener más información, consulte los términos y las condiciones de la Garantía de Ford.

EQUIPOS DE COMUNICACIÓN MÓVIL

PELIGRO: Manejar mientras está distraído puede ocasionar la pérdida de control del vehículo, un choque y lesiones. Le recomendamos enfáticamente que tenga extrema precaución cuando utilice cualquier dispositivo que pudiera distraerlo mientras maneja. Su responsabilidad principal es la operación segura del vehículo. Recomendamos que no se utilice ningún dispositivo portátil al

manejar y se sugiere el uso de sistemas activados por voz cuando sea posible. Asegúrese de conocer todas las leyes locales correspondientes que puedan afectar el uso de dispositivos electrónicos mientras maneja.

El uso de equipos de comunicación móvil es cada vez más importante al atender asuntos de negocios y también personales. Sin embargo, no debe arriesgar su seguridad ni la de otros al usar esos equipos. Las comunicaciones móviles pueden aumentar la seguridad personal cuando se usan correctamente, especialmente en situaciones de emergencia. Para evitar que se pierdan los beneficios de los equipos de comunicación móvil, la seguridad debe ser lo principal a la hora de utilizarlos. Los equipos de comunicación móvil incluyen teléfonos celulares, localizadores, dispositivos de correo electrónico portátiles, dispositivos de mensajería de texto y radios portátiles de transmisión y recepción, entre otros.

CONTRATO DE LICENCIA DE USUARIO FINAL

CONTRATO DE LICENCIA DE USUARIO FINAL (EULA) DEL SOFTWARE DEL VEHÍCULO

- Usted (“Usted” o “Su” según corresponda) ha adquirido un vehículo que tiene varios dispositivos, incluido el sistema SYNC ® y varios módulos de control (en lo sucesivo, "DISPOSITIVOS") que cuentan con software con licencia o son propiedad de Ford Motor Company y sus filiales (en lo sucesivo, "FORD MOTOR COMPANY"). Aquellos productos de software originales de FORD MOTOR COMPANY, así como los medios asociados, materiales impresos y documentación electrónica o "en línea" (en lo sucesivo, "SOFTWARE") están protegidos por tratados y leyes de propiedad intelectual internacionales. El SOFTWARE se otorga bajo licencia, no es objeto de venta. Todos los derechos reservados.
- El SOFTWARE puede interactuar con o comunicarse con, o puede actualizarse posteriormente para interactuar con o comunicarse con, sistemas o programas de software adicionales suministrados por FORD MOTOR COMPANY.

SI NO ESTÁ DE ACUERDO CON ESTE ACUERDO DE LICENCIA DE USUARIO FINAL ("EULA", POR SUS SIGLAS EN INGLÉS), NO USE LOS DISPOSITIVOS NI COPIE EL SOFTWARE. CUALQUIER USO DEL SOFTWARE, INCLUYENDO, ENTRE OTROS, EL USO EN LOS DISPOSITIVOS, CONSTITUIRÁ SU ACEPTACIÓN DE ESTE EULA (O LA RATIFICACIÓN DE CUALQUIER CONSENTIMIENTO PREVIO).

OTORGAMIENTO DE LA LICENCIA DE SOFTWARE: Este EULA le otorga la siguiente licencia:

- Puede usar el SOFTWARE tal y como está instalado en los DISPOSITIVOS y de cualquier otra forma en que interactúe con los sistemas o servicios suministrados por o a través de FORD MOTOR COMPANY o sus proveedores terceros de software y servicios.

Descripción de otros derechos y limitaciones

- **Reconocimiento de voz:** Si el SOFTWARE incluye uno o más componentes de reconocimiento de voz, debe entender que el reconocimiento de voz es un proceso estadístico estadísticamente inherente y que los errores de reconocimiento son inherentes en el proceso. Ni FORD MOTOR COMPANY ni sus proveedores serán responsables por ningún daño ocasionado debido a los errores en el proceso de reconocimiento de voz. Es su responsabilidad controlar cualquier función de reconocimiento de voz incluida en el sistema.
- **Limitaciones en la ingeniería reversa, la descompilación y el desensamble:** No debe revertir la ingeniería, descompilar, traducir, desensamblar o intentar descubrir cualquier código fuente o ideas o algoritmos subyacentes del SOFTWARE ni permitir que otros reviertan la ingeniería, descompilen o desensamblen el SOFTWARE, salvo y únicamente en la medida en que dicha actividad esté explícitamente permitida por la ley aplicable, sin perjuicio de esta limitación o en la medida en que lo permitan los términos de licenciamiento que rigen el uso de cualquier componente de fuente abierta incluido con el SOFTWARE.
- **Limitaciones en la distribución, copia, modificación y generación de obras derivadas:** No debe distribuir, copiar, hacer modificaciones o generar obras derivadas en base al SOFTWARE ni permitir que otros reviertan la ingeniería, descompilen o desensamblen el SOFTWARE, salvo y únicamente en la medida en que dicha actividad esté explícitamente permitida por la ley aplicable, sin perjuicio de esta limitación o en la medida en que lo permitan los términos de licenciamiento que rigen el uso de cualquier componente de fuente abierta incluido con el SOFTWARE.
- **EULA individual:** La documentación del usuario final para los DISPOSITIVOS y los sistemas y servicios relacionados puede contener múltiples EULA, así como múltiples traducciones y/o múltiples versiones de medios (por ejemplo, en la documentación del usuario y en el software). Aunque reciba varios EULA, usted está autorizado a usar únicamente una (1) copia del SOFTWARE.
- **Transferencia de SOFTWARE:** Puede transferir de manera permanente sus derechos bajo este EULA, solo como parte de una venta o transferencia de los DISPOSITIVOS, siempre que no se quede con copias, transfiera todo el SOFTWARE (incluyendo todas las piezas de los componentes, los medios y materiales impresos, cualquier actualización y, si corresponde, el o los Certificados de Autenticidad) y el destinatario acepte los términos de este EULA. Si el SOFTWARE es una actualización, cualquier transferencia debe incluir todas las versiones anteriores del SOFTWARE.

- **Terminación:** Sin perjuicio de cualquier otro derecho, FORD MOTOR COMPANY puede terminar este EULA si usted no cumple con los términos y condiciones aquí contenidos.
- **Componentes de servicios basados en Internet:** El SOFTWARE puede contener componentes que habiliten y faciliten el uso de ciertos servicios basados en Internet. Usted se da por enterado y acepta que FORD MOTOR COMPANY, los proveedores terceros de software y servicios, sus afiliados o sus agentes designados puedan verificar automáticamente la versión del SOFTWARE o los componentes que usted está usando y puedan suministrar actualizaciones o suplementos para el SOFTWARE, los cuales pueden descargarse automáticamente a sus DISPOSITIVOS.
- **Software/Servicios adicionales:** El SOFTWARE puede permitirles a FORD MOTOR COMPANY, a terceros proveedores de servicios y software de terceros, a sus afiliados y/o sus agentes designados que proporcionen o pongan a su disposición actualizaciones de SOFTWARE, suplementos, componentes de complemento o componentes de servicios basados en Internet del SOFTWARE después de que usted obtenga su copia inicial del SOFTWARE ("Componentes complementarios"). Las actualizaciones de SOFTWARE pueden generarle cargos adicionales de parte de su proveedor de servicio inalámbrico. Si FORD MOTOR COMPANY o los proveedores terceros de software y servicios suministran o ponen a su disposición Componentes suplementarios y no se proporcionan otros términos de EULA junto con los Componentes suplementarios, se aplicarán los términos de este EULA. FORD MOTOR COMPANY, sus afiliados o sus agentes designados se reservan el derecho de suspender, sin que medie responsabilidad alguna, cualquier servicio basado en Internet suministrado o puesto a su disposición a través del uso del SOFTWARE.
- **Enlaces a sitios de terceros:** El SOFTWARE puede proporcionarle la capacidad de vincularse con sitios de terceros. Los sitios de terceros no están bajo el control de FORD MOTOR COMPANY, sus afiliados o sus agentes designados. Ni FORD MOTOR COMPANY, sus afiliados ni sus agentes designados son responsables de (i) los contenidos de cualquier sitio de terceros, cualquier enlace contenido en sitios de terceros o cualquier cambio o actualización de los sitios de terceros o (ii) las difusiones web o cualquier otra forma de transmisión recibida de cualquier sitio de terceros. Si el SOFTWARE proporciona enlaces a sitios de terceros, estos enlaces se suministran únicamente para su conveniencia y la inclusión de cualquier enlace no implica la aprobación del sitio de terceros por parte de FORD MOTOR COMPANY, sus afiliados o sus agentes designados.
- **Obligación de conducción responsable:** Usted reconoce su obligación de conducir de manera responsable y mantener la atención en la ruta. Usted leerá y seguirá las instrucciones de funcionamiento de los DISPOSITIVOS proporcionadas por el simple hecho de que constituyen parte de la seguridad y asume cualquier riesgo asociado al uso de los DISPOSITIVOS.

ACTUALIZACIONES Y MEDIOS DE RECUPERACIÓN: Si el SOFTWARE es proporcionado por FORD MOTOR COMPANY por separado de los DISPOSITIVOS en medios como un chip ROM, uno o más discos CD ROM o mediante una descarga web u otros medios y está etiquetado como "Solo para fines de actualización" o "Solo para fines de recuperación", usted puede instalar una (1) copia de dicho SOFTWARE a los DISPOSITIVOS como copia de reemplazo para el SOFTWARE existente, y usarlo según este EULA, incluyendo cualquier término adicional del EULA que acompañe al SOFTWARE de actualización.

DERECHOS DE PROPIEDAD INTELECTUAL: Todos los títulos y los derechos de propiedad intelectual en y para el SOFTWARE (incluyendo, entre otros, cualquier imagen, fotografía, animación, video, audio, música, texto y "applets" incorporadas en el SOFTWARE), los materiales impresos adjuntos, y cualquier copia del SOFTWARE, son propiedad de FORD MOTOR COMPANY, o sus afiliados o proveedores. El SOFTWARE se otorga bajo licencia, no es objeto de venta. Usted no puede copiar los materiales impresos que acompañan al SOFTWARE. Todos los títulos y derechos de propiedad intelectual del contenido, al cual se puede acceder mediante el uso del SOFTWARE, son propiedad de los respectivos propietarios de contenidos y pueden estar protegidos por derechos de autor y por otras leyes y tratados de propiedad intelectual aplicables. Este EULA no otorga derechos para usar este tipo de contenidos más allá del uso previsto. Todos los derechos no otorgados explícitamente mediante este EULA están reservados para FORD MOTOR COMPANY, sus afiliados, los proveedores terceros de software y servicios y proveedores. El uso de cualquier servicio en línea, a los cuales se puede acceder a través del SOFTWARE, puede estar sujeto a los términos de uso respectivos relacionados con dichos servicios. En caso de que este SOFTWARE contenga documentación proporcionada solo en forma electrónica, usted puede imprimir una copia de dicha documentación electrónica.

RESTRICCIONES DE EXPORTACIÓN: Usted reconoce que el SOFTWARE está sujeto a la jurisdicción de exportación de los EE.UU. y la Unión Europea. Usted acepta cumplir con todas las leyes nacionales e internacionales aplicables al SOFTWARE, incluidas las regulaciones de administración de exportaciones de EE. UU., Así como con las restricciones de destino, uso final y usuario final impuestas por EE. UU. y por otros estados.

MARCAS REGISTRADAS: Este EULA no le otorga ningún derecho en conexión con cualquier marca registrada o marca de servicio de FORD MOTOR COMPANY, sus afiliados y proveedores de servicios y software de terceros.

SOPORTE DE PRODUCTO: Por favor, consulte las instrucciones de FORD MOTOR COMPANY proporcionadas en la documentación para el soporte de producto de los DISPOSITIVOS, tal como la guía del propietario del vehículo.

Si tiene alguna duda relacionada con este EULA, o si desea ponerse en contacto con FORD MOTOR COMPANY por cualquier otro motivo, consulte la dirección provista en la documentación de los DISPOSITIVOS.

Ausencia de responsabilidad por ciertos daños: SALVO EN LOS CASOS PROHIBIDOS POR LA LEY, FORD MOTOR COMPANY, CUALQUIER PROVEEDOR DE SERVICIOS O SOFTWARE DE TERCEROS Y SUS AFILIADOS NO SE RESPONSABILIZARÁN POR NINGÚN DAÑO INDIRECTO, ESPECIAL, INCIDENTAL O COMO CONSECUENCIA EN CONEXIÓN CON O QUE SURJA DEL USO O EL

RENDIMIENTO DEL SOFTWARE. ESTA LIMITACIÓN SE APLICARÁ INCLUSO CUANDO CUALQUIER ACCIÓN COMPENSATORIA NO CUMPLA CON SU PROPÓSITO PRINCIPAL. NO EXISTEN OTRAS GARANTÍAS APARTE DE LAS QUE HAYAN SIDO EXPRESAMENTE OTORGADAS PARA SU VEHÍCULO NUEVO.

Lea la información de seguridad importante de SYNC® para automóviles y siga las instrucciones:

- Antes de usar el sistema SYNC®, lea la información de seguridad suministrada en este manual de usuario final (en lo sucesivo, "Manual del propietario") y siga todas las instrucciones. No respetar las advertencias que se encuentran en este Manual del propietario puede provocar un accidente u otras consecuencias graves.

Funcionamiento general

- **Control de comando por voz**: Ciertas funciones dentro del sistema SYNC® se pueden usar mediante comandos de voz. El uso de los comandos de voz mientras maneja ayuda a operar el sistema sin necesidad de quitar las manos del volante ni los ojos del camino.
- **Vistas prolongadas de la pantalla:** No acceda a ninguna función que requiera una vista prolongada de la pantalla mientras conduce. Estacione de forma segura y legal antes de intentar acceder a una función del sistema que requiera de una atención prolongada.
- **Configuración del volumen:** No suba el volumen en exceso. Mantenga el volumen en un nivel en que se pueda escuchar el tráfico exterior y las señales de emergencia mientras maneja. Manejar sin poder escuchar estos sonidos puede provocar un accidente.
- **Funciones de navegación:** Cualquier función de navegación incluida en el sistema tiene el objetivo de proporcionar instrucciones paso a paso para llevarlo(a) a un destino deseado. Asegúrese de que todas las personas que usen este sistema lean detenidamente y sigan las instrucciones de información de seguridad en su totalidad.
- **Peligro de distracción:** Cualquier función de navegación puede requerir una configuración manual (no verbal). Intentar realizar dicha configuración o ingresar datos mientras maneja puede distraer su atención y causar un accidente o sufrir otras lesiones graves. Detenga el vehículo de forma segura y legal antes de realizar estas acciones.
- **Deje que su juicio prevalezca:** Cualquier función de navegación se proporciona solo como una ayuda. Tome las decisiones de conducción según sus propias apreciaciones de las condiciones de conducción del momento y según las normas de tránsito existentes. Ninguna de estas funciones sustituye a su propio criterio. Ninguna sugerencia de camino suministrada por este sistema debe reemplazar a cualquier norma de tránsito local o a su propio criterio o conocimiento de las prácticas seguras de conducción.

- **Seguridad de la ruta:** No siga las sugerencias de ruta si hacerlo resultaría en una maniobra poco segura o ilegal, si lo(a) colocaría en una situación poco segura, o si sería dirigido(a) a un área que considera como insegura. El conductor es el responsable final del uso seguro del vehículo y, por lo tanto, debe evaluar si seguir las indicaciones sugeridas es seguro o no.
- **Imprecisión potencial del mapa:** Los mapas que usa este sistema pueden ser imprecisos a raíz de los cambios en las rutas, los controles de tráfico y las condiciones de manejo. Siempre apele al buen juicio y al sentido común al seguir las rutas sugeridas.
- **Servicios de emergencia:** No confíe en ninguna función de navegación incluida en el sistema para dirigirse a los servicios de emergencias. Pida a las autoridades locales o a una operadora de servicios de emergencia que le indiquen las posibles direcciones de estos servicios. No todos los servicios de emergencia como policía, bomberos, hospitales y clínicas están incluidos en la base de datos del mapa para tales funciones de navegación.

Responsabilidades y riesgos asumidos

- Usted acepta cada uno de los siguientes puntos:(a) el uso del SOFTWARE mientras se maneja un automóvil u otro vehículo, lo que infringe la legislación aplicable, o la conducción insegura por cualquier otro motivo, suponen un riesgo significativo de distracción durante la conducción, por lo que debe evitarse en todo momento;(b) el uso del SOFTWARE a un volumen demasiado alto supone un riesgo significativo de daño auditivo, por lo que debe evitarse en todo momento;(c) es posible que el SOFTWARE no sea compatible con versiones nuevas o diferentes de un sistema operativo, o software o servicios de terceros. Además, el SOFTWARE puede causar un fallo crítico en un sistema operativo o software o servicios de terceros;(d) cualquier otro servicio al que se acceda a través del SOFTWARE o cualquier otro software que se utilice con el SOFTWARE (i) puede incurrir en cuotas de acceso adicionales; (ii) puede no funcionar correctamente, de forma permanente o sin errores; (iii) puede cambiar de formatos de transmisión o interrumpir el funcionamiento; (iv) puede incluir contenido para adultos o que resulte ofensivo; y (v) puede incluir contenido e información de seguridad, finanzas, meteorología o tráfico inexactos, falsos o confusos;y (e) el uso del SOFTWARE puede incurrir en gastos adicionales de su proveedor de servicios inalámbricos (WSP); además, las herramientas de cálculo de datos o minutos que pudiera incluir el programa de SOFTWARE sirven solo como referencia, no ofrecen garantía alguna y no se debe depender de ellas.
- Al utilizar el SOFTWARE, acepta hacerse responsable y asumir todos los riesgos por los puntos detallados en los apartados (a) – (e) anteriores.

Exclusión de responsabilidad sobre las garantías

ACEPTA Y ACUERDA DE FORMA EXPRESA QUE UTILIZA LOS DISPOSITIVOS Y EL SOFTWARE BAJO SU ENTERA RESPONSABILIDAD Y QUE ASUME ÍNTEGRAMENTE LOS RIESGOS RELATIVOS A LA CALIDAD, EL RENDIMIENTO, LA COMPATIBILIDAD, LA PRECISIÓN Y LOS RESULTADOS. EN LA MEDIDA EN QUE LA LEY APLICABLE LO PERMITA, EL SOFTWARE y EL SOFTWARE U OTROS SERVICIOS DE TERCEROS SE PROPORCIONAN "EN SU ESTADO ACTUAL" Y “COMO CORRESPONDA”, CON TODOS SUS FALLOS Y SIN GARANTÍA DE NINGÚN TIPO. ADEMÁS, FORD MOTOR COMPANY EXCLUYE POR LA PRESENTE TODAS LAS GARANTÍAS Y CONDICIONES RELACIONADAS CON EL SOFTWARE Y EL SOFTWARE U OTROS SERVICIOS DE TERCEROS, YA SEAN EXPRESAS, IMPLÍCITAS O LEGALES, INCLUIDAS, ENTRE OTRAS, LAS GARANTÍAS IMPLÍCITAS O LAS CONDICIONES DE COMERCIABILIDAD, CALIDAD, ADECUACIÓN A SU FIN CONCRETO, PRECISIÓN, FUNCIONAMIENTO SILENCIOSO Y NO INFRACCIÓN DE DERECHOS DE TERCEROS. FORD MOTOR COMPANY NO OFRECE GARANTÍA ALGUNA (a) FRENTE A INTERFERENCIAS QUE AFECTEN A SU USO DEL SOFTWARE Y DEL SOFTWARE U OTROS SERVICIOS DE TERCEROS; (b) DE QUE EL SOFTWARE, EL SOFTWARE U OTROS SERVICIOS DE TERCEROS VAYAN A CUMPLIR SUS REQUISITOS; (c) DE QUE EL FUNCIONAMIENTO DEL SOFTWARE Y EL SOFTWARE U OTROS SERVICIOS DE TERCEROS NO PRESENTARÁN INTERRUPCIONES NI ERRORES; NI (d) DE

QUE LOS DEFECTOS EN EL SOFTWARE Y EL SOFTWARE U OTROS SERVICIOS DE TERCEROS SERÁN CORREGIDOS. NINGÚN CONSEJO NI NINGUNA INFORMACIÓN OFRECIDOS POR FORD MOTOR COMPANY O SUS REPRESENTANTES AUTORIZADOS, DE FORMA ORAL O ESCRITA, GENERARÁN GARANTÍA ALGUNA. SI EL SOFTWARE Y EL SOFTWARE U OTROS SERVICIOS DE TERCEROS RESULTARAN DEFECTUOSOS, USTED ASUME EL COSTE ÍNTEGRO DE TODAS LAS CORRECCIONES Y REPARACIONES NECESARIAS. ALGUNAS JURISDICCIONES NO PERMITEN EXCLUIR GARANTÍAS IMPLÍCITAS NI LIMITAR LOS DERECHOS LEGALES APLICABLES DE LOS CONSUMIDORES; POR LO TANTO, ES POSIBLE QUE LAS LIMITACIONES O EXCLUSIONES MENCIONADAS NO SE APLIQUEN COMPLETAMENTE A SU CASO. LA ÚNICA GARANTÍA QUE OFRECE FORD MOTOR COMPANY SE ENCUENTRA EN LA INFORMACIÓN DE GARANTÍA QUE SE INCLUYE CON SU MANUAL DEL PROPIETARIO. EN CASO DE DISCREPANCIA ENTRE LOS TÉRMINOS DE ESTE APARTADO Y EL FOLLETO DE GARANTÍA, REGIRÁ ESTE ÚLTIMO.

Ley aplicable, tribunal y jurisdicción

- Este EULA y su uso del SOFTWARE se rigen por la legislación del estado federal de Michigan. Es posible que su uso del SOFTWARE también esté sujeto a otras leyes locales, estatales, nacionales o internacionales. Todo pleito derivado o relacionado con este EULA se presentará ante y se mantendrá exclusivamente en un tribunal del estado federal de Michigan, en el condado de Wayne o en el Tribunal del Distrito de los Estados Unidos para el Distrito Oriental de Michigan. Por la presente, admite someterse a la jurisdicción personal de un tribunal del estado federal de Michigan, en el condado de Wayne y en el Tribunal del Distrito de los Estados Unidos para el Distrito Oriental de Michigan para cualquier disputa que surgiera o estuviera relacionada con este EULA.

Arbitraje vinculante y renuncia a la demanda colectiva

(a) Aplicación. Esta Sección se aplica a cualquier disputa, SALVO QUE NO INCLUYE NINGUNA DISPUTA EN RELACIÓN CON LA VIOLACIÓN DE LOS DERECHOS DE AUTOR, O CON EL CUMPLIMIENTO O VALIDEZ DE SUS DERECHOS DE PROPIEDAD INTELECTUAL, LOS DE FORD MOTOR COMPANY O CUALQUIER LICENCIATARIO DE FORD MOTOR COMPANY. Con disputa nos referimos aquí a cualquier disputa, medida u otro conflicto entre usted y FORD MOTOR COMPANY, salvedad hecha de las excepciones relativas al SOFTWARE (incluido su precio) o a este EULA indicadas arriba, ya sea en términos de contrato, garantía, agravio, norma, regulación, ordenanza o cualquier otra base legal o equitativa.

(b) Aviso de disputa. En el caso de una Disputa, usted o FORD MOTOR COMPANY debe dar a la otra parte un "Aviso de disputa", lo cual es una declaración escrita del nombre, la dirección y la información de contacto de la parte que la envía, los hechos que dan origen a la disputa y la reparación solicitada. Usted y FORD MOTOR COMPANY intentarán resolver cualquier disputa que pudiera surgir a través de una negociación informal en un plazo de 60 días desde la fecha de envío del aviso de disputa. Al cabo de 60 días, usted o FORD MOTOR COMPANY pueden iniciar un proceso de arbitraje.

(c) Tribunal de reclamos menores. También puede litigar cualquier disputa en un tribunal de reclamos menores en su país de residencia o en el lugar principal de operación de FORD MOTOR COMPANY, si la disputa cumple con todos los requerimientos para que la atiendan en un tribunal de reclamos menores. Puede litigar en un tribunal de quejas sin necesidad de negociar antes de manera informal.

(d) Arbitraje obligatorio. Si usted y FORD MOTOR COMPANY no resolviesen cualquier disputa mediante la negociación informal o en un tribunal de reclamos menores, cualquier otro esfuerzo por resolver la disputa se realizará de manera exclusiva mediante arbitraje obligatorio. Usted renuncia al derecho de litigar (o participar en ello como parte o como demandante colectivo) todas las disputas en un tribunal con juez o jurado. En lugar de ello, todas las disputas se resolverán ante un árbitro neutral, cuya decisión será final, con la excepción de un derecho limitado de apelación en virtud de la Ley Federal de Arbitraje de los EE. UU. Todo tribunal con jurisdicción sobre las partes puede imponer el laudo arbitrario.

(e) Renuncia a la demanda colectiva. Cualquier procedimiento a resolver o el litigio de cualquier disputa en cualquier foro se llevará a cabo exclusivamente de manera individual. Ni usted ni FORD MOTOR COMPANY intentarán resolver ninguna disputa a través de una demanda colectiva, de una acción general llevada a cabo por un abogado particular ni de cualquier otro proceso en el que alguna de las partes actúe o se ofrezca a actuar en calidad de representante. No se combinarán entre sí ningún arbitraje ni proceso sin el consentimiento previo por escrito de todas las partes de todos los arbitrajes o procesos afectados.

(f) Procedimiento de arbitraje. Cualquier arbitraje que se realice estará a cargo de la Asociación Americana de Arbitraje (la "AAA"), según sus Normas de arbitraje comercial. Si usted es un particular y utiliza el SOFTWARE de forma personal o en su vehículo, o si el valor de la disputa es de USD 75.000 o menos, sin que importe en este caso si usted es un particular o no ni el tipo de uso que realice del SOFTWARE, se aplicarán también los procedimientos complementarios de la AAA para disputas relacionadas con el cliente final. Para iniciar un proceso de arbitraje, envíe a la AAA un formulario de demanda arbitral conforme a las reglas de arbitraje comercial. De acuerdo con las normas de la AAA, puede solicitar audiencia telefónica o en persona. En el caso de las disputas por un importe de USD 10.000 o menos, todas las audiencias serán telefónicas, a menos que el árbitro encuentre causa justificada para que se realicen en persona. Para obtener más información, visite adr.org o llame al 1-800-778-7879. Acepta iniciar un proceso de arbitraje únicamente en su país de residencia o en la sede comercial principal de FORD MOTOR COMPANY. El árbitro puede compensarlo a usted por los mismos daños a título individual tal como lo haría cualquier tribunal. El árbitro solamente puede ordenar sentencias declaratorias y medidas cautelares para usted a título individual y únicamente en la medida necesaria para satisfacer su demanda individual.

(g) Honorarios e incentivos del arbitraje.

- I. Disputas por un importe de USD 75.000 o menos.
  FORD MOTOR COMPANY reembolsará de inmediato los costos del juicio y pagará los costos y honorarios del árbitro y de la AAA. Si rechaza la última oferta de conciliación por escrito que FORD MOTOR COMPANY haya hecho

antes de acudir al arbitraje ("última oferta por escrito"), si su disputa termina con la decisión' de un árbitro ("adjudicación") y el árbitro le adjudica una compensación superior a la de la última oferta por escrito, FORD MOTOR COMPANY le otorgará tres incentivos: (1) pagar el importe de mayor adjudicación o USD 1.000; (2) pagarle dos veces los costos razonables del abogado', si los hubiera; y (3) reembolsarle todos los gastos (incluidos los costos y las tarifas de expertos) que su abogado haya acumulado de forma razonable para investigar, preparar y defender su reclamación en la causa de arbitraje. El árbitro determinará los importes.

- II. Disputas por un importe superior a USD 75.000. Las normas de la AAA regirán el pago de los costos del juicio y de los costos y honorarios del árbitro y de la AAA.
- III. Disputas por cualquier importe. En todo arbitraje que usted inicie, FORD MOTOR COMPANY solicitará los costos y gastos de la AAA' y del árbitro, o el reembolso de sus costos del juicio, si el árbitro considera que la causa es frívola o que persigue un propósito improcedente. En todo arbitraje que inicie FORD MOTOR COMPANY, la compañía pagará todos los costos del juicio, así como los costos y honorarios del árbitro y de la AAA. FORD MOTOR COMPANY no solicitará, en ninguna causa de arbitraje, que usted abone los gastos y honorarios de su abogado. Los costos y gastos no se incluyen en el cómputo del importe de una disputa.

(h) Los reclamos o disputas deben presentarse dentro de un año. En la medida en que la ley lo permita, cualquier reclamo o disputa bajo este EULA al que se aplica esta Sección deberá presentarse dentro de un año en el tribunal de reclamos menores (Sección C) o en un arbitraje (Sección d). El período de un año comienza a partir del momento en que se pueda presentar la reclamación o disputa por primera vez. Si no se presenta dicha reclamación o disputa en el plazo de un año, prescribirá de forma permanente.

(I) Exclusión. Si la renuncia a la demanda colectiva (Sección E) es determinada como ilegal o inaplicable en la totalidad o parte de una disputa, entonces dicha porción de la Sección E no se aplicará a esas partes. En lugar de ello, esas partes serán excluidas y se presentarán ante un tribunal de justicia, mientras que las demás partes serán sometidas a proceso de arbitraje. Si cualquier otra disposición de esa parte del apartado e resultara ser ilegal o no ejecutable, dicha disposición será excluida y el resto del apartado e continuará teniendo plena vigencia.

Acuerdo de licencia de usuario final para el Software de TeleNav

Lea detenidamente estos términos y condiciones antes de usar el software de TeleNav. El uso del software de TeleNav implica que acepta estos términos y condiciones. Si no acepta estos términos y condiciones, no rompa el sello del paquete ni ejecute o use, de ninguna otra forma, el software de TeleNav. TeleNav puede modificar este Acuerdo y la política de privacidad en cualquier momento con o sin notificación previa. Usted acepta visitar la página web http://www.TeleNav.com ocasionalmente para revisar la versión actual de este Acuerdo y la política de privacidad.

1. Uso seguro y legal

Usted reconoce que prestar atención al software de TeleNav puede representar un riesgo de lesión o causar la muerte para usted y para terceros en situaciones que, de otro modo, requerirían su atención total y por lo tanto, usted acepta cumplir con lo siguiente al usar el software de TeleNav:

(a) cumplir con todas las normas de tránsito y, así mismo, manejar en forma segura;

(b) utilizar su propio criterio cuando maneja. Si considera que la ruta sugerida por el software de TeleNav implica realizar una maniobra peligrosa o ilegal, lo pone en una situación peligrosa o lo dirige hacia un área que usted considere peligrosa, no siga tales instrucciones;

(c) no configure destinos, ni manipule de ninguna otra forma el software de TeleNav, a menos que el vehículo esté inmóvil y estacionado;

(d) no use el software de TeleNav para ningún fin ilegal, no autorizado, no previsto, inseguro, peligroso o ilícito, ni lo use de ninguna otra manera que contradiga este Acuerdo;

(e) disponga del GPS y de todos los dispositivos inalámbricos y cables necesarios para usar el software de TeleNav de manera segura en su vehículo, de modo tal que estos no entorpezcan la conducción del vehículo ni impidan el funcionamiento de ningún dispositivo de seguridad del mismo (como un airbag).

Usted acepta indemnizar y eximir a TeleNav de toda responsabilidad ante cualquier reclamo que surja de cualquier uso peligroso o inapropiado del software de TeleNav en cualquier vehículo en movimiento, incluida la falta de cumplimiento de cualquiera de las indicaciones antes mencionadas.

2. Información de la cuenta

Usted acepta: (a) registrar el software de TeleNav con el fin de proporcionar a TeleNav información verídica, exacta, actualizada y completa sobre su persona y (b) informar a TeleNav de inmediato cualquier cambio en dicha información y a mantenerla verídica, exacta, actualizada y completa.

3. Licencia de software

- Dependiendo de su aceptación de los términos de este Acuerdo, TeleNav le otorga mediante el presente documento una licencia personal, no exclusiva e intransferible (con salvedad de lo expresamente permitido a continuación con respecto a la transferencia permanente de la licencia del software de TeleNav por su parte), sin el derecho a conceder sublicencias, para que use el software de TeleNav (solo en forma de código objeto) para acceder al software de TeleNav y hacer uso del mismo. Esta licencia quedará anulada por la rescisión o vencimiento de este Acuerdo. Usted acepta que usará el software de TeleNav exclusivamente con fines personales, de negocio o de esparcimiento y no para proporcionar a terceros servicios de navegación comercial.

3.1 Limitaciones de la licencia

- **(a)** hacer ingeniería inversa, descompilar, desensamblar, traducir, modificar, alterar o de otro modo cambiar el Software TeleNav o cualquiera de sus partes; **(b)** intentar derivar el código fuente, la biblioteca auditiva o la estructura del Software TeleNav sin el previo y expreso consentimiento escrito de TeleNav; **(c)** eliminar del Software TeleNav, o alterar, cualquier marca registrada, nombre comercial, logo, patente o avisos de derecho de autor, u otros

avisos o marcas, de TeleNav o sus proveedores; **(d)** distribuir, sublicenciar o de otro modo transferir el Software TeleNav a otros, salvo como parte de su transferencia permanente del Software TeleNav; o **(e)** usar el Software TeleNav de cualquier manera que

I. infrinja la propiedad o los derechos intelectuales, los derechos de publicidad o privacidad u otros derechos de cualquiera de las partes;

ii. infrinja cualquier ley, estatuto, ordenanza o reglamento, que incluyen, entre otros, las leyes y reglamentos relacionados con el correo no deseado, la privacidad, la protección infantil y del consumidor, la obscenidad o la difamación o

iii. sea peligroso, intimidante, abusivo, acosador, torturante, difamatorio, vulgar, obsceno, de carácter calumnioso o de cualquier otra forma cuestionable, y (f) arrendar, alquilar o permitir de cualquier otro modo el acceso no autorizado de terceros al software de TeleNav, sin el permiso previo y por escrito de TeleNav.

4. Exención de responsabilidad

- Dentro del máximo alcance permitido por la legislación vigente, en ningún caso TeleNav, su licenciatarios y proveedores o los agentes o empleados de cualquiera de las partes antes mencionadas serán responsables ante cualquier decisión o acción que usted o cualquier otra persona tomen en conformidad con la información suministrada por el software de TeleNav. Asimismo, TeleNav no garantiza la exactitud del mapa ni de los otros datos usados para el funcionamiento del software de TeleNav. Tales datos no siempre reflejan la realidad debido, entre otras cosas, a cierres de caminos, obras en construcción, condiciones climáticas, nuevos caminos y otras situaciones fortuitas. Usted es el único responsable del riesgo total relacionado con el uso que haga del software de TeleNav. Por ejemplo, usted acepta no depender del software de TeleNav para tomar decisiones críticas de navegación en lugares donde el bienestar o su supervivencia o la de terceros dependan de la precisión de la navegación, ya que ni los mapas ni la funcionalidad del software de TeleNav están diseñados para brindar ayuda ante usos de alto riesgo, especialmente en áreas geográficas remotas.
- TELENAV RENUNCIA A, Y SE EXIME EXPRESAMENTE DE, TODAS LAS GARANTÍAS RELACIONADAS CON EL SOFTWARE DE TELENAV, SEAN ESTATUTARIAS, IMPLÍCITAS O EXPLÍCITAS, LO QUE INCLUYE CUALQUIER GARANTÍA QUE PUDIERA SURGIR DE NEGOCIACIONES o ACTIVIDADES DE PERSONALIZACIÓN O COMERCIALIZACIÓN, INCLUYENDO, PERO SIN LIMITARSE A, LAS GARANTÍAS IMPLÍCITAS DE COMERCIABILIDAD Y APTITUD PARA UN FIN ESPECÍFICO, Y RESPETO DE LOS DERECHOS DE INCUMPLIMIENTO DE TERCEROS CON RESPECTO AL SOFTWARE DE TELENAV.
- Algunas jurisdicciones no permiten declinar la responsabilidad de ciertas garantías, por lo que la anterior limitación pude no tener efecto en su caso particular.

5. Limitación de responsabilidad

- EN LA MEDIDA PERMITIDA POR LA LEGISLACIÓN VIGENTE, BAJO NINGUNA CIRCUNSTANCIA TELENAV O SUS LICENCIATARIOS Y PROVEEDORES SERÁN RESPONSABLES, NI ANTE USTED NI ANTE TERCEROS, POR CUALQUIER DAÑO INDIRECTO, INCIDENTAL,

RESULTANTE, ESPECIAL O EJEMPLAR (INCLUYENDO EN CADA CASO, PERO SIN LIMITARSE A, LOS DAÑOS RELACIONADOS CON LA INCAPACIDAD DE USAR EL EQUIPO O DE ACCEDER A LOS DATOS, LA PÉRDIDA DE LOS DATOS, LA PÉRDIDA DE OPORTUNIDADES DE NEGOCIOS, LA PÉRDIDA DE GANANCIAS, LA INTERRUPCIÓN DE NEGOCIOS O CUALQUIER OTRA SITUACIÓN DE ÍNDOLE SIMILAR) COMO CONSECUENCIA DEL USO O LA INCAPACIDAD DE USO DEL SOFTWARE DE TELENAV, INCLUSO CUANDO TELENAV HAYA SIDO ADVERTIDO DE LA POSIBILIDAD DE TALES DAÑOS. INDEPENDIENTEMENTE DE LOS DAÑOS QUE USTED PUDIERA SUFRIR POR EL MOTIVO O LA RAZÓN QUE SEA (INCLUIDOS, ENTRE OTROS, TODOS LOS DAÑOS MENCIONADOS EN EL PRESENTE DOCUMENTO Y CUALQUIER DAÑO DIRECTO O GENERAL EXPRESADO BAJO CONTRATO O EXTRACONTRACTUALMENTE, INCLUYENDO LA NEGLIGENCIA, O DE CUALQUIER OTRO FORMA), LA RESPONSABILIDAD TOTAL DE TELENAV Y DE TODOS LOS PROVEEDORES DE TELENAV SE LIMITARÁ AL MONTO QUE USTED HAYA PAGADO POR EL SOFTWARE DE TELENAV. ALGUNOS ESTADOS o JURISDICCIONES NO PERMITEN LA EXCLUSIÓN O LIMITACIÓN DE LOS DAÑOS INCIDENTALES O RESULTANTES, DE MODO QUE LAS LIMITACIONES O EXCLUSIONES ANTES MENCIONADAS PUEDEN NO TENER EFECTO EN SU CASO PARTICULAR.

6. Arbitraje y legislación aplicable

- Usted acepta que cualquier disputa, reclamo o controversia que pudiera surgir de, o relacionarse con, este Acuerdo o con el software de TeleNav, será resuelta mediante el recurso de arbitraje independiente ejercido por un árbitro neutral de la Asociación Americana de Arbitraje en el Condado de Santa Clara, California. El árbitro aplicará las Reglas de Arbitraje Comercial de la Asociación Americana de Arbitraje y se podrá registrar el laudo arbitral ante cualquier tribunal competente. Nótese que en un procedimiento de arbitraje no hay ni juez ni jurado y que la decisión del árbitro reviste carácter vinculante para ambas partes. Usted expresamente acepta renunciar a su derecho de tener un juicio por jurado. El presente Acuerdo y su ejecución serán regidos por, e interpretados de acuerdo con, las leyes del Estado de California, sin que proceda la aplicación de lo dispuesto en ellas en materia de conflicto de derecho. En la medida que sea necesario ampliar el procedimiento judicial con respecto al arbitraje vinculante, tanto TeleNav como usted están de acuerdo en someterse a la jurisdicción exclusiva de los tribunales del Condado de Santa Clara, California. En este caso la Convención de las Naciones Unidas sobre los Contratos Compraventa Internacional de Mercaderías no tendrá efecto.

7. Cesión

- Usted no puede revender, ceder, ni transferir este Acuerdo, o cualquiera de sus derechos y obligaciones relacionadas con el software de TeleNav de forma parcial; tales acciones podrán llevarse a cabo únicamente en su totalidad mediante la transferencia permanente del

software de TeleNav y siempre que el nuevo usuario del software de TeleNav expresamente acepte los términos y condiciones de este Acuerdo. Cualquier venta, cesión o transferencia de ese tipo que no esté expresamente permitida según este párrafo tendrá como consecuencia la anulación inmediata de este Acuerdo, sin que medie responsabilidad alguna por parte de TeleNav, en tal caso usted y todas las otras partes suspenderán de inmediato y por completo todo uso del software de TeleNav. Independientemente de lo antes mencionado, TeleNav puede ceder este Acuerdo a cualquier otra parte, en cualquier momento y sin aviso, siempre y cuando el cesionario esté dispuesto a sujetarse a este Acuerdo.

8. Disposiciones varias

8,1

El presente Acuerdo constituye la totalidad del acuerdo entre TeleNav y usted con respecto al objeto del presente documento.

8,2

Con salvedad de las licencias limitadas otorgadas expresamente mediante este Acuerdo, TeleNav retiene todos los derechos, la titularidad y el interés en y del software de TeleNav, incluidos, entre otros, todos los derechos de propiedad intelectual relacionados. Ninguna licencia ni cualquier otro derecho que no haya sido expresamente otorgado mediante este Acuerdo tiene como finalidad, o será, otorgado o concedido por implicación, estatuto, incentivo o por la aplicación de la teoría de actos propios o de otra manera, y TeleNav y sus proveedores y licenciatarios conservarán, en este mismo acto, todos sus derechos respectivos, a excepción de las licencias otorgadas explícitamente mediante este Acuerdo.

8,3

Al hacer uso del software de TeleNav, usted acepta recibir de manera electrónica todos los comunicados de TeleNav, incluidos avisos, acuerdos, divulgaciones impuestas por la ley o cualquier otra información (en lo sucesivo denominada de forma colectiva como “Avisos”) relacionada con el software de TeleNav. TeleNav puede suministrar tales Avisos publicándolos en el sitio web de TeleNav o descargándolos directamente en su dispositivo inalámbrico. Si desea retirar su consentimiento para recibir Avisos de manera electrónica, deberá suspender el uso del software de TeleNav.

8,4

La omisión por parte de TeleNav o de usted para exigir el cumplimiento de cualquier cláusula no afectará el derecho de dicha parte a exigir el cumplimiento de la misma en cualquier momento posterior y la renuncia a invocar violación o incumplimiento de este Acuerdo tampoco constituirá una renuncia a ninguna violación o incumplimiento subsiguiente, ni una renuncia a la cláusula en sí.

8,5

Si alguna cláusula aquí descrita se considera improcedente, dicha cláusula será modificada para reflejar la intención de las partes, pero las cláusulas restantes de este Acuerdo seguirán en plena vigencia y efecto.

8,6

Los encabezados de este Acuerdo tienen como fin exclusivo servir de referencia, de modo que no serán considerados como parte del mismo y no serán citados como parte de la estructura o interpretación de este Acuerdo. Tal como se usan en este Acuerdo, las expresiones "incluido" e "incluyendo", así como cualquier otra variante de estas, no serán interpretadas como términos limitantes, sino que deberán ser interpretadas como si estuvieran seguidas por la frase "entre otros/otras".

9. Términos y condiciones de otros proveedores

- El Software de TeleNav usa mapas y otros datos licenciados a TeleNav por proveedores terceros para su beneficio y el beneficio de otros usuarios finales. Este Acuerdo incluye los términos y condiciones de usuario final aplicables a dichas compañías (incluidas al final de este Acuerdo) y, por lo tanto, el uso del Software de TeleNav por parte de usted también está sujeto a tales términos. Usted acepta cumplir con los siguientes términos y condiciones adicionales, que se aplican a los licenciatarios que son terceros proveedores de TeleNav.

9.1 Términos de usuario final solicitados por HERE North America LLC

Los datos (en lo sucesivo, los “Datos”) son suministrados exclusivamente para su uso personal e interno y no para la reventa. Los Datos se encuentran protegidos por derechos de autor y se rigen con los siguientes términos y condiciones, los cuales usted, por un lado, y TeleNav (en lo sucesivo, “TeleNav”) y sus licenciatarios (incluyendo sus licenciatarios y proveedores), por el otro, aceptan por medio del presente documento.

© 2013 HERE. Todos los derechos reservados.

Los Datos correspondientes a Canadá incluyen información tomada con el permiso de las autoridades canadienses, incluyendo a: © Su Majestad la Reina por derecho de Canadá, © la Impresora de la Reina para Ontario, © la oficina de Correos de Canadá, GeoBase® ©y el Departamento de Recursos Naturales de Canadá.

HERE posee una licencia no exclusiva del United States Postal Service® para publicar y vender información con códigos ZIP+4®.

©United States Postal Service® 2014. El United States Postal Service® no establece, controla ni aprueba los precios. Las siguientes marcas comerciales y registros son propiedad del USPS: United States Postal Service, USPS y ZIP+4.

Los Datos para México incluyen datos provenientes del Instituto Nacional de Estadística y Geografía.

9.2 Términos de usuario final solicitados por NAV2 Co., Ltd (Shanghai)

Los datos (en lo sucesivo, los “Datos”) son suministrados exclusivamente para su uso personal e interno y no para la reventa. Los mismos se encuentran protegidos por derechos de autor y se rigen con los siguientes términos y condiciones, los cuales usted, por un lado, y NAV2 Co., Ltd (Shanghai) (en lo sucesivo, “NAV2”) y sus licenciatarios (incluyendo sus licenciatarios y proveedores), por el otro, aceptan por medio del presente documento. 20xx. Todos los derechos reservados.

Términos y Condiciones

Uso permitido. Usted acepta usar estos Datos junto con el Software TeleNav exclusivamente para el negocio interno y los fines personales en virtud de la licencia otorgada, y no para el servicio informático, ni tampoco como sistema de tiempo compartido o con otros fines similares. Por consiguiente, y siempre sujeto a las restricciones que aparecen en los párrafos siguientes, usted acepta no reproducir, copiar, modificar, descompilar, desensamblar, generar cualquier obra derivada ni aplicar ingeniaría inversa a ninguna parte de los Datos, como así también a no transferir o distribuir los mismos de ninguna forma y por ningún motivo, excepto en la medida permitida por la legislación obligatoria en vigencia.

Restricciones. A menos que usted haya obtenido una autorización específica de TeleNav para realizar tales acciones, y sin que medie limitación alguna para lo expresado en el párrafo anterior, usted no puede usar estos Datos (a) con ningún producto, sistema o aplicación instalada, o de cualquier otra forma vinculada a o en comunicación con vehículos, aplicaciones capaces de proveer información para la navegación vehicular, posicionamiento, despecho, sistemas de guiado en tiempo real, gestión de flotas o cualquier otra aplicación similar; ni (b) con o en comunicación con cualquier dispositivo de posicionamiento o con cualquier dispositivo móvil o informático conectado de manera inalámbrica o electrónica, incluyendo, pero sin limitarse a, teléfonos celulares, portátiles, equipos de mano, localizadores, y PDA.

Advertencia. Los Datos pueden contener información imprecisa o incompleta debido al paso del tiempo, circunstancias cambiantes, fuentes usadas y la naturaleza de recolectar datos geográficos amplios, cualquiera de los cuales podría llevar a resultados incorrectos.

Ausencia de garantía. Estos Datos se le proporcionan "como están" y usted acepta usarlos asumiendo los riesgos. TeleNav y sus licenciatarios (incluyendo sus licenciatarios y proveedores) no dan garantías, representación o garantía de ningún tipo, expresa o implícita, que surja por ley o no, incluyendo, pero sin limitarse a, garantías sobre el contenido, calidad, precisión, integridad, efectividad, confiabilidad, adecuación para un fin particular, utilidad, uso o sobre los resultados a obtener de estos Datos ni tampoco garantizan que los Datos o el servidor se mantendrá ininterrumpido o libre de errores.

Exclusión de garantías: TELENAV Y SUS LICENCIATARIOS (INCLUYENDO SUS LICENCIATARIOS O PROVEEDORES) RECHAZAN CUALQUIER GARANTÍA, EXPRESA O IMPLÍCITA, DE CALIDAD, DESEMPEÑO, COMERCIABILIDAD, ADECUACIÓN PARA UN FIN PARTICULAR O INCUMPLIMIENTO. Algunos estados, territorios y países no permiten ciertas exclusiones de garantía, por lo tanto, en este sentido, la exclusión anterior pude no tener efecto en su caso particular.

Exención de responsabilidad: TELENAV Y SUS LICENCIATARIOS (INCLUYENDO SUS LICENCIATARIOS O PROVEEDORES) NO SERÁN RESPONSABLES ANTE USTED RESPECTO A: CUALQUIER QUEJA, DEMANDA O ACCIÓN, SIN IMPORTAR LA NATURALEZA DE LA QUEJA, DEMANDA O ACCIÓN QUE DENUNCIE CUALQUIER PÉRDIDA, LESIÓN O DAÑO, DIRECTO O INDIRECTO, PRODUCTO DEL USO O POSESIÓN DE LA INFORMACIÓN; O DE CUALQUIER PÉRDIDA DE GANANCIAS,

INGRESOS, CONTRATOS O AHORROS, O CUALQUIER OTRO DAÑO DIRECTO, INDIRECTO, INCIDENTAL ESPECIAL O RESULTANTE QUE SURJA DEL USO O DE LA INCAPACIDAD DE USO DE ESTA INFORMACIÓN, CUALQUIER DEFECTO EN LA INFORMACIÓN O LA VIOLACIÓN DE ESTOS TÉRMINOS Y CONDICIONES, YA SEA QUE DICHA VIOLACIÓN ESTÉ EXPRESADA BAJO CONTRATO O EXTRACONTRACTUALMENTE O ESTÉ BASADA EN UNA GARANTÍA, INCLUSO CUANDO TELENAV O SUS LICENCIATARIOS HAYAN SIDO ADVERTIDOS DE LA POSIBILIDAD DE TALES DAÑOS. Algunos estados, territorios y países no permiten ciertas exclusiones de garantía o daños, por lo tanto, en este sentido, la exclusión anterior pude no tener efecto en su caso particular.

Control de exportación. No debe exportar de ningún lado ninguna parte de los Datos o cualquier producto directo de este, salvo que sea en cumplimiento con, y con todas las licencias y aprobaciones requeridas por, las leyes, normas y reglamentaciones de exportación aplicables, incluyendo, entre otras, las leyes, normas y reglamentaciones administradas por la Oficina de Control de Activos Extranjeros de los EE.UU. Departamento de Comercio de EE. UU., y de la Oficina de Industria y Seguridad del Departamento de Comercio de EE. UU. En la medida que cualquiera de tales leyes, reglas o reglamentos de exportación prohíba que HERE cumpla alguna de sus obligaciones en virtud del presente documento para entregar o distribuir Datos, dicho incumplimiento será excusado y no constituirá una violación de este Acuerdo.

Integridad del acuerdo. Estos términos y condiciones constituyen la integridad del acuerdo entre TeleNav (y sus licenciatarios, incluyendo sus licenciatarios y proveedores) y usted en lo que respecta al objeto del mismo, y puede dejar sin efecto en su totalidad todos y cada uno de los acuerdos escritos u orales que hayan existido anteriormente entre nosotros con respecto al objeto.

Ley vigente. Los términos y condiciones antes mencionados serán regidos por las leyes del Estado de Illinois [inserte "Países Bajos" cuando se usen Datos europeos AQUÍ], sin que proceda la aplicación de lo dispuesto en ellos (i) en materia de conflicto de derecho, o (ii) la Convención de las Naciones Unidas sobre los Contratos Compraventa Internacional de Mercaderías, la cual queda explícitamente excluida. Usted acepta someterse a la jurisdicción del Estado de Illinois [ingrese “Los Países Bajos” cuando se usen Datos de HERE europeos] para cualquier o todos los litigios, quejas y acciones jurídicas que surjan o se relacionen con los Datos que se le suministran mediante el presente.

Usuarios finales gubernamentales. Si los Datos son adquiridos por o en nombre del gobierno de los Estados Unidos o cualquier entidad que busque o aplique derechos similares a aquellos reclamados de manera personalizada por el gobierno de los Estados Unidos, estos Datos son un "artículo comercial" tal como se define ese término en el Título 48 del Código de Reglamentaciones Federales ("FAR", por sus siglas en inglés) 2.101, tiene licencia según estos Términos de usuario final y cada copia de los Datos entregados o de otro modo proporcionados deben marcarse e incorporarse según corresponda con el siguiente "Aviso de uso" y deben ser tratados de acuerdo con dicho Aviso:

AVISO DE USO
NOMBRE DEL CONTRATISTA (FABRICANTE/PROVEEDOR): HERE
DIRECCIÓN DEL CONTRATISTA (FABRICANTE/PROVEEDOR): c/o Nokia, 425 West Randolph Street, Chicago, Illinois 60606
Estos Datos son un artículo comercial según se define en la FAR sección 2.101 y están sujetos a estos Términos de usuario final, según los cuales se suministraron estos Datos.
© 1987 – 2014 HERE – Todos los derechos reservados.

Si el funcionario de contratación, agencia de gobierno federal o cualquier otro funcionario federal se niega a usar la leyenda suministrada en el presente documento, el funcionario de contratación, agencia de gobierno federal o funcionario federal debe notificar a HERE antes de buscar derechos adicionales o alternativos en los Datos.

I. Territorio de EE. UU. y Canadá

A. Datos para Estados Unidos de América Los Términos de usuario final para cualquier aplicación que contenga datos para Estados Unidos de América deberán incluir los siguientes avisos:

"HERE posee una licencia no exclusiva del United States Postal Service® para publicar y vender información con códigos ZIP+4®."

"©United States Postal Service® 20XX. El United States Postal Service® no establece, controla ni aprueba los precios. Las siguientes marcas comerciales y registros son propiedad del USPS: United States Postal Service, USPS y ZIP+4."

B. Datos para Canadá Las siguientes cláusulas se aplican para los Datos para el territorio de Canadá, los cuales pueden incluir o reflejar datos de licenciatarios terceros (en lo sucesivo, "Datos de terceros"), incluyendo a Su Majestad la Reina por derecho de Canadá (en lo sucesivo, "Su Majestad"), la oficina de Correos de Canadá (en lo sucesivo, "Correo de Canadá") y el Departamento de Recursos Naturales de Canadá (en lo sucesivo, "NRCan"):

1. Exclusión y limitación: Los clientes aceptan que el uso de Datos de terceros está sujeto a las siguientes cláusulas:

a. Exención de responsabilidad: Los Datos de terceros se otorgan bajo licencia "como están". Los licenciatarios de tales datos, incluyendo a Su Majestad, Correo de Canadá y NRCan, no dan garantías, representación o garantía en lo relacionado

con tales datos, ya sea expresa o implícita, que surja por ley o no, incluyendo, pero sin limitarse a, garantías sobre la efectividad, integridad, precisión o adecuación para un fin particular.

b. Limitación de responsabilidad: los licenciatarios de Datos de terceros, incluyendo a Su Majestad, Correo de Canadá y NRCan, no serán responsables ante: (i) ninguna queja, demanda o acción jurídica, sin importar la naturaleza de la queja, demanda o acción que denuncie cualquier pérdida, lesión o daño, directo o indirecto, producto del uso o la posesión de tales Datos; ni tampoco serán responsables por (ii) ninguna pérdida de ganancias o contratos, o cualquier otra pérdida resultante, del tipo que sea, producto de cualquier defecto en los Datos.

2. Aviso sobre derechos de autor: en lo relacionado con cada copia de la totalidad o parcialidad de los Datos para el territorio de Canadá, el cliente colocará de manera notoria el siguiente aviso de derecho de autor en al menos uno de los siguientes lugares: (i) la etiqueta de los medios de almacenamiento de la copia; (ii) el embalaje de la copia o (iii) cualquier otro material embalado junto con la copia, como por ejemplo, manuales de usuario o acuerdos de usuario final. “Estos Datos incluyen información tomada con el permiso de las autoridades canadienses, incluyendo a: ©Su Majestad la Reina por derecho de Canadá, ©la Impresora de la Reina para Ontario, ©la oficina de Correos de Canadá, GeoBase® ©y el Departamento de Recursos Naturales de Canadá. Todos los derechos reservados.”

3. Términos de usuario final: salvo que las partes acuerden lo contrario, en lo relacionado con la cláusula de cualquier parte de los Datos para usuarios finales del territorio de Canadá que podrían ser autorizados mediante el presente Acuerdo, el cliente suministrará a tales usuarios finales, de manera considerablemente notaria, los términos (establecidos junto con los demás términos de usuario final que deban ser suministrados conforme a lo establecido en este Acuerdo, o caso contrario, suministrados por el Cliente), los cuales deberán incluir las siguientes cláusulas a nombre de los licenciatarios de Datos de terceros, incluyendo a Su Majestad, al Correo de Canadá y al NRCan.

Los Datos pueden incluir o reflejar datos de licenciatarios, incluyendo a Su Majestad la Reina por derecho de Canadá (en lo sucesivo, “Su Majestad”), la oficina de Correos de Canadá (en lo sucesivo, “Correo de Canadá”) y el Departamento de Recursos Naturales de Canadá (en lo sucesivo, “NRCan”). Dichos Datos se otorgan bajo licencia “como están”. Los licenciatarios, incluyendo a Su Majestad, Correo de Canadá y NRCan, no dan garantías, representación o garantía en lo relacionado con tales datos, ya sea expresa o implícita, que surja por ley o no, incluyendo, pero sin limitarse a, garantías sobre la efectividad, integridad, precisión o adecuación para un fin particular. Los licenciatarios, incluyendo a Su Majestad, Correo de Canadá y NRCan, no serán responsables ante cualquier queja, demanda o acción jurídica, sin importar la naturaleza de la queja, demanda o acción que denuncie cualquier pérdida, lesión

o daño, directo o indirecto, producto del uso o la posesión de los datos o Datos. Los licenciatarios, incluyendo a Su Majestad, Correo de Canadá y NRCan, no serán responsables ante ninguna pérdida de ganancias o contratos, o cualquier otra pérdida resultante, del tipo que sea, producto de cualquier defecto en los datos o Datos.
Los usuarios finales indemnizarán y eximirán a los licenciatarios, incluyendo a Su Majestad, Correo de Canadá y NRCan, así como a sus funcionarios, empleados y agentes, de toda responsabilidad de y contra cualquier queja, demanda o acción jurídica, sin importar la naturaleza de la queja, demanda o acción, que denuncie pérdidas, costos, gastos, daños o lesiones (incluyendo las lesiones que causen la muerte) producto del uso o la posesión de datos o Datos.

4. Cláusulas adicionales: los términos establecidos en esta Sección se agregan a todos los derechos y obligaciones que las partes contraen mediante este Acuerdo. En caso de que alguna de las cláusulas de esta Sección sea incompatible o incoherente respecto de cualquier otra cláusula de este Acuerdo, las cláusulas de esta Sección prevalecerán sobre las antes mencionadas.

II. México. Las cláusulas se aplican para los Datos para México, los cuales incluyen ciertos datos provenientes del Instituto Nacional de Estadística y Geografía (en lo sucesivo, “INEGI”):

A. Cualquiera y toda copia de los Datos o el embalaje que contenga Datos para México deberá incluir el siguiente aviso: “Fuente: INEGI (Instituto Nacional de Estadística y Geografía).”

III. Territorio de América Latina

A. Avisos de terceros. Cualquiera y toda copia de los Datos o el embalaje referente a la misma deberá incluir los Avisos de terceros que figuran más abajo y deberá usarse según lo descripto a continuación en lo relacionado con el territorio (o parte del mismo), lo cual está incluido en tal copia:

Territorio	Aviso
Argentina	IGN "INSTITUTO GEOGRÁFICO NACIONAL ARGENTINO"
Ecuador	“INSTITUTO GEOGRÁFICO MILITAR DEL ECUADOR AUTORIZACIÓN N.º IGM-2011-01- PCO-01 DEL 25 DE ENERO DE 2011” “fuente: © IGN 2009 - BD TOPO ®”
Guadalupe, Guayana Francesa y Martinica, México	"Fuente: INEGI (Instituto Nacional de Estadística y Geografía)"

IV. Territorio de Oriente Medio

A. Avisos de terceros. Cualquiera y toda copia de los Datos o el embalaje referente a la misma deberá incluir los Avisos de terceros que figuran más abajo y deberá usarse según lo descripto a continuación en lo relacionado con el territorio (o parte del mismo), lo cual está incluido en tal copia:

País	Aviso
Jordania	"© Real Centro Geográfico de Jordania". El antes mencionado requisito de aviso para los Datos para Jordania constituye un término fundamental de este Acuerdo. Si el cliente o cualquiera de sus sublicenciatarios autorizados, sea quien fuera, no cumple tal requisito, HERE tendrá el derecho de dar por finalizada la licencia del cliente en lo referente a los Datos para Jordania.

B. Datos para Jordania. El cliente o cualquiera de sus sublicenciatarios autorizados, sea quien fuera, no podrán licenciar, o de otra manera, distribuir la base de datos de HERE en el país de Jordania (en lo sucesivo, "Datos para Jordania") para su uso en Aplicaciones de negocios a (i) entidades no jordanas que pretendan usar los Datos para Jordania únicamente en Jordania o (ii) clientes con domicilio en Jordania. Además, el cliente, sus sublicenciatarios autorizados, sea quien fuere, y los usuarios finales no podrán usar los Datos para Jordania en Aplicaciones de negocios cuando mencionada parte sea (i) una entidad no jornada que usa los Datos para Jordania únicamente en Jordania o (ii) un cliente con domicilio en Jordania. En virtud de lo precedente, el término "Aplicaciones de negocios" se entenderá como aplicaciones de geomarketing, aplicaciones SIG, aplicaciones móviles de gestión de activos de negocios, aplicaciones para centros de atención al cliente, aplicaciones telemáticas, aplicaciones de Internet para organizaciones públicas o aplicaciones para proveer servicios de geocodificación.

V. Territorio europeo

A. Uso de códigos de tránsito específicos para Europa

1. Restricciones generales aplicables a los códigos de tránsito. El cliente reconoce y acepta que en determinados países del territorio europeo, el cliente necesitará obtener derechos directamente de proveedores terceros de códigos para la tecnología RDS-TMC a fin de recibir y usar los códigos de tránsito en los Datos y para suministrar transacciones de usuario final de cualquier manera derivadas de o basadas en tales códigos de tránsito. Para tales países, HERE suministrará los Datos que incorporen los códigos de tránsito a los clientes solo después de haber recibido la certificación que dé fe de haber obtenido tales derechos por parte del cliente.

2. Exhibición de las leyendas de los derechos de terceros para Bélgica. El cliente deberá, para cada transacción que use códigos de tránsito para Bélgica, suministrar el siguiente aviso de usuario final: "Los códigos de tránsito para Bélgica están suministrados por el Ministerie van de Vlaamse Gemeenschap y por el Ministèrie de l'Equipement et des Transports."

B. Mapas impresos. En lo relacionado con cualquier licencia otorgada al cliente en lo referido a la fabricación, venta y distribución de mapas impresos (es decir, un mapa impreso sobre una hoja de papel o sobre un medio similar al papel): (a) tal licencia en lo relacionado con los Datos para el territorio de Gran Bretaña está sujeto a la aceptación y cumplimiento por parte del cliente de un acuerdo independiente por escrito con la agencia Ordnance Survey (en lo sucesivo, “OS”) para generar y vender mapas impresos, al pago por parte del cliente a OS de cualquier y toda regalía aplicable en concepto de mapas impresos, y al cumplimiento por parte del cliente de los avisos de derechos de autor de OS; (b) tal licencia de venta, o de otra manera, distribución onerosa en lo relacionado con los Datos para el territorio de la República Checa está sujeta a la obtención previa por parte del cliente del consentimiento por escrito de Kartografie a.s.; (c) tal licencia para vender y distribuir en lo relacionado con los Datos para el territorio de Suiza está sujeta a la obtención por parte del cliente del permiso de Bundesamt für Landestopografie de Suiza; (d) el cliente no podrá usar los Datos para el territorio de Francia para crear mapas impresos con una escala entre 1:5.000 y 1:250.000; y (e) el cliente no podrá usar ningún Dato para crear, vender o distribuir mapas impresos que sean iguales, o sustancialmente similares, en lo relacionado con el contenido de datos y el uso específico de colores, símbolos y escala a los mapas impresos publicados por las agencias nacionales europeas de confección de mapas, incluyendo pero sin limitarse a, Landervermessungämter de Alemania, Topografische Diens de los Países Bajos, Nationaal Geografisch Instituut de Bélgica, Bundesamt für Landestopografie de Suiza, Bundesamt für Eich-und Vermessungswesen de Austria y el Centro Nacional de Estudios Topográficos de Suiza.

C. Cumplimiento de los requisitos de OS Sin que medie limitación alguna con la Sección IV(B) arriba establecida, en lo relacionado con los Datos para el territorio de Gran Bretaña, el cliente acuerda y acepta que OS puede ejecutar una acción directa contra el cliente para hacer cumplir el aviso de derecho de autor de OS (consulte la Sección IV(D) más abajo) y los requisitos para los mapas impresos (consulte la Sección IV(B) arriba establecida) presentes en este Acuerdo.

D. Avisos de terceros. Cualquiera y toda copia de los Datos o el embalaje referente a la misma deberá incluir los Avisos de terceros que figuran más abajo y deberá usarse según lo descripto a continuación en lo relacionado con el territorio (o parte del mismo), lo cual está incluido en tal copia:

Países	Aviso
Austria	"© Bundesamt für Eich- und Vermessungswesen"
Croacia Chipre, Estonia, Letonia, Lituania, Moldavia, Polonia, Eslovenia o Ucrania	"© EuroGeographics"
Francia	“fuente: © IGN 2009 – BD TOPO ®”

Alemania	"Die Grundlagendaten wurden mit Genehmigung der zuständigen Behörden entnommen"
Gran Bretaña	“Contiene datos de Ordnance Survey © derechos de autor de la Corona y derechos de base de datos 2010; Contiene datos del Correo Real © derechos de autor del Correo Real y derechos de base de datos 2010”
Grecia	“Derechos de autor de Geomatics Ltd.”
Hungría	“Derechos de autor © 2003; Top-Map Ltd.”
Italia	"La Banca Dati Italiana è stata prodotta usando quale riferimento anche cartografia numerica ed al tratto prodotta e fornita dalla Regione Toscana".
Noruega	“Derechos de autor © 2000; Autoridad de Mapas de Noruega”
Portugal	“Fuente: IgeoE – Portugal”
España	"Información geográfica propiedad del CNIG"
Suecia	“Basado en los datos electrónicos del © Centro Nacional de Estudios Topográficos de Suiza.”
Suiza	"Topografische Grundlage: © Bundesamt für Landestopographie".

E. Distribución respectiva por país. El cliente reconoce que HERE no ha recibido autorizaciones para distribuir datos de mapas para los siguientes países: Albania, Bielorrusia, Kirguistán, Moldavia y la República de Uzbekistán. HERE puede actualizar esta lista ocasionalmente. Los derechos de licencia otorgados al cliente mediante este término de licencia en lo relacionado con los Datos para los mencionados países dependen del cumplimiento por parte del cliente de todas las leyes y reglamentos aplicables, incluyendo, entre otros, cualquier licencia solicitada o las autorizaciones para distribuir la Aplicación que incorpore tales Datos para los países antes mencionados.

VI. Territorio de Australia

A. Avisos de terceros. Cualquiera y toda copia de los Datos o el embalaje referente a la misma deberá incluir los Avisos de terceros que figuran más abajo y deberá usarse según lo descripto a continuación en lo relacionado con el territorio (o parte del mismo), lo cual está incluido en tal copia:

Derechos de autor. Basado en los datos suministrados bajo licencia por PSMA Australia Limited (www.psma.com.au).

El producto usa datos, los cuales son marca registrada de Telstra Corporation Limited ©20XX, GM Holden Limited, Intelematics Australia Pty Ltd y Continental Pty Ltd.

B. Avisos de terceros para Australia. Además de lo precedente, los términos de usuario final para cualquier Aplicación que contenga códigos de tránsito que usen tecnología RDS-TMC para Australia deberán también incluir el siguiente aviso: “Este producto usa códigos de ubicación de tránsito propiedad de Telstra Corporation Limited y de sus licenciatarios © 20XX.”

Revelación de telemática del operador de la red del vehículo AT&T

EN ESTA SECCIÓN, USUARIO FINAL SIGNIFICA USTED Y SUS HEREDEROS, ALBACEAS, REPRESENTANTES PERSONALES LEGALES Y CESIONARIOS AUTORIZADOS. EN VIRTUD DE LOS PROPÓSITOS DE ESTA SECCIÓN, "OPERADOR DE SERVICIO INALÁMBRICO SUBYACENTE" INCLUYE A SUS AFILIADOS Y CONTRATISTAS, ADEMÁS DE SUS RESPECTIVOS FUNCIONARIOS, DIRECTORES, EMPLEADOS, SUCESORES Y CESIONARIOS. EL USUARIO FINAL NO GUARDA NINGUNA RELACIÓN CONTRACTUAL CON EL OPERADOR DE SERVICIOS INALÁMBRICOS SUBYACENTE NI SE CONSIDERA UN BENEFICIARIO EXTERNO DE NINGÚN ACUERDO ENTRE FORD Y EL OPERADOR SUBYACENTE. EL USUARIO FINAL COMPRENDE Y ACEPTA QUE EL OPERADOR SUBYACENTE NO TIENE NINGUNA RESPONSABILIDAD LEGAL, EQUITATIVA NI DE OTRO TIPO HACIA EL USUARIO FINAL. EN CUALQUIER CIRCUNSTANCIA, INDEPENDIENTEMENTE DEL MODO DE ACCIÓN, YA SEA POR INFRACCIONES DEL CONTRATO, GARANTÍAS, NEGLIGENCIAS, RESPONSABILIDADES ESTRICTAS POR AGRAVIOS O DE OTROS TIPOS, LA ACCIÓN COMPENSATORIA EXCLUSIVA DEL USUARIO FINAL PARA LOS RECLAMOS ORIGINADOS DE CUALQUIER MODO EN VIRTUD DE ESTE CONTRATO, POR CUALQUIER CAUSA, INCLUIDOS, ENTRE OTROS, CUALQUIER FALLA O INTERRUPCIÓN DEL SERVICIO PROPORCIONADO A CONTINUACIÓN, ESTARÁ LIMITADA AL PAGO DE DAÑOS POR UN MONTO QUE NO SUPERE EL MONTO QUE PAGÓ EL USUARIO FINAL POR LOS SERVICIOS DURANTE EL PERÍODO DE DOS MESES ANTERIOR A LA FECHA DE LA RECLAMACIÓN.

(ii) EL USUARIO FINAL ACEPTA INDEMNIZAR Y EXIMIR DE TODA RESPONSABILIDAD AL OPERADOR DEL SERVICIO INALÁMBRICO SUBYACENTE Y SUS FUNCIONARIOS, EMPLEADOS Y AGENTES FRENTE A CUALQUIER RECLAMO, INCLUIDOS, ENTRE OTROS, AQUELLOS RELACIONADOS CON INJURIAS, DIFAMACIÓN O CUALQUIER DAÑO A LA PROPIEDAD, DAÑOS PERSONALES O CAUSA DE MUERTE QUE SE ORIGINEN DE CUALQUIER MODO, DIRECTA O INDIRECTAMENTE, EN VIRTUD DE ESTE CONTRATO O EL USO, LA AUSENCIA DE USO O LA IMPOSIBILIDAD DE USAR EL DISPOSITIVO, SALVO CUANDO DICHAS RECLAMACIONES SEAN EL RESULTADO DE LA NEGLIGENCIA O MAL COMPORTAMIENTO TOTALES DEL OPERADOR SUBYACENTE. ESTA INDEMNIZACIÓN PERMANECERÁ VIGENTE HASTA LA TERMINACIÓN DEL CONTRATO.

(iii) EL USUARIO FINAL NO TIENE NINGÚN DERECHO DE PROPIEDAD SOBRE NINGÚN NÚMERO ASIGNADO AL DISPOSITIVO.

(iv) EL USUARIO FINAL COMPRENDE QUE NI FORD NI EL OPERADOR SUBYACENTE PUEDEN GARANTIZAR LA SEGURIDAD DE LAS TRANSMISIONES INALÁMBRICAS Y NO SERÁN RESPONSABLES DE NINGUNA FALTA DE SEGURIDAD RELACIONADA CON EL USO DE LOS SERVICIOS.

EL SERVICIO ES PARA EL USO DE [USUARIO FINAL] ÚNICAMENTE Y ESTE NO PODRÁ VENDER EL SERVICIO A UN TERCERO. EL USUARIO FINAL COMPRENDE QUE EL OPERADOR SUBYACENTE NO GARANTIZA QUE NO SE PUEDAN PRODUCIR INTERRUPCIONES EN EL SERVICIO O LA COBERTURA. EL OPERADOR SUBYACENTE NO GARANTIZA QUE LOS USUARIO FINALES PUEDAN SER LOCALIZADOS AL USAR ESTE SERVICIO. EL OPERADOR SUBYACENTE NO OTORGA GARANTÍAS, EXPRESAS NI IMPLÍCITAS, ACERCA DE LA COMERCIABILIDAD O LA APTITUD PARA UN FIN, ADECUACIÓN O DESEMPEÑO PARTICULARES EN RELACIÓN CON NINGÚN BIEN O SERVICIO Y, BAJO NINGUNA CIRCUNSTANCIA, AT&T SERÁ RESPONSABLE, YA SEA O NO DEBIDO A SU PROPIA NEGLIGENCIA, DE NINGÚN (A) ACTO U OMISIÓN DE UN TERCERO; (B) EQUIVOCACIONES, OMISIONES, INTERRUPCIONES, ERRORES, FALLAS DE TRANSMISIÓN, DEMORAS O DEFECTOS EN EL SERVICIO OFRECIDO POR EL OPERADOR SUBYACENTE O A TRAVÉS DE ESTE; (C) DAÑOS O LESIONES RESULTANTES DE SUSPENSIONES O TERMINACIONES EN MANOS DEL OPERADOR SUBYACENTE; O (D) DAÑOS O LESIONES RESULTANTES DE FALLAS O DEMORAS EN LA CONEXIÓN DE UNA LLAMADA A CUALQUIER ENTIDAD, COMO 911 O CUALQUIER OTRO SERVICIO DE EMERGENCIA. EN LA MEDIDA EN QUE LO PERMITA LA LEY, EL USUARIO FINAL INDEMNIZA Y EXIME AL OPERADOR SUBYACENTE DE TODA RESPONSABILIDAD EN RELACIÓN CON CUALQUIER RECLAMACIÓN DE CUALQUIER PERSONA O ENTIDAD POR DAÑOS DE CUALQUIER NATURALEZA QUE SE ORIGINEN O SE RELACIONEN DE CUALQUIER MODO, YA SEA DIRECTA O INDIRECTAMENTE, CON LOS SERVICIOS PROPORCIONADOS POR EL OPERADOR SUBYACENTE O EL USO QUE LE DÉ CUALQUIER PERSONA A SUS SERVICIOS, INCLUIDAS LAS RECLAMACIONES QUE SURJAN TOTAL O PARCIALMENTE DE LA NEGLIGENCIA PRESUNTA DEL OPERADOR SUBYACENTE.

VII. Territorio de China

Solo para uso personal

Usted acepta usar estos Datos junto con [ingrese el nombre de la aplicación del cliente] exclusivamente con fines personales y no comerciales en virtud de la licencia otorgada, ni tampoco como sistema de tiempo compartido, servicio de procesamiento de datos u otros fines similares. Por consiguiente, y siempre sujeto a las restricciones que aparecen en los párrafos siguientes, usted puede copiar estos Datos únicamente con el fin personal de (i) verlos, y (ii) guardarlos, siempre que no elimine ningún aviso de derecho de autor ahí incorporado y siempre que no modifique los Datos de ningún modo. Usted acepta no reproducir, copiar, modificar, descompilar, desensamblar ni aplicar ingeniaría inversa, o realizar tales acciones de cualquier otra manera, a ninguna parte de los Datos, como así también a no transferir o distribuir los mismos de ninguna forma y por ningún motivo, excepto en lo medida permitida por la legislación obligatoria en vigencia.

Restricciones

A menos que usted haya obtenido una autorización específica de NAV2 para realizar tales acciones, y sin que medie limitación alguna para lo expresado en el párrafo anterior, usted no puede (a) usar estos Datos con ningún producto, sistema o aplicación instalada, o de cualquier otra forma vinculada a o en comunicación con vehículos, aplicaciones capaces de proveer información para la navegación vehicular, posicionamiento, despecho, sistemas de guiado en tiempo real, gestión de flotas o cualquier otra aplicación similar; o (b) con o en comunicación con cualquier dispositivo de posicionamiento o con cualquier dispositivo móvil o informático conectado de manera inalámbrica o electrónica, incluyendo, entre otros, teléfonos celulares, portátiles, equipos de mano, localizadores, y PDA. Usted acepta dejar de usar estos Datos si no cumple con estos términos y condiciones.

Garantía limitada

NAV2 garantiza que (a) por un período de noventa (90) días a partir de la fecha de recepción, los Datos funcionarán correctamente de acuerdo con la documentación por escrito que los acompaña, y que (b) cualquier servicio de ayuda suministrado por NAV2 estará en sustancial conformidad con la documentación por escrito que NAV2 le suministró y que los ingenieros del servicio de ayuda de NAV2 harán todos los esfuerzos comercialmente razonables para solucionar cualquier problema que pudiera tener.

Derecho de compensación para el cliente

La responsabilidad total de NAV2 y de sus proveedores respecto de su única compensación será, según el criterio exclusivo de NAV2, (a) el reembolso del precio pagado, si así corresponde, o (b) la reparación o remplazo de los Datos que contravengan la Garantía limitada de NAV2, siempre que estos sean devueltos a NAV2 con una copia de la factura. Esta Garantía limitada será nula si la falla de los Datos se produce como resultado de un accidente o del uso inadecuado o indebido de los mismos. Los Datos que hayan sido remplazados tendrán una garantía por el tiempo restante correspondiente al período de garantía original o por treinta (30) días, cualquiera que sea el período más prolongado. Ni dichas compensaciones ni ningún servicio de ayuda para el producto ofrecido por NAV2 estarán disponibles sin la prueba de compra correspondiente emitida por una fuente internacional autorizada.

Ninguna otra garantía:

SALVO LA GARANTÍA LIMITADA ARRIBA MENCIONA Y EN LA MEDIDA QUE ASÍ LO PERMITA LA LEGISLACIÓN VIGENTE, NAV2 Y SUS LICENCIATARIOS (INCLUYENDO SUS LICENCIATARIOS O PROVEEDORES) RECHAZAN CUALQUIER GARANTÍA, EXPRESA O IMPLÍCITA, DE CALIDAD, DESEMPEÑO, COMERCIABILIDAD, ADECUACIÓN PARA UN FIN PARTICULAR, PROPIEDAD O INCUMPLIMIENTO. Ciertas exclusiones de garantía pueden no estar permitidas según la legislación vigente, por lo tanto, en este sentido, la exclusión anterior pude no tener efecto en su caso particular.

Limitación de responsabilidad:

EN LA MEDIDA QUE ASÍ LO PERMITA LA LEGISLACIÓN VIGENTE, NAV2 Y SUS LICENCIATARIOS (INCLUYENDO SUS LICENCIATARIOS O PROVEEDORES) NO SERÁN RESPONSABLES ANTE USTED RESPECTO A: NINGUNA QUEJA, DEMANDA O ACCIÓN, SIN IMPORTAR LA NATURALEZA DE LA QUEJA, DEMANDA O ACCIÓN QUE DENUNCIE CUALQUIER PÉRDIDA, LESIÓN O DAÑO, DIRECTO O INDIRECTO, PRODUCTO DEL USO O

POSESIÓN DE LA INFORMACIÓN; O DE NINGUNA PÉRDIDA DE GANANCIAS, INGRESOS, CONTRATOS O AHORROS, O CUALQUIER OTRO DAÑO DIRECTO, INDIRECTO, INCIDENTAL ESPECIAL O RESULTANTE QUE SURJA DEL USO O DE LA INCAPACIDAD DE USO DE ESTA INFORMACIÓN, CUALQUIER DEFECTO EN LA INFORMACIÓN O LA VIOLACIÓN DE ESTOS TÉRMINOS Y CONDICIONES, YA SEA QUE DICHA VIOLACIÓN ESTÉ EXPRESADA BAJO CONTRATO O EXTRACONTRACTUALMENTE O ESTÉ BASADA EN UNA GARANTÍA, INCLUSO CUANDO NAV2 O SUS LICENCIATARIOS HAYAN SIDO ADVERTIDOS DE LA POSIBILIDAD DE TALES DAÑOS. BAJO NINGUNA CIRCUNSTANCIA LA RESPONSABILIDAD DE NAV2 O LA DE SUS PROVEEDORES SUPERARÁ EL PRECIO PAGADO EN VIRTUD DEL PRESENTE DOCUMENTO. Ciertas exclusiones de responsabilidad pueden no estar permitidas según la legislación vigente, por lo tanto, en este sentido, la exclusión anterior pude no tener efecto en su caso particular.

Control de exportación

Usted acepta no exportar a ningún lugar ninguna parte de los Datos proporcionados o ningún producto del mismo, salvo en cumplimiento con, y con todas las licencias y aprobaciones requeridas por las leyes, reglas y reglamentos de exportación aplicables.

Protección de la propiedad intelectual

Los Datos son propiedad de NAV2 y de sus proveedores y se encuentran protegidos por derechos de autor y por otras leyes y tratados de propiedad intelectual aplicables. Los Datos se suministran exclusivamente bajo una licencia de uso, no para la venta.

Integridad del Acuerdo

Estos términos y condiciones constituyen el acuerdo total entre NAV2 (y sus licenciatarios, incluyendo a sus licenciatarios y proveedores) y usted en lo relativo al objeto del acuerdo, y sustituye cualquier o todo acuerdo escrito u oral previamente existente entre nosotros en lo relativo al objeto del mismo.

Legislación aplicable

Los términos y condiciones antes mencionados serán regidos por las leyes de la República Popular de China, sin que proceda la aplicación de lo dispuesto en ellos (i) en materia de conflicto de derecho, o (ii) la Convención de las Naciones Unidas sobre los Contratos Compraventa Internacional de Mercaderías, la cual queda explícitamente excluida. Cualquier disputa que surja de o esté relacionada con los Datos suministrados mediante el presente documento será enviada a la Comisión Internacional de Arbitraje Económico y Comercial de Shanghái para su arbitraje.

Derechos de autor de Gracenote®

Datos relacionados con CD y música de Gracenote, Inc., derechos de autor©

2000-2007 Gracenote. Software de Gracenote, derechos de autor © 2000-2007 Gracenote. Este producto y servicio pueden incluir una o más de las siguientes Patentes de EE. UU.: 5,987,525; 6,061,680; 6,154,773; 6,161,132; 6,230,192; 6,230,207; 6.240,459; 6,330,593 y otras patentes emitidas o pendientes de publicación. Algunos servicios suministrados bajo licencia de Open Globe, Inc. para la Patente de EE. UU.: 6.304.523.

Gracenote y CDDB son marcas registradas de Gracenote. El logo y el logotipo de Gracenote, y el logotipo "Powered by Gracenote™" son macas registradas de Gracenote.

Acuerdo de licencia de usuario final para Gracenote® (EULA)

Este dispositivo incluye software de Gracenote, Inc. Empresa con dirección en: 2000 Powell Street Emeryville, California 94608 ("Gracenote").

El software de Gracenote (en lo sucesivo, el "Software de Gracenote") permite que este dispositivo realice identificación de disco y archivos de música y obtenga información relacionada con música, incluyendo información de nombre, artista, canción y álbum (en lo sucesivo, "Datos de Gracenote"), de los servidores en línea (en lo sucesivo, "Servidores de Gracenote") y que el dispositivo ejecute otras funciones. Puede usar los Datos de Gracenote solo por medio de las funciones de usuario final previstas para este dispositivo. Este dispositivo puede incluir contenido perteneciente a los proveedores de Gracenote. Si así es el caso, todas las restricciones establecidas en el presente en lo relativo a los Datos de Gracenote también se deberán aplicar a dicho contenido y los proveedores de dicho contenido estarán autorizados a recibir todos los beneficios y protecciones aquí establecidos, disponibles para Gracenote. Usted acepta que usará el contenido de Gracenote (en lo sucesivo, "Contenido de Gracenote"), Datos de Gracenote, Software de Gracenote y Servidores de Gracenote solamente para uso personal y no comercial. Usted acepta que no asignará, copiará, transferirá ni trasmitirá el Contenido de Gracenote, Software de Gracenote o Datos de Gracenote (excepto en una etiqueta asociada con un archivo de música) a ningún tercero. USTED ACEPTA QUE NO USARÁ NI EXPLOTARÁ EL CONTENIDO DE GRACENOTE, DATOS DE GRACENOTE, SOFTWARE DE GRACENOTE O SERVIDORES DE GRACENOTE, DE NINGUNA OTRA MANERA A LA EXPRESAMENTE PERMITIDA POR EL PRESENTE DOCUMENTO.

Usted acepta que sus licencias no exclusivas para usar el Contenido de Gracenote, Datos de Gracenote, Software de Gracenote y Servidores de Gracenote finalizará si viola estas restricciones. Si su licencia finaliza, usted acepta finalizar cualquier y todo uso del Contenido de Gracenote, Datos de Gracenote, Software de Gracenote y Servidores de Gracenote.

Gracenote, a su vez, se reserva todos los derechos de los Datos de Gracenote, Software de Gracenote y Servidores de Gracenote y Contenido de Gracenote, incluyendo todos los derechos de propiedad. Bajo ninguna circunstancia Gracenote será responsable de efectuarle ningún pago por ninguna información que usted entregue, incluyendo el material con derechos de autor o la información de archivos de música. Usted acepta que Gracenote pueda imponer sus respectivos derechos, en forma colectiva o individual, en este acuerdo ante usted, en nombre directo de la compañía.

Gracenote usa un identificador único para rastrear consultas para fines estadísticos. El objetivo de un identificador numérico asignado al azar es permitir que Gracenote cuente las consultas sin saber nada sobre su persona. Para obtener más información relacionada con la Política de Privacidad de Gracenote, consulte la siguiente página web: www.gracenote.com.

SE LE OTORGA LICENCIA DEL SOFTWARE DE GRACENOTE, DE CADA ELEMENTO DE DATOS DE GRACENOTE Y DEL CONTENIDO DE GRACENOTE "COMO ESTÁ". GRACENOTE NO DA NINGUNA REPRESENTACIÓN O GARANTÍA, EXPRESA O IMPLÍCITA, CON RESPECTO

A LA PRECISIÓN DE CUALQUIERA DE LOS DATOS DE GRACENOTE DE LOS SERVIDORES DE GRACENOTE O DEL CONTENIDO DE GRACENOTE. GRACENOTE, EN FORMA COLECTIVA E INDIVIDUAL, SE RESERVA EL DERECHO DE ELIMINAR DATOS O CONTENIDO DE LOS SERVIDORES CORRESPONDIENTES A LAS COMPAÑÍAS O, EN EL CASO DE GRACENOTE, DE CAMBIAR LAS CATEGORÍAS DE DATOS POR CUALQUIER MOTIVO QUE GRACENOTE CONSIDERE SUFICIENTE. NO SE OTORGA NINGUNA GARANTÍA DE QUE EL CONTENIDO DE GRACENOTE, EL SOFTWARE DE GRACENOTE O LOS SERVIDORES DE GRACENOTE NO CONTENGAN ERRORES O QUE EL FUNCIONAMIENTO DEL SOFTWARE DE GRACENOTE O DE LOS SERVIDORES DE GRACENOTE SERÁ ININTERRUMPIDO. GRACENOTE NO ESTÁ OBLIGADO A SUMINISTRARLE NINGÚN TIPO DE DATO MEJORADO O ADICIONAL QUE GRACENOTE PUDIERA ELEGIR SUMINISTRAR EN EL FUTURO Y TIENE LA LIBERTAD PARA DESCONTINUAR LOS SERVICIOS EN LÍNEA EN CUALQUIER MOMENTO. GRACENOTE RECHAZA TODA GARANTÍA, EXPRESA O IMPLÍCITA, INCLUYENDO, PERO SIN LIMITARSE A, GARANTÍAS IMPLÍCITAS DE COMERCIABILIDAD O ADECUACIÓN PARA UN FIN PARTICULAR, TÍTULO E INCUMPLIMIENTO. GRACENOTE TAMPOCO GARANTIZA LOS RESULTADOS QUE SE OBTENDRÁN DEL USO DEL SOFTWARE DE GRACENOTE O DE CUALQUIER SERVIDOR DE GRACENOTE. GRACENOTE NO SERÁ RESPONSABLE DE NINGÚN DAÑO RESULTANTE O INCIDENTAL O DE CUALQUIER PÉRDIDA DE UTILIDAD O GANANCIA POR CUALQUIER OTRO MOTIVO. © Gracenote 2007.

Territorio de Taiwán

De acuerdo con las "Especificaciones Técnicas para Equipos de Radiofrecuencia de Baja Potencia" formuladas por el Comité Nacional de Comunicaciones y Comunicaciones del Yuan Ejecutivo: 3.8.2. Para los equipos de radiofrecuencia de baja potencia que hayan obtenido el certificado de verificación, la empresa, firma o usuario no deberá cambiar la frecuencia, aumentar la potencia o cambiar las características y funciones del diseño original sin autorización.

El uso de equipos de radiofrecuencia de baja potencia no debe afectar la seguridad del vuelo ni interferir con las comunicaciones legales: cuando el sistema detecte interferencias, deje de usarlo inmediatamente hasta que no haya interferencias.

La comunicación legal antes mencionada se refiere a la comunicación inalámbrica operada de conformidad con lo dispuesto en la Ley de Ordenación de las Telecomunicaciones. Los equipos de radiofrecuencia de baja potencia deben soportar la interferencia de la comunicación legal o los equipos eléctricos de radiación de ondas de radio industriales, científicas y médicas.

COMPATIBILIDAD ELECTROMAGNÉTICA

PELIGRO: No coloque objetos ni monte equipos sobre la cubierta del airbag o cerca de esta, del lado de los respaldos de los asientos delanteros o traseros, o en áreas que puedan tocar el airbag cuando se despliegue. Ignorar estas instrucciones puede aumentar el riesgo de lesión personal en caso de colisión.

PELIGRO: No sujete cables de antena al cableado del vehículo, los tubos de combustible y los tubos de frenos.

PELIGRO: Mantener alejados los cables de antena y de alimentación de electricidad a al menos 10 cm de los módulos electrónicos y airbags.

Nota: *Evaluamos y certificamos su vehículo para que cumpla con la legislación de compatibilidad electromagnética. Es su responsabilidad asegurarse de que cualquier equipo que un Concesionario haya instalado en su vehículo cumpla con la legislación local aplicable y con otros requisitos. El montaje de dispositivos electrónicos de repuesto puede disminuir el rendimiento de las funciones del vehículo, que usan señales de radiofrecuencia como por ejemplo un receptor de radio, el sistema de control de presión de los neumáticos, el botón de contacto,* ***Bluetooth®*** *la conectividad o la navegación satelital.*

Nota: *Cualquier equipo de transmisores de radiofrecuencia que haya en su vehículo (como teléfonos celulares y transmisores de radio de aficionados) se debe ajustar a los parámetros que se indican en las siguientes imágenes y tabla. No proporcionamos ninguna otra disposición o condición especiales para las instalaciones o el uso.*

Automóvil/SUV

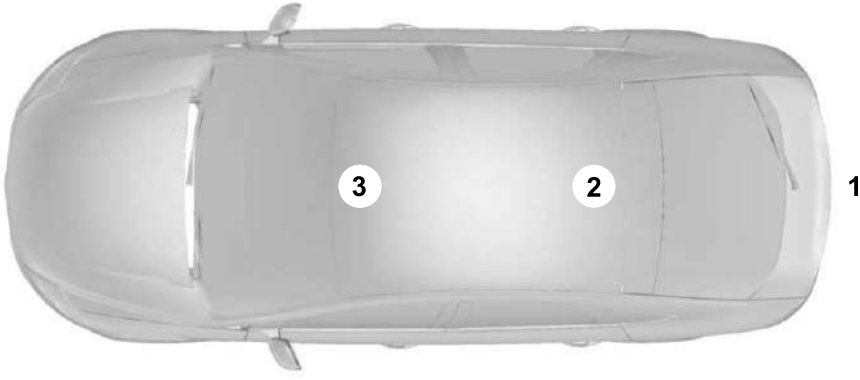

Van

Camioneta

Banda de frecuencia MHz	Potencia de salida máxima en vatios (Pico RMS)	Posiciones de la antena
1-30	50	1
50-54	50	2. 3
68-87	50	2. 3
142-176	50	2. 3
380-512	50	2. 3
806-870	10	2. 3

4

4WD
Véase: Tracción en las cuatro ruedas.....179

A

A/C
Véase: Climatización - Vehículos con: Control automático de temperatura.....114
Véase: Climatización - Vehículos con: Control manual de temperatura.....119
Abatimiento de los espejos exteriores - Vehículos con: Espejos plegables eléctricos.....94
Abatimiento de los espejos exteriores - Vehículos con: Espejos plegables manuales.....93
ABS
Véase: Frenos.....194
Acceso a la computadora de a bordo.....111
Acceso a la posición de resguardo de la llave pasiva - Vehículos con: Botón de arranque sin llave.....147
Accesorios.....443
Accesorios de retención de carga y capacidades.....287
Aceite del motor.....339
Aceite del motor – Mensajes de información.....341
Agregado de aceite del motor.....340
Capacidad y especificación del aceite del motor.....341
Descripción general de la varilla del aceite del motor.....339
Intelligent Oil Life Monitor.....340
Reestablecimiento del recordatorio de cambio de aceite del motor.....341
Verificación del nivel de aceite del motor.....339
Acerca de esta publicación.....17
Activación de la alarma de emergencia.....49
Activación del freno de mano.....198
Activación del freno de mano eléctrico.....200
Activación del freno de mano eléctrico en caso de emergencia.....200
Activación del modo del sistema de mantenimiento de carril.....260
Activación y desactivación automática de Android.....438
Activación y desactivación de Apple CarPlay.....438
Activación y desactivación de asistencia de arranque en pendientes.....208
Activación y desactivación de espera automática.....209
Activación y desactivación de la alerta del conductor.....285
Activación y desactivación de la asistencia de frenado en marcha atrás.....205
Activación y desactivación de la ayuda de estacionamiento.....224
Activación y desactivación del airbag del acompañante.....47
Activación y desactivación del aire acondicionado.....114
Activación y desactivación del alerta de tráfico cruzado.....274
Activación y desactivación de la recirculación del aire.....114
Activación y desactivación del asistente de precolisión.....278
Activación y desactivación de las luces intermitentes de emergencia.....310
Activación y desactivación de la tracción en las cuatro ruedas.....182
Activación y desactivación de la unidad de audio.....424
Activación y desactivación del climatizador.....114
Activación y desactivación del control de descenso en pendientes.....218
Activación y desactivación del control de estabilidad.....214
Activación y desactivación del control de oscilación del remolque.....301
Activación y desactivación del control de tracción.....211
Activación y desactivación del control de velocidad crucero.....235
Activación y desactivación del control de velocidad crucero adaptativo.....240

Índice alfabético

Activación y desactivación del desempañamiento máximo.....114
Activación y desactivación del diferencial de bloqueo electrónico.....189
Activación y desactivación del enfriamiento máximo.....115
Activación y desactivación del limitador de velocidad.....256
Activación y desactivación del modo aleatorio.....425
Activación y desactivación del modo de repetición.....425
Activación y desactivación del sistema de alerta de ocupantes traseros.....134
Activación y desactivación del sistema de información del punto ciego.....270
Activación y desactivación del sistema de mantenimiento de carril.....259
Activación y desactivación del vidrio trasero térmico.....115
Activación y desactivación de Start-Stop automático.....151
Actualización del sistema
Véase: Actualizaciones de software en el vehículo.....439
Véase: Ajustes de la actualización del software.....439
Actualización de software.
Véase: Actualizaciones de software en el vehículo.....439
Véase: Ajustes de la actualización del software.....439
Actualizaciones de software en el vehículo.....439
Advertencia antivuelco.....444
Advertencia sonora del freno de mano.....198
Advertencia sonora del freno de mano electrónico.....201
Advertencias sonoras de las puertas y los seguros.....58
Advertencias sonoras de la transmisión automática - Vehículos con: Cambio electrónico.....178
Advertencias sonoras de la transmisión automática - Vehículos con: Cambio mecánico.....178
Advertencias sonoras del limitador de velocidad.....257
Advertencias sonoras del sistema de alerta de ocupantes traseros.....134
Airbags.....44
Aire acondicionado
Véase: Climatización - Vehículos con: Control automático de temperatura.....114
Véase: Climatización - Vehículos con: Control manual de temperatura.....119
Ajuste de la configuración de sonido.....425
Ajuste de las luces delanteras
Véase: Alineación de los faros.....351
Ajuste del brillo de la iluminación del cuadro de instrumentos.....88
Ajuste de los cinturones de seguridad durante el embarazo.....41
Ajuste de los espejos exteriores.....93
Ajuste del volante de dirección.....69
Ajuste del volumen.....424
Ajustes de acceso remoto.....61
Ajustes de la actualización del software.....439
Ajustes del arranque remoto.....113
Alerta de distancia.....280
Ajuste de la sensibilidad del alerta de distancia.....281
Qué es el alerta de distancia.....280
Alerta del conductor.....284
Alerta del conductor – Solución de problemas.....285
Alerta del conductor – Solución de problemas.....285
Alerta del conductor – Mensajes de información.....285
Alerta de tráfico cruzado – Solución de problemas.....275
Alerta de tráfico cruzado – Mensajes de información.....275
Alerta tráfico cruzado.....273
Alerta de tráfico cruzado – Solución de problemas.....275
Alineación de los faros.....351
Almacenamiento.....140
Compartimento de almacenamiento debajo del asiento.....141
Consola central.....140

Guantera....140
Portalentes....141
Portavasos....140
Almacenamiento del botiquín de primeros auxilios....317
Almacenamiento del extintor de incendios....317
Almacenamiento del triángulo reflectante de emergencia....317
Ampliación de la duración del arranque remoto....113
Anulación de la asistencia de frenado en marcha atrás....205
Anulación de la velocidad programada....245
Apagado automático ante choques....313
Precauciones del apagado automático ante choques....313
Qué es el apagado automático ante choques....313
Reactivación del vehículo....313
Apagado automático del motor....146
Activación y desactivación automática del motor....146
Anulación del apagado automático del motor....147
Cómo funciona el apagado automático del motor....146
Qué es el apagado automático del motor....146
Apéndices....513
Apertura de la compuerta....63
Apertura de la compuerta desde el exterior del vehículo....63
Apertura sin llave....61
Apertura y cierre de la llave retráctil....48
Apertura y cierre de las ventanillas....89
Apertura y cierre del capó....335
Apertura y cierre globales....89
Activación y desactivación de la apertura global....90
Activación y desactivación del cierre global....90
Qué es la Apertura y cierre globales....89
Uso de la apertura global....90
Uso del cierre global....90
Aplicaciones....437
Arranque con cables de emergencia....310
Arranque con cables de emergencia....311
Precauciones del arranque con pinzas....310
Preparación del vehículo....310
Arranque del motor....143
Arranque de un motor Diesel....143
Rearranque del motor después de pararlo....144
Arranque remoto....112
Arranque y parada del motor....142
Apagado automático del motor....146
Arranque del motor....143
Arranque y parada del motor – Solución de problemas....147
Parada del motor....145
Arranque y parada del motor – Precauciones....142
Arranque y parada del motor – Solución de problemas....147
Arranque y parada del motor – Luces de advertencia....147
Arranque y parada del motor – Mensajes de información....148
Arranque y parada del motor – Preguntas frecuentes....149
Arranque y parada remotos del vehículo....112
Arrastre del remolque – Solución de problemas....300
Arrastre del remolque – Mensajes de información....300
Asientos de ajuste eléctrico....127
Ajuste de la altura del asiento....129
Ajuste de la banqueta del asiento....128
Ajuste del apoyacabeza....127
Ajuste del apoyo lumbar....129
Ajuste del respaldo del asiento....128
Desmontaje del apoyacabeza....128
Instalación del apoyacabeza....128
Movimiento del asiento hacia delante y hacia atrás....128
Piezas del apoyacabeza....127
Asientos de ajuste manual....125
Abatimiento de los asientos....132
Abatimiento del respaldo del asiento....131

Ajuste de la altura del asiento.....127
Ajuste del apoyacabeza.....125
Ajuste del apoyo lumbar.....127
Ajuste del respaldo del asiento.....126
Desmontaje del apoyacabeza.....126
Despliegue de los asientos.....132
Despliegue del respaldo del asiento.....131
Instalación del apoyacabeza.....126
Movimiento del asiento hacia delante y hacia atrás.....126
Piezas del apoyacabeza.....125
Asientos delanteros.....124
Asientos de ajuste eléctrico.....127
Asientos de ajuste manual.....125
Asientos elevadores.....37
Asientos traseros.....130
Asientos de ajuste manual.....130
Asistencia de arranque en pendientes.....208
Asistencia de arranque en pendientes – Solución de problemas.....208
Asistencia de arranque en pendientes – Solución de problemas.....208
Asistencia de arranque en pendientes – Mensajes de información.....208
Asistencia de estacionamiento delantero.....225
Advertencias sonoras de la ayuda de estacionamiento delantero.....226
Limitaciones de la ayuda de estacionamiento delantero.....225
Qué es la ayuda de estacionamiento delantero.....225
Ubicación de los sensores de la ayuda de estacionamiento delantero.....226
Asistencia de estacionamiento trasera.....224
Advertencias sonoras de la ayuda de estacionamiento trasero.....225
Limitaciones de la ayuda de estacionamiento trasero.....224
Qué es la ayuda de estacionamiento trasero.....224
Ubicación de los sensores de la ayuda de estacionamiento trasero.....224
Asistencia de frenado en marcha atrás.....204
Asistencia de frenado en marcha atrás – Solución de problemas.....206
Asistencia de frenado en marcha atrás – Solución de problemas.....206
Asistencia de frenado en marcha atrás – Mensajes de información.....206
Asistencia de frenado en marcha atrás – Preguntas frecuentes.....207
Asistencia de punto ciego.....262
Cómo funciona la asistencia de punto ciego.....262
Indicadores de asistencia de punto ciego.....263
Limitaciones de la asistencia de punto ciego.....262
Qué es la asistencia de punto ciego.....262
Asistencia de punto ciego con cobertura de remolque.....263
Asistencia de punto ciego con indicadores de cobertura de remolque.....264
Asistencia de punto ciego con limitaciones de cobertura de remolque.....264
Cómo funciona la asistencia de punto ciego con cobertura de remolque.....264
Qué es la asistencia de punto ciego con cobertura de remolque.....263
Asistente de dirección evasiva.....281
Activación y desactivación del asistente de dirección evasiva.....282
Limitaciones del asistente de dirección evasiva.....281
Qué es el asistente de dirección evasiva.....281
Asistente de Ford.....430
Asistente de Ford – Preguntas frecuentes.....430
Configuración del asistente de Ford.....430
Uso del asistente de Ford.....430
Asistente de precolisión – Solución de problemas.....282
Asistente de precolisión – Luces de advertencia.....282
Asistente de precolisión – Mensajes de información.....282
Asistente de precolisión – Preguntas frecuentes.....283
Asistente precolisión.....276
Alerta de distancia.....280

Asistente de dirección evasiva.....281
Asistente de precolisión – Solución de problemas.....282
Frenado de emergencia automático.....281
Indicación de distancia.....279
Atenuación manual del espejo interior.....92
Ayuda de estacionamiento.....223
Asistencia de estacionamiento delantero.....225
Asistencia de estacionamiento trasera.....224
Ayuda de estacionamiento – Solución de problemas.....227
Ayuda de estacionamiento – Solución de problemas.....227
Ayuda de estacionamiento – Mensajes de información.....227

B

Bajo el capó - Vista de conjunto - 2.0L Diesel.....337
Bajo el capó - Vista de conjunto - 3.0L Diesel.....338
Bajo nivel de combustible.....155
Adición de combustible de un recipiente de combustible portátil.....156
Llenado de un recipiente de combustible portátil.....155
Batería
Véase: Cambio de la batería de 12 V.....348
Bloqueo automático.....57
Activación y desactivación del bloqueo automático.....57
Qué es el bloqueo automático.....57
Requisitos del bloqueo automático.....57
Bloqueo del diferencial electrónico.....189
Diferencial de bloqueo electrónico – Solución de problemas.....192
Bloqueo del volante de dirección - Vehículos con: Botón de arranque sin llave.....69
Bloqueo del volante de dirección - Vehículos sin: Botón de arranque sin llave.....69
Bloqueo incorrecto.....57
Activación y desactivación del bloqueo incorrecto.....58
Limitaciones del bloqueo incorrecto.....58
Qué es el bloqueo incorrecto.....57
Bluetooth®.....435
Bocina.....70
Bombillos exteriores.....352
Cambio del bombillo de la luz direccional delantera.....357
Cambio del bombillo de la luz del faro antiniebla delantero.....359
Cambio del bombillo de la luz tras.....359
Cambio del bombillo de la luz delantera.....354
Remoción del ensamble de la bombillo trasera.....354
Tabla de especificaciones del bombillo exterior.....352
Bombillos interiores.....360
Tabla de especificaciones del bombillo interior.....360
Botón de arranque sin llave.....143
Brazo de remolque.....293
Precauciones del brazo de remolque.....293
Sujeción del brazo de remolque.....293
Búsqueda visual.....24

C

Caja de cambios automática.....169
Cambio de marchas manual.....171
Interbloqueo de freno-marcha - Vehículos con: Cambio mecánico.....174
Liberación manual de estacionamiento - Vehículos con: Cambio electrónico.....175
Modo Punto muerto temporal - Vehículos con: Cambio electrónico.....172
Posiciones de la transmisión automática.....169
Retorno automático a Estacionamiento (P) - Vehículos con: Cambio electrónico.....174
Caja de cambios manual.....167
Caja de carga.....289
Puntos de anclaje de la caja de carga.....289
Ranuras de la caja de carga.....291
Tapas de acceso de la caja de carga 291

Caja de fusibles debajo del capó.....318
Acceso a la caja de fusibles debajo del capó.....318
Identificación de los fusibles en la caja de fusibles debajo del capó.....319
Ubicación de la caja de fusibles debajo del capó.....318
Caja de fusibles de la batería.....328
Acceso a la caja de fusibles de la batería.....328
Identificación de los fusibles en la caja de fusibles de la batería.....329
Ubicación de la caja de fusibles de la batería.....328
Caja de fusibles del módulo de control de la carrocería.....329
Acceso a la caja de fusibles del módulo de control de la carrocería.....330
Identificación de los fusibles en la caja de fusibles del módulo de control de la carrocería.....330
Ubicación de la caja de fusibles del módulo de control de la carrocería.....329
Calefacción
Véase: Climatización - Vehículos con: Control automático de temperatura.....114
Véase: Climatización - Vehículos con: Control manual de temperatura.....119
Calidad del aire interior.....123
Calidad del combustible.....154
Selección del combustible correcto.....154
Cámara de 360 grados.....231
Configuración de la cámara de 360 grados.....233
Cámara retrovisora.....228
Configuración de la cámara de estacionamiento trasera.....229
Cambiar a velocidad el vehículo - Vehículos con: Cambio electrónico.....170
Cambiar a velocidad el vehículo - Vehículos con: Cambio mecánico.....171
Cambio a marcha atrás.....167
Cambio de control de velocidad crucero adaptativo a control de velocidad crucero.....245
Cambio de idioma.....110
Cambio de la batería de 12 V.....348
Cambio de la batería del comando a distancia - Vehículos con: Botón de arranque sin llave.....50
Cambio de la batería del comando a distancia - Vehículos con: Llave retráctil.....51
Cambio de la unidad de medida.....110
Cambio de la unidad de presión de los neumáticos.....110
Cambio de la unidad de temperatura.....110
Cambio del filtro de combustible.....347
Cambio del límite de la velocidad programada.....256
Cambio de marchas manual.....171
Cambio con los botones de la palanca selectora.....171
Cambio de rueda pinchada.....379
Cambio de una rueda.....379
Cancelación automática del control de velocidad crucero adaptativo.....241
Cancelación de la velocidad programada.....236
Cancelación del límite de la velocidad programada.....256
Capacidad del tanque de combustible.....159
Capacidades y especificaciones.....389
Capacidad y especificación del aceite del motor - 2.0L Diesel.....407
Capacidad y especificación del aceite del motor - 3.0L Diesel.....407
Capacidad y especificación del fluido de la caja de transferencia.....186
Capacidad y especificación del fluido de la transmisión automática.....413
Capacidad y especificación del fluido de la transmisión manual.....168
Capacidad y especificación del fluido del eje delantero.....416
Capacidad y especificación del fluido del eje trasero.....416
Capacidad y especificación del fluido del embrague.....168

Capacidad y especificación del sistema del aire acondicionado - 2.0L Diesel....411
Capacidad y especificación del sistema del aire acondicionado - 3.0L Diesel....411
Capacidad y especificación del sistema de refrigeración - 2.0L Diesel....408
Capacidad y especificación del sistema de refrigeración - 3.0L Diesel....409
Cargador de accesorio inalámbrico....138
Cargador de accesorio inalámbrico – Solución de problemas....139
Cargador de accesorio inalámbrico – Solución de problemas....139
Cargador de accesorio inalámbrico – Mensajes de información....139
Catalizador....165
Convertidor catalítico – Solución de problemas....165
Centralización de carril....246
Activación y desactivación de la centralización de carril....247
Alertas de centralización de carril....248
Cancelación automática de centralización de carril....248
Cancelación manual de centralización de carril....249
Cómo funciona la centralización de carril....246
Indicadores de centralización de carril....249
Limitaciones de centralización de carril....247
Precauciones de centralización de carril....246
Requisitos de centralización de carril....246
Cinturones de seguridad....40
Recordatorio de cinturones de seguridad....42
Climatización....114
Modo automático....116
Colocación o retiro de un bote o embarcación personal....299
Combustible y recarga de combustible....154
Bajo nivel de combustible....155
Calidad del combustible....154
Recarga de combustible....156
Llenado y reposición de combustible – Solución de problemas....159
Cómo funciona el alerta de tráfico cruzado....273
Cómo funciona el asistente de precolisión....276
Cómo funciona el control de descenso en pendientes....217
Cómo funciona el control de estabilidad....213
Cómo funciona el control del modo de manejo....252
Cómo funciona el control de oscilación del remolque....301
Cómo funciona el control de tracción....211
Cómo funciona el control de velocidad crucero adaptativo....237
Cómo funciona el control de velocidad crucero adaptativo con parada y arranque....237
Cómo funciona el filtro de partículas diésel....160
Cómo funciona el limitador de velocidad....256
Cómo funciona el sistema de alerta de ocupantes traseros....133
Cómo funciona el sistema de información del punto ciego....269
Cómo funciona el sistema de mantenimiento de carril....258
Cómo funciona la alerta del conductor....284
Cómo funciona la asistencia de arranque en pendientes....208
Cómo funciona la asistencia de frenado en marcha atrás....204
Cómo funciona la cámara de 360 grados....231
Cómo funciona la espera automática....209
Cómo funciona la tracción en las cuatro ruedas - 4x4 avanzado con modo 4A....179

Índice alfabético

Cómo funciona la tracción en las cuatro ruedas - 4x4 con acoplamiento a medio tiempo.....179
Cómo funcionan los airbags de cortina laterales.....45
Cómo funcionan los airbags delanteros.....44
Cómo funcionan los airbags de rodilla.....45
Cómo funcionan los airbags laterales.....44
Cómo usar esta publicación.....17
Compartimento de almacenamiento debajo del asiento.....141
Ubicación del compartimento de almacenamiento debajo del asiento.....141
Compatibilidad electromagnética.....513
Comprobación de las escobillas del limpiaparabrisas.....72
Compuerta trasera.....63
Apertura de la compuerta.....63
Computadora de abordo.....111
Conducción con un trailer.....298
Arrastre del remolque – Solución de problemas.....300
Pesos y dimensiones de arrastre.....299
Conducción en condiciones especiales con tracción a las cuatro ruedas.....302
Después de conducir el vehículo fuera de la carretera.....308
Inmersión en agua profunda.....306
Pantalla del todoterreno.....302
Qué es el manejo fuera de la carretera.....305
Técnicas básicas de manejo fuera de la carretera.....305
Conexión de dispositivo Bluetooth®.....435
Conexión del celular.....432
Conexión de un remolque.....295
Brazo de remolque.....293
Conexión de un remolque – Solución de problemas.....297
Conexión de un remolque – Solución de problemas.....297
Conexión de un remolque – Mensajes de información.....297
Conexión de un vehículo a una red móvil.....421
Activación y desactivación del módem.....421
Conexión de FordPass con el módem.....421
Qué es el módem.....421
Conexión de un vehículo a una red wifi.....422
Configuración de datos.....22
Configuración de la cámara de 360 grados.....233
Activación de la cámara de estacionamiento de 360 grados.....234
Activación y desactivación de la cámara de 360 grados.....233
Configuración de la cámara de estacionamiento trasera.....229
Acercamiento y alejamiento de la cámara de estacionamiento trasera.....229
Activación y desactivación del retraso de la cámara de estacionamiento trasera.....230
Configuración de la distancia con el control de velocidad crucero adaptativo.....242
Configuración de la temperatura.....115
Configuración de la velocidad de descenso en pendiente.....218
Configuración de la velocidad del control de velocidad crucero adaptativo.....241
Configuración de la velocidad del control de velocidad crucero.....235
Configuración de la velocidad del motor del ventilador.....115
Configuración del límite de la velocidad.....256
Configuración del sistema de alarma antirrobo.....66
Configuración del nivel de seguridad de la alarma.....66
Encendido y apagado de Preguntar al salir.....67
Qué es Preguntar al salir.....66
Qué son los niveles de seguridad de la alarma.....66

Configuración del sistema de mantenimiento de carril.....260
Configuración de una hora y fecha.....415
Configuración de una memoria preconfigurada.....425
Configuración personalizada.....110
Consola central.....140
Apertura de la consola central.....140
Contrato de licencia de usuario final.....484
Control automático de las luces altas.....79
Activación y desactivación del control automático de las luces altas.....80
Anulación del control automático de las luces altas.....81
Cómo funciona el control automático de las luces altas.....79
Indicadores del control automático de las luces altas.....81
Limitaciones del control automático de las luces altas.....80
Precauciones del control automático de las luces altas.....79
Requisitos del control automático de las luces altas.....80
Control automático de las luces altas – Solución de problemas.....81
Control automático de las luces altas – Mensajes de información.....81
Control de balanceo del trailer.....301
Control de descenso en pendientes.....217
Control de descenso en pendientes – Solución de problemas.....219
Control de descenso en pendientes – Solución de problemas.....219
Control de descenso en pendientes – Mensajes de información.....219
Control de estabilidad.....213
Control de estabilidad – Solución de problemas.....216
Control de estabilidad – Solución de problemas.....216
Control de estabilidad – Mensajes de información.....216
Control de iluminación exterior.....75
Control de la iluminación del remolque.....296
Control del modo de manejo.....252
Modo de conducción.....253
Control de tracción.....211
Control de tracción – Solución de problemas.....212
Control de tracción – Solución de problemas.....212
Control de tracción – Luces de advertencia.....212
Control de tracción – Mensajes de información.....212
Control de velocidad
Véase: Control de velocidad crucero.....235
Control de velocidad crucero adaptativo.....237
Centralización de carril.....246
Control de velocidad crucero adaptativo – Solución de problemas.....249
Control de velocidad crucero adaptativo – Solución de problemas.....249
Control de velocidad crucero adaptativo – Mensajes de información.....249
Control de velocidad crucero.....235
Convertidor catalítico – Solución de problemas.....165
Convertidor catalítico – Luces de advertencia.....165
Cuadro de instrumentos.....25
Medidor de combustible.....97
Cubrealfombras del piso.....309
Cuentarrevoluciones.....96
Cuidado de los neumáticos.....371
Cuidados del vehículo.....361
Limpieza del exterior del vehículo.....361
Limpieza del interior.....363

D

Datos del dispositivo móvil.....22
Datos del sistema de llamada de emergencia.....23
Datos de servicio.....22
Datos técnicos motor - 2.0L Diesel.....389

Datos técnicos motor - 3.0L Diesel....390
Declaración de conformidad....444
Desbloqueo automático....57
Activación y desactivación del desbloqueo automático....57
Qué es el desbloqueo automático....57
Requisitos del desbloqueo automático....57
Descripción general de la pantalla de entretenimiento e información....427
Descripción general del cuadro de instrumentos - Vehículos con: Pantalla de 12 pulgadas....96
Descripción general del cuadro de instrumentos - Vehículos con: Pantalla de 8 pulg....95
Descripción general del direccionamiento del cinturón de seguridad - 2.0L Diesel....348
Descripción general del direccionamiento del cinturón de seguridad - 3.0L Diesel....348
Diferencial de bloqueo electrónico – Solución de problemas....192
Diferencial de bloqueo electrónico – Mensajes de información....192
Dimensiones del vehículo - Cabina doble....404
Dimensiones del vehículo - Cabina simple....405
Dirección....220
Dirección hidráulica eléctrica....220
Dirección – Solución de problemas....220
Dirección hidráulica eléctrica....220
Cómo funciona la dirección asistida eléctrica....220
Precauciones de la dirección hidráulica eléctrica....220
Dirección – Solución de problemas....220
Dirección – Indicadores de advertencia....220
Dirección – Mensajes de información....221
Dirección – Preguntas frecuentes....222
Dirigir el flujo de aire....115

E

Encendido automático de faros....77
Ajustes del encendido automático de las luces....77
Qué es el encendido automático de faros....77
Encendido y apagado de las luces interiores delanteras....87
Encendido y apagado de las luces interiores traseras....87
Encendido y apagado de todas las luces interiores....87
Enganche y desenganche de los cinturones de seguridad....40
Envío y recepción de un mensaje de texto....434
Equipo de emergencia....317
Equipos de comunicación móvil....483
Especificación del fluido de frenos....195
Especificación del líquido del lavaparabrisas....412
Especificaciones de la suspensión....391
Especificaciones técnicas
Véase: Capacidades y especificaciones....389
Espejo exterior de atenuación automática....94
Qué es el espejo exterior de atenuación automática....94
Espejo interior de atenuación automática....92
Limitaciones del espejo interior de atenuación automática....92
Qué es el espejo interior de atenuación automática....92
Espejo retrovisor interior....92
Espejo interior de atenuación automática....92
Espejos retrovisores exteriores....93
Espejo exterior de atenuación automática....94
Espera automática....209
Etiquetas de certificación de radiofrecuencia....446

Llaves y mandos a distancia.....458
Módulo de recarga de accesorio inalámbrico.....476
Módulo de control de la carrocería.....451
Módulo de control de velocidad crucero.....454
Sensores del sistema de control de presión de los neumáticos.....472
Sensores del sistema de información del punto ciego.....447
Sistema antirrobo pasivo.....461
SYNC.....464
Unidad de audio.....446
Unidad de control telemático.....470
Exceso intencional del límite de la velocidad programada.....257
Exterior frontal.....27
Exterior trasero.....28

F

Filtro de aire del motor.....346
Cambio del filtro de aire del motor.....346
Filtro de partículas Diesel.....160
Filtro de partículas diésel – Solución de problemas.....163
Regeneración manual del filtro de partículas diésel.....161
Filtro de partículas diésel – Solución de problemas.....163
Filtro de partículas diésel – Luces de advertencia.....163
Filtro de partículas diésel – Mensajes de información.....164
Frenado de emergencia automático.....281
Activación y desactivación del frenado de emergencia automático.....281
Qué es el frenado de emergencia automático.....281
Frenado posterior a colisiones.....312
Freno de estacionamiento eléctrico.....200
Freno de mano eléctrico – Solución de problemas.....201
Freno de estacionamiento.....198
Freno de mano – Solución de problemas.....198
Freno de mano eléctrico – Solución de problemas.....201
Freno de mano eléctrico – Luces de advertencia.....201
Freno de mano eléctrico – Mensajes de información.....203
Freno de mano – Solución de problemas.....198
Freno de mano – Luces de advertencia.....198
Freno de mano – Mensajes de información.....199
Frenos.....194
Frenos – Solución de problemas.....195
Sistema antibloqueo de frenos.....194
Freno sobre acelerador.....194
Frenos – Solución de problemas.....195
Frenos – Luces de advertencia.....195
Frenos – Mensajes de información.....196
Frenos – Preguntas frecuentes.....197
Funcionamiento de las puertas desde el exterior del vehículo.....56
Bloqueo y desbloqueo de las puertas con el comando a distancia.....56
Bloqueo y desbloqueo de las puertas con la hoja de la llave.....56
Funcionamiento de las puertas desde el interior del vehículo.....56
Apertura de las puertas desde el interior del vehículo.....57
Bloqueo y desbloqueo de las puertas con el cierre centralizado.....56
Función de la luz interior.....87
Encendido y apagado de la función de la luz interior.....87
Qué es la función de la luz interior.....87
Fusibles – Solución de problemas.....333
Fusibles – Preguntas frecuentes.....333
Fusibles y relés.....318
Caja de fusibles debajo del capó.....318
Caja de fusibles de la batería.....328
Caja de fusibles del módulo de control de la carrocería.....329
Fusibles – Solución de problemas.....333

G

Glosario de íconos
Véase: Glosario de símbolos.....18
Glosario de símbolos.....18
Guantera.....140
Apertura de la guantera.....140
Guardado del vehículo.....366
Guía de inspección del vehículo.....334
Guía de la cámara de 360 grados.....232
Guía de la cámara de estacionamiento trasera.....229

H

Habilitación de aplicaciones en un dispositivo Android.....437
Habilitación de aplicaciones en un dispositivo iOS.....437
Habilitación del arranque remoto.....112

Í

Íconos
Véase: Glosario de símbolos.....18

I

Identificación de los tipos de fusibles.....333
Identificación del vehículo.....418
Número de identificación del vehículo.....418
Número del motor.....419
Identificar la unidad del climatizador.....114
Iluminación antideslumbrante.....82
Activación y desactivación de la iluminación antideslumbrante.....83
Anulación de la iluminación antideslumbrante.....84
Cómo funciona la iluminación antideslumbrante.....82
Indicadores de la iluminación antideslumbrante.....83
Limitaciones de la iluminación antideslumbrante.....83
Precauciones de la iluminación antideslumbrante.....82
Requisitos de la iluminación antideslumbrante.....83
Iluminación antideslumbrante – Solución de problemas.....84
Iluminación antideslumbrante – Mensajes de información.....84
Iluminación exterior.....75
Control automático de las luces altas.....79
Control automático de las luces altas – Solución de problemas.....81
Encendido automático de faros.....77
Iluminación antideslumbrante.....82
Iluminación antideslumbrante – Solución de problemas.....84
Luces exteriores.....77
Luces delanteras.....75
Luces delanteras – Solución de problemas.....76
Sistema de iluminación delantera adaptativa.....85
Iluminación interior.....87
Función de la luz interior.....87
Iluminación interior – Solución de problemas.....88
Luz ambiente.....88
Iluminación interior – Solución de problemas.....88
Iluminación interior – Preguntas frecuentes.....88
Indicación de distancia.....279
Activación y desactivación de la indicación de distancia.....280
Indicador de indicación de distancia.....280
Qué es la indicación de distancia.....279
Indicador de control de estabilidad.....215
Indicador del control de descenso en pendientes.....218
Indicador del control de tracción.....211
Indicadores de actualización del software.....441
Indicadores de alerta del conductor.....285
Indicadores de alerta de tráfico cruzado.....275
Indicadores de asistencia de frenado en marcha atrás.....206
Indicadores de Auto-Start-Stop.....151

Indicadores de cambios de la transmisión manual.....167
Indicadores de espera automática.....210
Indicadores de la ayuda de estacionamiento.....226
Indicadores de la cerradura de la puerta.....58
Indicadores de la tracción en las cuatro ruedas.....186
Indicadores del control de velocidad crucero adaptativo.....245
Indicadores del control de velocidad crucero.....236
Indicadores del cuadro de instrumentos.....101
Indicadores del diferencial de bloqueo electrónico.....190
Indicadores del limitador de velocidad.....257
Indicadores del sistema de alerta de ocupantes traseros.....134
Indicadores del sistema de información del punto ciego.....271
Indicadores del sistema de mantenimiento de carril.....261
Indicadores de posición de la transmisión automática.....171
Inflado de los neumáticos.....371
Información de choques y averías.....310
Apagado automático ante choques.....313
Arranque con cables de emergencia.....310
Remolque de recuperación.....313
Sistema de alerta postcolisión.....312
Información de llantas y neumáticos.....369
Información para el cliente.....444
Etiquetas de certificación de radiofrecuencia.....446
Inspección de daño en los neumáticos.....372
Inspección de los vástagos de las válvulas de los neumáticos.....373
Inspección del sistema de frenos.....334
Instalación de los sistemas de seguridad para niños.....34
Uso de correas de sujeción.....36
Uso de los cinturones de seguridad.....34
Interacción de voz.....430
Asistente de Ford.....430
Interbloqueo de freno-marcha - Vehículos con: Cambio mecánico.....174
Precauciones del interbloqueo de freno-marcha.....174
Qué es el interbloqueo de freno-marcha.....174
Uso del interbloqueo de freno-marcha.....175
Interior del vehículo.....26
Interruptor de encendido.....142
Interruptor de encendido
Véase: Interruptor de encendido.....142
Introducción.....17

L

Lavaparabrisas.....73
Encendido y apagado del lavado de cortesía.....73
Especificación del líquido del lavaparabrisas.....74
Precauciones del limpiaparabrisas.....73
Reposición del líquido del lavaparabrisas.....74
Uso del limpiaparabrisas.....73
Lavaparabrisas
Véase: Limpiaparabrisas y lavaparabrisas.....71
Lavaparabrisas y limpiaparabrisas – Solución de problemas.....74
Lavaparabrisas y limpiaparabrisas – Luces de advertencia.....74
Lavaparabrisas y limpiaparabrisas – Preguntas frecuentes.....74
Liberación automática del freno de mano eléctrico.....201
Liberación del freno de estacionamiento eléctrico si la batería del vehículo se quedó sin carga.....201
Liberación del freno de mano eléctrico en forma manual.....200
Liberación del freno de mano.....198
Liberación manual de estacionamiento - Vehículos con: Cambio electrónico.....175

Precauciones de la liberación manual de estacionamiento....176
Qué es la liberación manual de estacionamiento....175
Uso de la liberación manual de estacionamiento....176
Limitaciones de acceso remoto....61
Limitaciones de alerta del conductor....285
Limitaciones de alerta de tráfico cruzado....273
Limitaciones de arrastre del remolque....299
Limitaciones del arranque remoto....112
Limitaciones del asistente de precolisión....277
Limitaciones de la tracción en las cuatro ruedas....180
Limitaciones del comando a distancia....48
Limitaciones del control de velocidad crucero adaptativo....238
Limitaciones del sistema de alerta de ocupantes traseros....133
Limitaciones del sistema de control de presión de los neumáticos....375
Limitaciones del sistema de información del punto ciego....269
Limitaciones del sistema de mantenimiento de carril....259
Limitaciones del vehículo conectado....411
Limitador de la velocidad....256
Limpiaparabrisas automático....71
Ajuste de la sensibilidad del sensor de lluvia....72
Ajustes del limpiaparabrisas automático....71
Qué es el limpiaparabrisas automático....71
Limpiaparabrisas....71
Activación y desactivación del limpiaparabrisas....71
Precauciones del limpiaparabrisas....71
Limpiaparabrisas y lavaparabrisas....71
Lavaparabrisas....73
Lavaparabrisas y limpiaparabrisas – Solución de problemas....74
Limpiaparabrisas....71
Limpiaparabrisas automático....71
Limpieza del exterior del vehículo....361
Limpieza de la parte inferior de la carrocería....362
Limpieza de las ruedas....361
Limpieza de las tiras o los gráficos....362
Limpieza de las ventanas y las escobillas del limpiaparabrisas....361
Limpieza del compartimiento del motor....362
Limpieza de los elementos de cromo, aluminio o acero inoxidable....361
Limpieza de los faros y las luces traseras....361
Limpieza de los lentes y sensores de la cámara....362
Precauciones para la limpieza de exteriores....361
Limpieza del interior....363
Limpieza de las alfombras....364
Limpieza de las pantallas....363
Limpieza de la tela....363
Limpieza del cuadro de instrumentos....363
Limpieza del cuero....364
Limpieza de los cinturones de seguridad....365
Limpieza del plástico....363
Limpieza del vinilo....364
Llaves y comandos a distancia – Solución de problemas....55
Llaves y comandos a distancia – Mensajes de información....55
Llaves y mandos a distancia....48
Llaves y comandos a distancia – Solución de problemas....55
Llenado y reposición de combustible – Solución de problemas....159
Llenado y reposición de combustible – Luces de advertencia....159
Llenado y reposición de combustible – Mensajes de información....159
Luces de advertencia del cuadro de instrumentos....98
Luces delanteras....75

Ajuste del nivel de las luces delanteras....75
Encendido y apagado de espera de salida de las luces....75
Indicador de las luces delanteras....76
Uso de las luces delanteras de luz alta....75
Luces delanteras – Solución de problemas....76
Luces delanteras – Preguntas frecuentes....76
Luces exteriores....77
Advertencia sonora de luces exteriores encendidas....78
Encendido de las luces de carga....78
Encendido y apagado de las luces antiniebla delanteras....78
Encendido y apagado de las luces de conducción diurna....78
Encendido y apagado de las luces direccionales....77
Luz ambiente....88
Ajuste de la iluminación ambiente....88
Encendido y apagado de la iluminación ambiente....88

M

Manejo económico....308
Mantenimiento....335
Aceite del motor....339
Filtro de aire del motor....346
Bombillos exteriores....352
Bombillos interiores....360
Medidor AdBlue® (Líquido de Escape Diésel) - Vehículos con: Pantalla de 12 pulgadas....98
Medidor AdBlue® (Líquido de Escape Diésel) - Vehículos con: Pantalla de 8 pulg....98
Medidor de combustible....97
Limitaciones del medidor de combustible....97
Qué es el medidor de combustible....97
Qué es el recordatorio de combustible bajo....97
Qué es la autonomía....97
Ubicación de la tapa de recarga de combustible....97
Medidor de la presión del aceite del motor - Vehículos con: Pantalla de 12 pulgadas....98
Medidor de la presión del aceite del motor - Vehículos con: Pantalla de 8 pulg....97
Medidor de temperatura del fluido de la transmisión - Vehículos con: Pantalla de 12 pulgadas....98
Medidor de temperatura del fluido de la transmisión - Vehículos con: Pantalla de 8 pulg....98
Medidor de temperatura de refrigerante del motor....97
Menú del teléfono....432
Menú principal de la pantalla del cuadro de instrumentos - Vehículos con: Pantalla de 12 pulgadas....107
Menú principal de la pantalla del cuadro de instrumentos - Vehículos con: Pantalla de 8 pulg....104
Modo alerta....260
Cómo funciona el modo alerta....260
Qué es el modo alerta....260
Modo alerta y asistencia....261
Cómo funciona el modo alerta y asistencia....261
Qué es el modo alerta y asistencia....261
Modo asistencia....261
Cómo funciona el modo asistencia....261
Qué es el modo asistencia....261
Modo automático....116
Activación y desactivación del modo automático....116
Activación y desactivación del modo dual....117
Indicadores del modo automático....116
Modo correcto de sentarse....124
Modo de conducción....253
Arena....254
Barro/Surcos....253
Eco....253
Normal....254
Remolque/arrastre....255
Resbaladizo....255

Modo Punto muerto temporal - Vehículos con: Cambio electrónico....172
Cómo funciona el modo Punto muerto temporal....172
Ingreso al modo Punto muerto temporal....173
Limitaciones del modo Punto muerto temporal....172
Qué es el modo Punto muerto temporal....172
Salida del modo Punto muerto temporal....173
Modos de tracción en las cuatro ruedas....185
Tracción alta en dos ruedas....185
Tracción alta en las cuatro ruedas....185
Tracción automática en las cuatro ruedas....185
Tracción baja en las cuatro ruedas....185

N

Neumático desinflado
Véase: Cambio de rueda pinchada....379
Número de identificación del vehículo....418
Información general del número de identificación del vehículo....419
Ubicación del número de identificación del vehículo....418
Número del motor....419
Ubicación del número del motor....419

O

OTA
Véase: Actualizaciones de software en el vehículo....439
Véase: Ajustes de la actualización del software....439

P

Pantalla del cuadro de instrumentos....104
Pantalla del sistema de información y entretenimiento....427
Pantalla del todoterreno....302
Activación y desactivación de la pantalla del todoterreno....302
Cómo funciona la pantalla del todoterreno....302
Qué es la pantalla del todoterreno....302
Uso de la pantalla del todoterreno....302
Parada del motor....151
Parada del motor cuando el vehículo está en movimiento....145
Parada del motor cuando el vehículo no está en movimiento....145
Pequeñas reparaciones de la pintura....365
Personalización de la pantalla del cuadro de instrumentos - Vehículos con: Pantalla de 12 pulgadas....109
Personalización de la pantalla del cuadro de instrumentos - Vehículos con: Pantalla de 8 pulg....109
Pesos del vehículo....392
Pesos y dimensiones de arrastre....299
Capacidades del peso de arrastre....299
Pinchadura
Véase: Cambio de rueda pinchada....379
Por aire
Véase: Actualizaciones de software en el vehículo....439
Véase: Ajustes de la actualización del software....429
Portaequipajes....287
Capacidades de carga del portaequipajes....288
Precauciones del portaequipajes....287
Portalentes....141
Ubicación del portalentes....141
Portavasos....140
Ubicación de los portavasos....140
Posiciones de la transmisión automática....169
Directa (D)....170
Estacionamiento (P)....169

Manual (M).....170
Marcha atrás (R).....170
Punto muerto (N).....170
Power-Up
Véase: Actualizaciones de software en el vehículo.....439
Véase: Ajustes de la actualización del software.....439
Precauciones con bajas temperaturas.....308
Precauciones de alerta del conductor.....284
Precauciones de alerta de tráfico cruzado.....273
Precauciones de arrastre del remolque.....298
Precauciones de asistencia de arranque en pendientes.....208
Precauciones de asistencia de frenado en marcha atrás.....204
Precauciones de Auto-Start-Stop.....151
Precauciones de conexión de un remolque.....293
Precauciones de control de oscilación del remolque.....301
Precauciones de la aplicación.....427
Precauciones de la ayuda de estacionamiento.....223
Precauciones de la cámara de 360 grados.....231
Precauciones de la cámara de estacionamiento trasera.....228
Precauciones de la compuerta.....63
Precauciones de la caja de carga.....289
Precauciones del arranque remoto.....112
Precauciones del asistente de precolisión.....276
Precauciones de la transmisión automática.....169
Precauciones de la transmisión manual.....167
Precauciones del cargador de accesorio inalámbrico.....138
Precauciones del cinturón de seguridad.....40
Precauciones del control de velocidad crucero adaptativo.....237
Precauciones del convertidor catalítico.....165
Precauciones del espejo interior.....92
Precauciones del filtro de partículas diésel.....160
Precauciones del freno del remolque.....298
Precauciones del freno.....194
Precauciones del fusible.....318
Precauciones de llenado y reposición de combustible.....154
Precauciones del limitador de velocidad.....256
Precauciones de los airbags.....46
Precauciones de los asientos delanteros.....124
Precauciones del sistema de alerta de ocupantes traseros.....133
Precauciones del sistema de audio.....424
Precauciones del sistema de control de presión de los neumáticos.....375
Precauciones del sistema de información del punto ciego.....269
Precauciones del sistema de mantenimiento de carril.....258
Precauciones del teléfono.....432
Precauciones del tomacorriente.....137
Precauciones de mantenimiento.....335
Precauciones de seguridad para niños.....29
Precauciones de traslado de carga.....286
Precauciones para el control de descenso en pendientes.....217
Preparación del vehículo para su almacenamiento.....366
Privacidad de datos.....21
Programación del comando a distancia - Vehículos con: Botón de arranque sin llave.....53
Programación del comando a distancia - Vehículos con: Llave retráctil.....54
Puertas y cerraduras.....56
Bloqueo automático.....57
Bloqueo incorrecto.....57
Desbloqueo automático.....57

Funcionamiento de las puertas desde el exterior del vehículo....56
Funcionamiento de las puertas desde el interior del vehículo....56
Puertas y seguros – Solución de problemas....58
Rebloqueo automático....58
Puertas y seguros – Solución de problemas....58
Puertas y seguros – Luces de advertencia....58
Puertas y seguros – Mensajes de información....59
Puertas y seguros – Preguntas frecuentes....60
Puertos USB....135
Puntos de anclaje de la caja de carga 289
Capacidades de carga del punto de anclaje de la caja de carga....291
Precauciones del punto de anclaje de la caja de carga....289
Ubicación de los puntos de anclaje de la caja de carga....290
Puntos de anclaje del sistema de seguridad para niños....30
Qué son los puntos de anclaje del sistema de seguridad para niños....30
Ubicación de los puntos de anclaje de la correa de sujeción superior del sistema de seguridad para niños....30
Ubicación de los puntos de anclaje del sistema de seguridad para niños....30

Q

Qué es acceso remoto....61
Qué es Auto-Start-Stop....151
Qué es el alerta de tráfico cruzado....273
Qué es el arranque remoto....112
Qué es el asistente de precolisión....276
Qué es el cargador de accesorio inalámbrico....138
Qué es el control de descenso en pendientes....217
Qué es el control del modo de manejo....252
Qué es el control de tracción....211
Qué es el control de velocidad crucero....235
Qué es el convertidor catalítico....165
Qué es el diferencial de bloqueo electrónico....189
Qué es el filtro de partículas diésel....160
Qué es el Filtro de polen....123
Qué es el freno de estacionamiento eléctrico....200
Qué es el sistema de alerta de ocupantes traseros....133
Qué es el sistema de control de presión de los neumáticos....375
Qué es el sistema de información del punto ciego....269
Qué es el sistema de mantenimiento de carril....258
Qué es el tomacorriente....137
Qué es la alerta del conductor....284
Qué es la asistencia de arranque en pendientes....208
Qué es la asistencia de frenado en marcha atrás....204
Qué es la cámara de 360 grados....231
Qué es la Cámara retrovisora....228
Qué es un vehículo conectado....421
Qué son las luces de advertencia del cuadro de instrumentos....98
Qué son los indicadores del cuadro de instrumentos....101

R

Radio AM/FM....426
Limitaciones de radio AM/FM....426
Selección de una estación de radio AM/FM....426
Ranuras de la caja de carga 291
Ubicación de las ranuras de la caja de carga 291
Realización de restablecimiento del sistema....442
Realización y recepción de una llamada telefónica....443
Reanudación de la velocidad programada....236
Reanudación del límite de la velocidad programada....256

Rearranque del motor.....151
Rebloqueo automático.....58
Cómo funciona el rebloqueo automático.....58
Rebote de la ventanilla.....90
Anulación del rebote de la ventanilla.....90
Qué es el rebote de la ventanilla.....90
Recarga de combustible.....156
Apertura manual de la tapa de recarga de combustible.....158
Descripción general del sistema de reposición de combustible.....156
Reposición de combustible del vehículo.....157
Recarga de dispositivo inalámbrico.....138
Recarga de un dispositivo.....136
Recomendación de las piezas de repuesto.....483
Recomendaciones para la conducción.....305
Conducción en condiciones especiales con tracción a las cuatro ruedas.....305
Reconocimiento de derechos de autor de software de terceros.....444
Recordatorio de cinturones de seguridad.....42
Activación y desactivación del recordatorio de cinturón de seguridad.....42
Advertencias sonoras de recordatorio de cinturón de seguridad.....42
Indicadores de recordatorio de cinturón de seguridad.....42
Verificación del estado del cinturón de seguridad.....42
Reemplazo de las escobillas delanteras del limpiaparabrisas.....72
Reemplazo del filtro de polen.....123
Reemplazo de una llave extraviada o un mando a distancia.....52
Regeneración manual del filtro de partículas diésel.....161
Arranque de la regeneración manual del filtro de partículas diésel.....163
Limitaciones de la regeneración manual del filtro de partículas diésel.....162
Precauciones de la regeneración manual del filtro de partículas diésel.....162
Qué es la regeneración manual del filtro de partículas diésel.....161
Requisitos de la regeneración manual del filtro de partículas diésel.....162
Reiniciación de la pantalla central.....429
Reinicio del sistema del vehículo.....442
Remoción de la hoja de la llave.....49
Remoción del vehículo del almacenamiento.....367
Remolque de emergencia.....316
Remolque del vehículo.....316
Remolque de recuperación.....313
Acceso al punto de remolque delantero.....313
Reproducción de medios mediante Bluetooth®.....435
Reproducción de medios mediante el puerto USB.....135
Reproducción o pausa de la fuente de audio.....424
Requisitos de la aplicación.....437
Requisitos del filtro de partículas diésel.....161
Requisitos del sistema de información del punto ciego.....270
Requisitos del vehículo conectado.....421
Restablecimiento de la computadora de a bordo.....111
Restablecimiento del sistema de control de presión de los neumáticos.....376
Retorno automático a Estacionamiento (P) - Vehículos con: Cambio electrónico.....174
Cómo funciona el retorno automático a Estacionamiento (P).....174
Limitaciones del retorno automático a Estacionamiento (P).....174
Qué es el retorno automático a estacionamiento (P).....174
Rotación de neumáticos.....374

S

Seguridad para niños.....29

Instalación de los sistemas de seguridad para niños....34
Puntos de anclaje del sistema de seguridad para niños....30
Sistemas de seguridad para niños....30
Seguridad....65
Configuración del sistema de alarma antirrobo....66
Seguridad – Solución de problemas....67
Sistema antirrobo pasivo....65
Sistema de alarma antirrobo....65
Seguridad – Solución de problemas....67
Seguridad – Mensajes de información....67
Seguridad – Preguntas frecuentes....68
Seguros para niños....39
Selección de la fuente de audio....424
Selección de un modo de manejo de tracción en las cuatro ruedas - 4x4 avanzado con modo 4A....184
Selección de un modo de manejo de tracción en las cuatro ruedas - 4x4 con acoplamiento a medio tiempo....182
Selección de un modo de manejo....253
Separador de agua del filtro de combustible - Vaciado....347
Símbolos usados en el vehículo....18
Sistema antibloqueo de frenos....194
Limitaciones del sistema antibloqueo de frenos....194
Sistema antirrobo pasivo....65
Cómo funciona el sistema antirrobo pasivo....65
Qué es el sistema antirrobo pasivo....65
Sistema de alarma antirrobo....65
Activación del sistema de alarma antirrobo....66
Cómo funciona el sistema de alarma antirrobo....65
Cuáles son los sensores de inclinación....66
Cuáles son los sensores interiores....65
Desactivación del sistema de alarma antirrobo....66
Qué es el sistema de alarma antirrobo....65
Qué es la alarma del perímetro....65
Sistema de alerta de ocupantes traseros....133
Sistema de alerta postcolisión....312
Apagado del sistema de alerta de poschoques....312
Cómo funciona el sistema de alerta de poschoques....312
Limitaciones del sistema de alerta de poschoques....312
Qué es el sistema de alerta de poschoques....312
Sistema de audio....424
Radio AM/FM....426
Sistema de control de la presión de los neumáticos....375
Sistema de control de presión de los neumáticos – Solución de problemas....376
Sistema de control de presión de los neumáticos – Solución de problemas....376
Sistema de control de presión de los neumáticos – Luces de advertencia....376
Sistema de control de presión de los neumáticos – Mensajes de información....378
Sistema de iluminación delantera adaptativa....85
Cómo funciona el sistema de iluminación delantera adaptativa....85
Encendido y apagado del sistema de iluminación delantera adaptativa....86
Sistema de información del punto ciego....269
Sistema de información del punto ciego – Solución de problemas....271
Sistema de información del punto ciego – Solución de problemas....271
Sistema de información del punto ciego – luces de advertencia....271
Sistema de información del punto ciego – Mensajes de información....271
Sistema de mantenimiento de carril....258

Asistencia de punto ciego....262
Asistencia de punto ciego con cobertura de remolque....263
Modo alerta....260
Modo alerta y asistencia....261
Modo asistencia....261
Sistema de mantenimiento de carril – Solución de problemas....266
Sistema de mantenimiento de carril – Solución de problemas....266
Sistema de mantenimiento de carril – Mensajes de información....266
Sistema de mantenimiento de carril – Preguntas frecuentes....267
Sistemas de seguridad para niños....30
Información de la posición del sistema de seguridad para niños....30
Recomendación sobre el sistema de seguridad para niños....34
Solidificación del vehículo....365
Start-Stop automático – Solución de problemas....152
Start-Stop automático – Mensajes de información....152
Start-Stop automático – Preguntas frecuentes....153
Start-Stop automático....151
Start-Stop automático – Solución de problemas....152
Sugerencias del climatizador....117
Superficie de trabajo de la compuerta....63

T

Tapas de acceso de la caja de carga....291
Qué son las tapas de acceso de la caja de carga....291
Ubicación de las tapas de acceso de la caja de carga....292
Teléfono....432
Tomacorriente....137
Traba del capó
Véase: Apertura y cierre del capó....335
Traba de los controles del vidrio trasero....91
Trabado y destrabado de la compuerta....63
Tracción en las cuatro ruedas – Solución de problemas....186
Tracción en las cuatro ruedas – Luces de advertencia....186
Tracción en las cuatro ruedas – Mensajes de información....187
Tracción en las cuatro ruedas....179
Modos de tracción en las cuatro ruedas....185
Tracción en las cuatro ruedas – Solución de problemas....186
Transporte de carga....286
Portaequipajes....287
Transporte del vehículo....315
Tuercas de rueda....387

U

Ubicación de la cámara de estacionamiento trasera....228
Ubicación de la etiqueta del neumático....369
Ubicación de las cámaras de 360 grados....232
Ubicación del cableado auxiliar....443
Ubicación del cargador de accesorio inalámbrico....138
Ubicación del depósito del fluido de frenos....194
Ubicación de los puertos USB....135
Ubicación de los sensores del alerta de tráfico cruzado....274
Ubicación de los sensores del asistente de precolisión....278
Ubicación de los sensores del sistema de información del punto ciego....270
Ubicación de los tomacorrientes....137
Ubicación del vehículo....49
Uso de cadenas para nieve....369
Uso de espera automática....209
Uso del acceso remoto....61
Uso de la selección progresiva de rango....173
Uso del comando a distancia....48
Uso de los controles de la pantalla del cuadro de instrumentos....104

V

Vehículo conectado – Solución de problemas.....422
Vehículo conectado – Preguntas frecuentes.....422
Vehículo conectado.....421
Conexión de un vehículo a una red móvil.....421
Vehículo conectado – Solución de problemas.....422
Velocímetro.....96
Ventanillas.....89
Apertura y cierre globales.....89
Rebote de la ventanilla.....90
Ventilación
Véase: Climatización - Vehículos con: Control automático de temperatura.....114
Véase: Climatización - Vehículos con: Control manual de temperatura.....119
Verificación de la presión de los neumáticos.....371
Verificación del nivel de fluido de frenos.....194
Verificación del nivel de fluido de la transmisión manual.....168
Verificación del nivel de fluido del embrague.....168
Verificación de los cinturones de seguridad.....42
Verificación del refrigerante.....341
Visualización de la presión de los neumáticos.....375
Volante de dirección.....24

W

Wifi
Véase: Conexión de un vehículo a una red wifi.....422

FORD **RANGER**

Manual del Propietario

Centro de Atención al Cliente

+56 800 719 081 / *ford (*3673)

acfordcl@ford.com

ford.cl

Ford Chile FordChile FordChile

Abril 2024

©bullet